Decor-Optica FH GT

Dansk
Norsk
Svenska

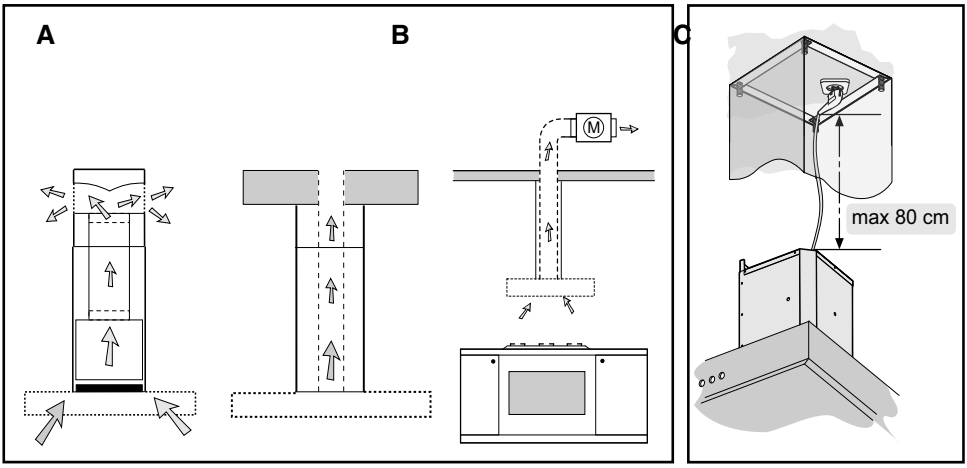

Fig.1

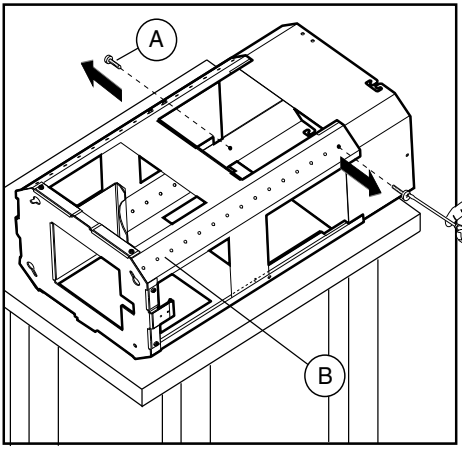

Fig.2

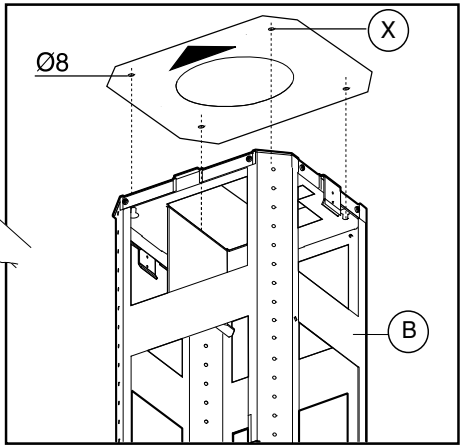

Fig.3

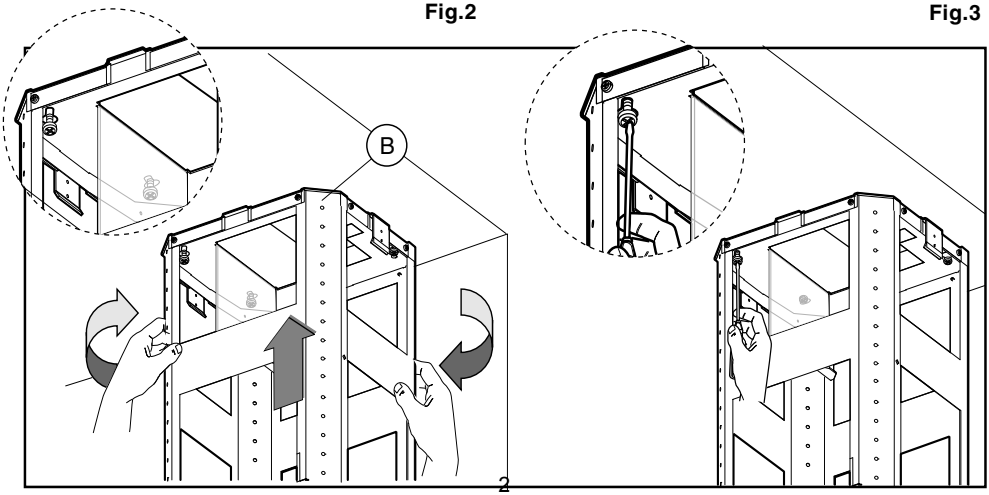

Fig.4

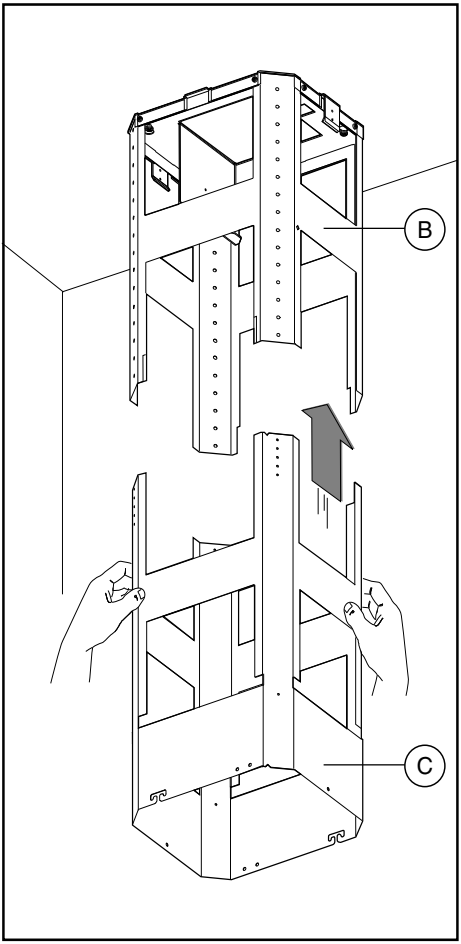

Fig.5

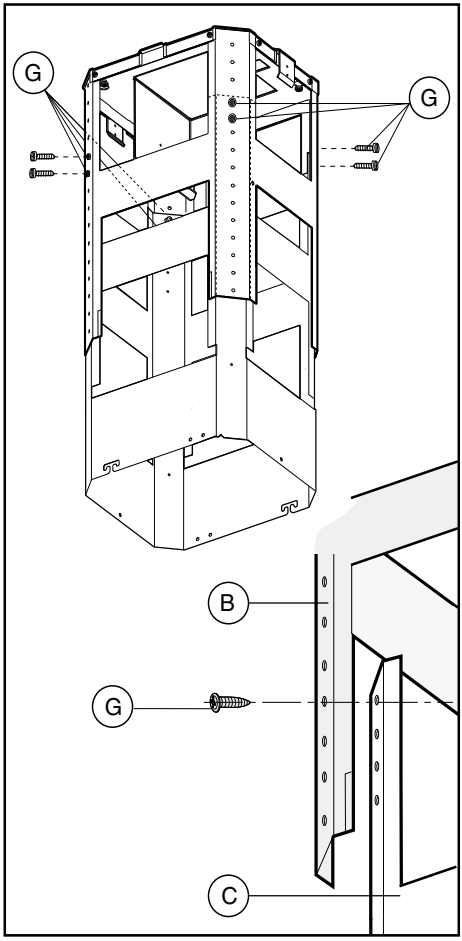

Fig.6

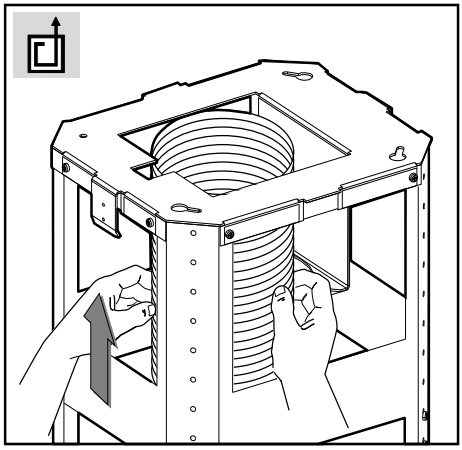

Fig.7

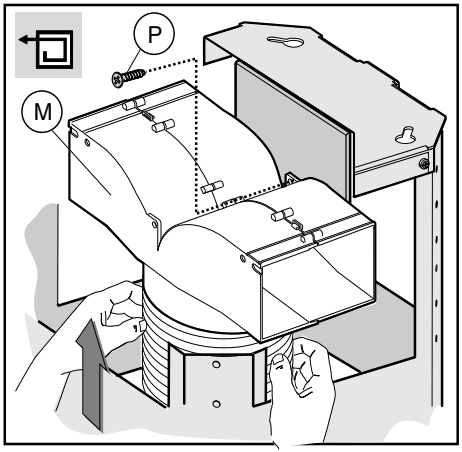

Fig.8

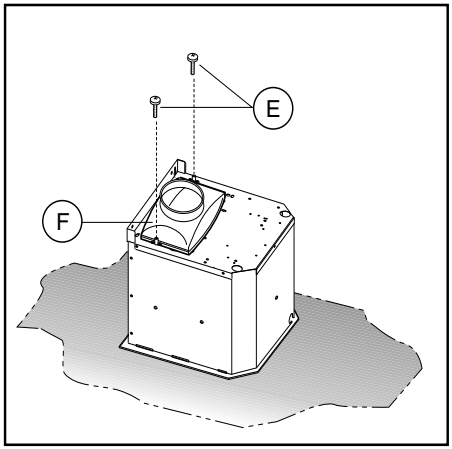

Fig.9

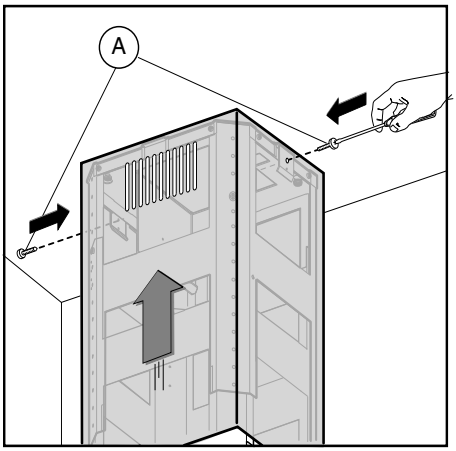

Fig.10

Fig.11 a

Fig.11 b

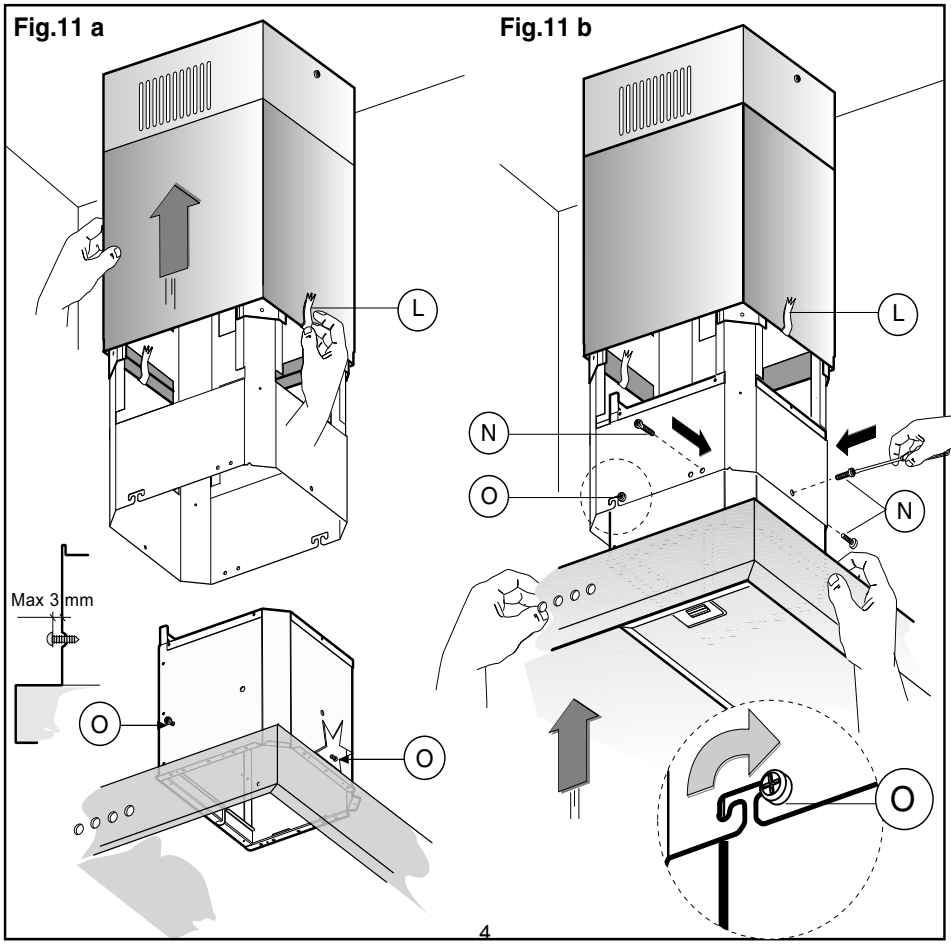

Fig.11

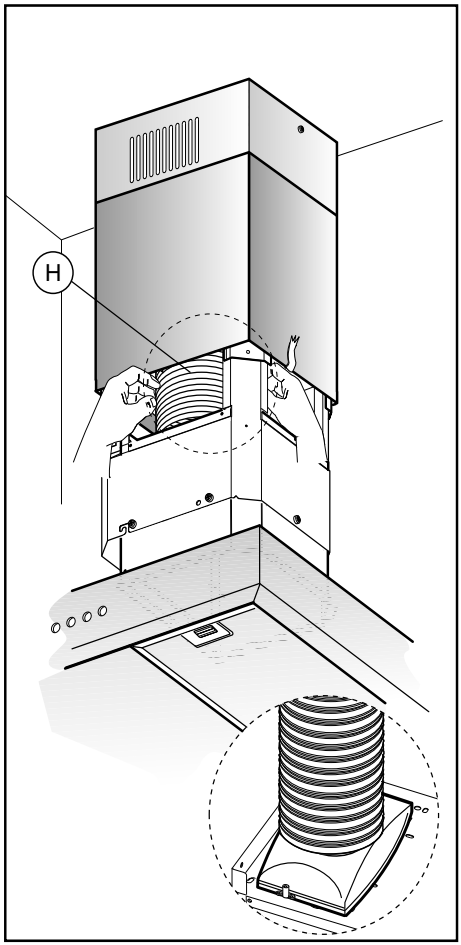

Fig.12

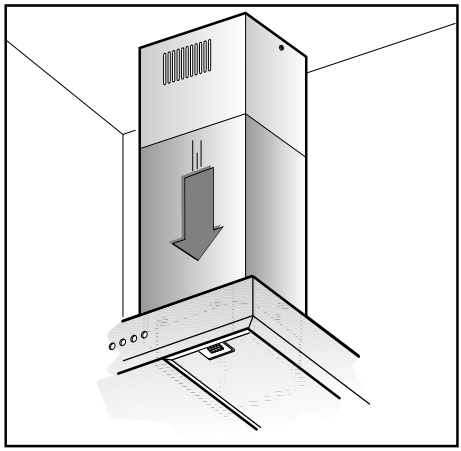

Fig.13

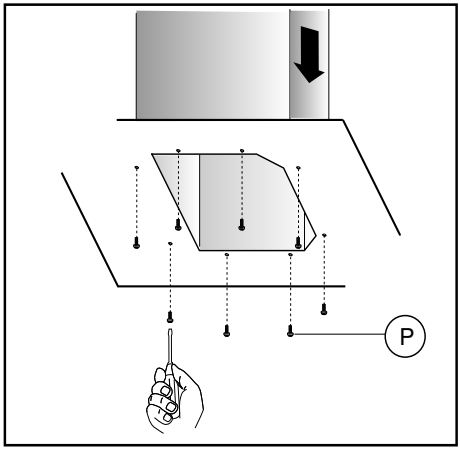

Fig.14

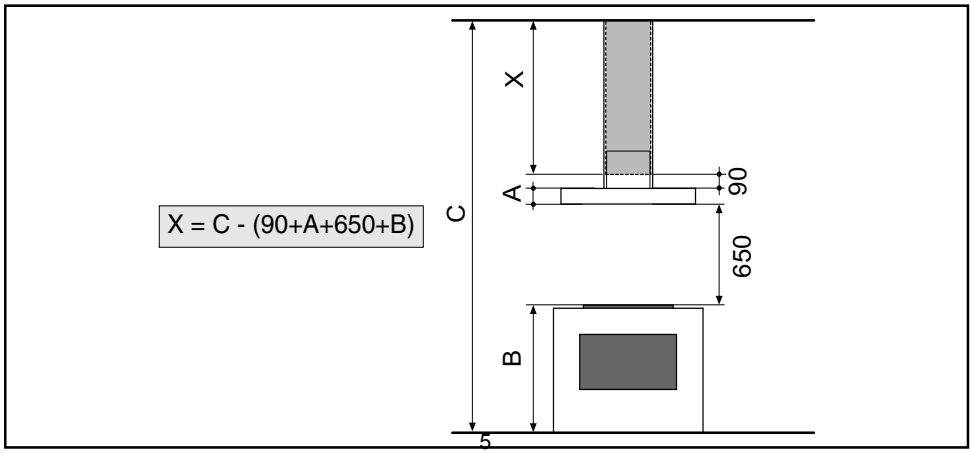

Fig.15

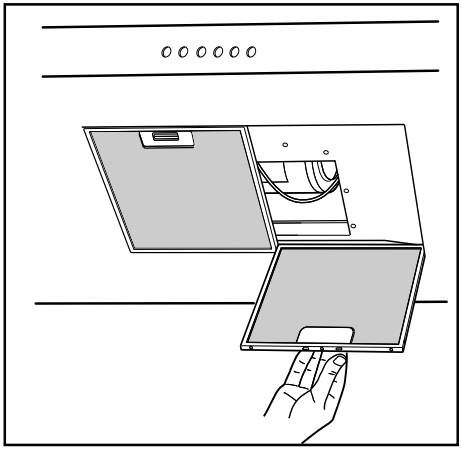

Fig.16

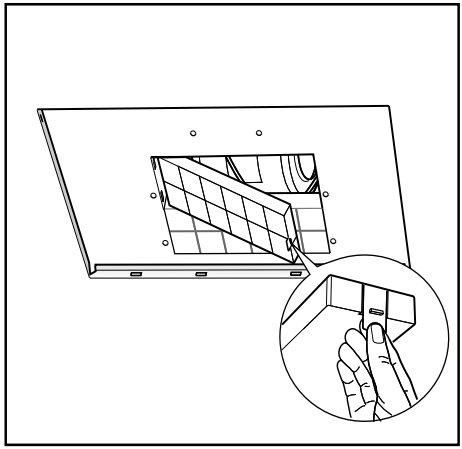

Fig.17

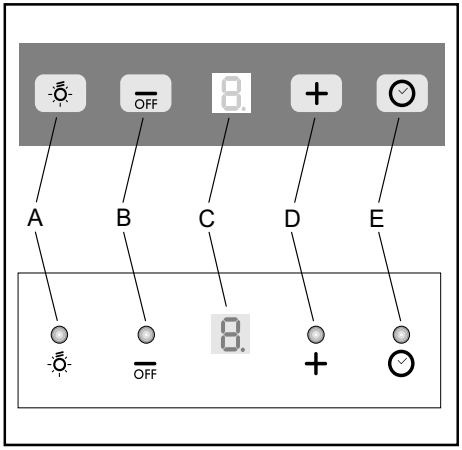

Fig.18

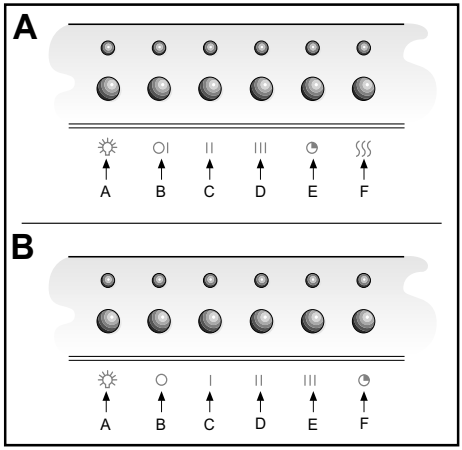

Fig.19

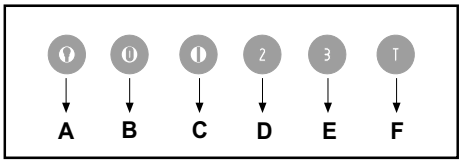

Fig.20

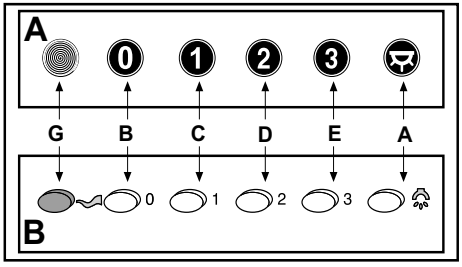

Fig.21

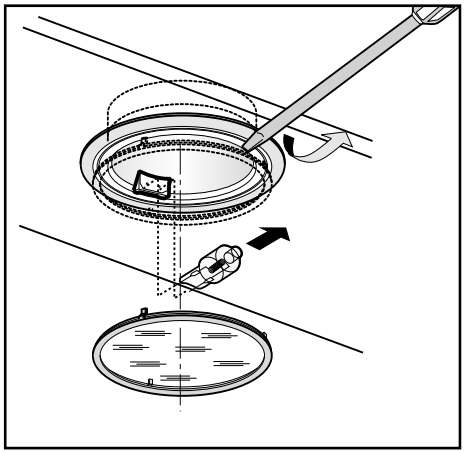

Fig.22

DK: Generel Info

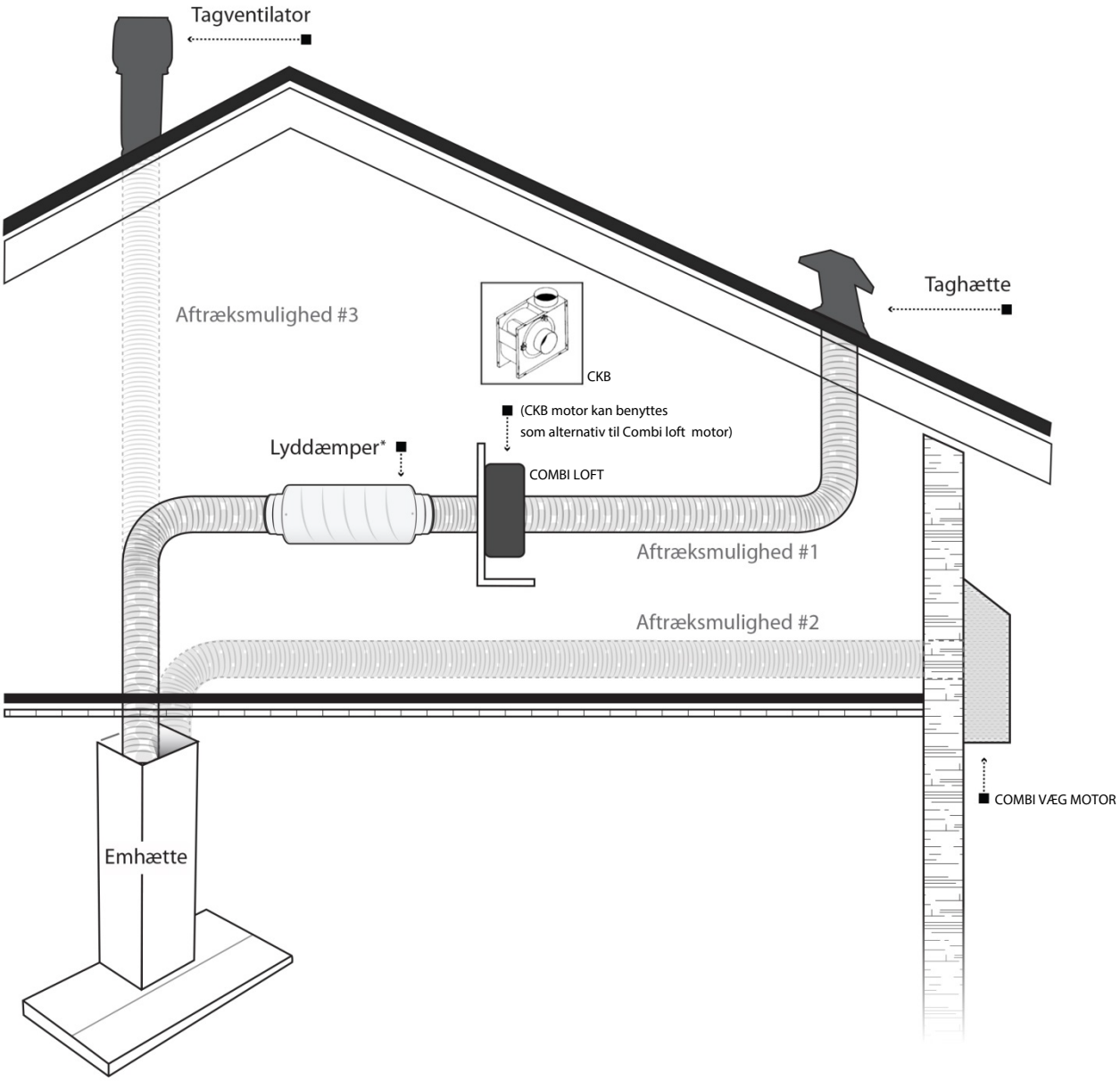

*Thermex anbefaleraltid at benytte lyd- og kondensisoleret aftræksslange ved gennemføring i ikke-opvarmede rum.
Ved brug af flexslange anbefales det at benytte en lyddæmper for at minimere lydniveauet.

Vær opmærksom på, at emhættens oprindelige aftræksdimension sikrer optimal udnyttelse.
I de tilfælde hvor man vælger at reducere aftræksdimensionen, medfører det øget lufthastighed samt øget modtryk i aftrækskanalen.
Dette medfører mindre ydeevne og højere lydniveau.
Det anbefales derfor altid at benytte den oprindelige aftræksdimension.
Ved brug af flexslange, skal det altid sikres at denne er fuldt udstrakt for at minimere luftmodstanden og derved opnå maksimal sugeevne, samt minimalt lydniveau.
Derudover er der mulighed for at benytte faste rør (spirorør eller plastrør) for yderligere at minimere luftmodstanden i kanalsystemet.

GENERELLE OPLYSNINGER

Læs omhyggeligt indholdet af denne brugsanvisning, da den giver vigtige oplysninger vedrørende sikkerheden ved installering, brug og vedligeholdelse. Opbevar brugsanvisningen til senere brug. Apparatet er udarbejdet til at kunne fungere; udsugende (udledning af luft til eksterne omgivelser Fig.1B) filtrerende (intern cirkulation af luft Fig.1A) og med udvendig motor. (Fig.1C).

OPLYSNINGER VEDRØRENDE SIKKERHED

1. Udvis forsigtighed hvis der samtidigt med emhætten er en varmekilde eller flamme i funktion, som er afhængig af luften i omgivelserne og forsynet med energi, der ikke er elektrisk, eftersom emhætten fjerner den luft fra omgivelserne, som flammen eller varmekilden har brug for til forbrænding. Det negative tryk i lokalet må ikke overstige 4 Pa (4x10-5 bar). For størst mulig sikkerhed, sørg for en passende ventilation af rummet. Hvad angår udsugningen til eksterne omgivelser følg de gældende normer.

Før modellen tilsluttes el-nettet:
- Kontrollèr informationsetiketten (placeret indeni apparatet), for at sikre, at spændingen og styrken er i overensstemmelse med el-nettet og at stikkontakterne er egnede. Hvis De er i tvivl, konsultèr en kvalificeret elektriker.
- Hvis forsyningsledningen er beskadiget, skal den udskiftes med en ledning eller en særlig samling fra fabrikanten eller et autoriseret servicecenter.

2. ADVARSEL!
I bestemte situationer kan elektriske hvidevarer være farlige.
A) Forsøg ikke at kontrollere filtrene mens emhætten er tændt.
B) Rør ikke ved pærer eller områderne omkring dem i forbindelse med længere brug af belysningsanlægget eller straks herefter.
C) Rør ikke ved lamperne efter længerevarende brug af apparatet.
D) Det er forbudt at flambere under emhætten.
E) Undgå åben flamme da det er skadelig for filtrene og kan forårsage brand.
F) Hold frituresteg ning under konstant overvågning for at undgå, at olien overophedes og bryder i brand.
G) Før man udføre enhver form for vedligeholdelse skal emhætten være afbrudt fra el-nettet.

Dette apparat er udviklet i overensstemmelse med det europæiske direktiv 2002/96/EF om affald af elektrisk og elektronisk udstyr (WEEE). Ved at sikre sig, at dette produkt bortskaffes på korrekt vis, bidrager brugeren til at forhindre eventuelle negative miljømæssige og sundhedsmæssige påvirkninger.

Symbolet på produktet eller på dokumentationen, der følger med produktet, angiver, at produktet ikke skal behandles som husholdningsaffald, men at det skal bortskaffes på passende vis på genbrugsstationer til elektriske og elektroniske apparater. Apparatet skal bortskaffes i overensstemmelse med de gældende regler for bortskaffelse af affald. For yderligere oplysninger om håndtering, genvinding og genbrug af dette produkt, bedes man kontakte de lokale myndigheder, teknisk forvaltning eller forretningen, hvor produktet er købt.

INSTRUKTION VED INSTALLERING

Monteringen og udførelsen af de elektriske forbindelser, skal udføres af specialiseret personale.

Den elektriske forbindelse.
Apparatet er udarbejdet i klasse II, derfor skal der ikke tilsluttes et kabel til jordforbindelsen.
Tilslutning til el-nettet skal udføres som følgende:
BRUN = **L** Linje
BLÅ = **N** Neutal
Hvis det ikke allerede findes, montèr da et standardstik beregnet til den forsyning, som er angivet på etiketten.Hvis der allerede er et stik, sørg da for at det er let tilgængelig efter installation af apparatet.
I tilfælde af en direkte tilslutning til el-nettet er det nødvendigt at anbringe en flerpolet afbryder med en afstand mellem kontakterne på minimum 3 mm, mellem apparatet og nettet. Afbryderen skal passe til el- forsyningen og være i overenstemmelse med de gældende normer.

- Minimums distancen mellem kogeoverfladen, målt fra selve kogepladerne, og den nederste del af emhhætten, skal være mindst 65 cm.
Hvis der anvendes et forbindelsesrør bestående af to eller flere dele, skal den øverste del placeres udenpå den nederste.
Tilslut ikke udledningen fra emhætten med et rør, hvori der cirkulere varm luft eller som anvendes til at udlede røg fra apparater, der ikke bruger elektrisk energi.
Inden man begynder monteringen fjernes filtret (Fig.16) for at gøre håndteringen af apparatet lettere.
I de tilfælde, hvor apparatet skal installeres i en udsugende version, forberedes åbningen til udledning af luft.

· **Montering af emhætten**
-Tag strukturen ud af emballagen og fjern de 2 skruer **A**, for at adskille den øverste del fra den nederste (fig. 2).
- Placèr loftsbeslaget i loftet og sørg for, at pilen vender mod samme side, som apparates kontrolpanel (Fig.3).
- Lav 4 huller Ø8 i loftet og skru de 3 skruer i, uden at stramme dem helt og være opmærksom på, ikke at placere en skrue i hullet afmærket med et **X** på loftsbeslaget (skruer og ravplugs skal være egnede til mur-typen).
- Tag den øverste del af strukturen **B** (fig.4) og placèr den mod de 3 ikke helt fastskruede skruer i overensstemmelse med de 3 huller.
Drej en lille smule, til den er fastgjort (fig. 4).
Skru den fjerde skrue **X** i og stram de 3 resterende, for helt at blokere den øverste del af strukturen **B.**
- Tag den nederste del af den teleskopisk formet struktur **C** og indfør den i den øverste del **B** (fig.5)
Indstil den ønskede højde ifølge de angivne tal i (fig. 15) og fastgør den ved hjælp af de 8 medfølgende skruer **G** (fig.6).
- Udsugende version: fastgør det bøjelige rør til den åbning, som er lavet til udledning af luft (fig. 7).
- Filtrerende version: Forbind det bøjelige rør med ventilationsanordningen **M** og fastgør skruerne **I** som vist i (fig. 8), de aktive kulfiltre skal anbringes i den udsugende del, som sidder inde i emhætten (fig. 17).
- Montèr pakningen **F** på den øverste del af emhættens udsugende del ved hjælp af de 2 skruer **E** (Fig. 9).
- Tag den øverste del af skorstenen og fastgør den til strukturen ved hjælp af de 2 skruer **A** (Fig. 10).
- Foren den nederste del af skorstenen med den øverste og fastgør den forsigtigt med et stykke tape **L** (Fig. 11a).
- Løsn de 2 skruer **O** (Fig. 11a) max 3 mm.
Anbring den udsugende del indeni rørstrukturen og vær opmærksom på, at skurerne **O**, som før blev løsnede, passes ind i hullerne på den nederste del, som angivet i (Fig. 11b).
- Skru de 3 skruer **N** fast (vedlagte) og stram de 2 skruer **O** (Fig. 11b).
- Fastgør røret til udlednng af luft **H** (ikke inklusiv) til pakningen **F** (fig. 12).
- Fjern tapen **L** og anbring det nederste skorstensstykke på emhættedelen (Fig. 13)
Hvis, Deres apparat er udstyret med en nedre skorstensdel, som skal fastgøres til emhættedelen ved hjælp af skruer, fjern da filtrene til opsugning af fedt, ved tryk på lukkemekanismen på emhætten (Fig. 16). Skru derefter den nederste del af skorstenen fast til emhætten ved hjælp af skrueren **P** (Fig. 14). Sørg for til sidst at genanbringe filtrene i emhætten igen.

BRUG OG VEDLIGEHOLDELSE

• Det anbefales at man sćtter apparatet i funktion inden man begynder tilberedning af madvarer.
Det anbefales at man laser apparatet fungere i 15 minutter efter at maden er blevet tilberedt, for at den mćttede luft kan blive fjernet helt.
Korrekt funktion af emhćtten afhćnger af hvor ofte der udfřres vedligeholdelse; dette gćlder specielt for filtret til modvirkning af fedtafsćttelse og det aktive kulfilter.
• Filtrene til modvirkning af fedtafsćttelse har til opgave at tilbageholde de fedtpartikler, der befinder sig i luften, og derfor vil tiden der forlřber inden disse filtre tilstoppes variere alt efter hvor ofte apparatet anvendes.
Under alle omstćndigheder skal man - for at forhindre brandfare - rense filtret efter hřjst 2 mĺneder ved at fřlge nedenstĺende fremgangsmĺde:
- Fjern filtrene fra emhćtten og vask dem med en oplřsning af vand og flydende neutralt vaskemiddel for at fjerne snavset.
- Skyl grundigt efter med lunkent vand og lad filtrene třrre.
- Filtrene kan ogsĺ vaskes i opvaskemaskinen.
Efter nogle afvaskninger af aluminiumspanelerne kan der forekomme farvećndringer. Denne omstćndighed giver ikke ret til eventuel udskiftning af panelerne.
• De aktive kulfiltre har til opgave at rense den luft der sendes tilbage i lokalet. Filtrene kan ikke vaskes eller genbruges og skal udskiftes efter hřjst fire mĺneder. Mćtningen af det aktive kul afhćnger af den mere eller mindre lćngerevarende anvendelse af apparatet, af křkkentypen, og af den hyppighed hvormed der udfřres rengřring af filtret til modvirkning af fedtafsćttelse.
• Rengřr hyppigt afsćttelser pĺ ventilatoren og de andre overflader ved hjćlp af en klud fugtet med denatureret alkohol eller neutralt vaskemiddel i vćskeform, der ikke indeholder slibende stoffer.
• Belysningsanlćgget er projekteret til brug under forberedelsen af maden og ikke til en lćngerevarende generel belysning af miljřet. Ved lćngerevarende brug af belysningen nedsćttes den gennemsnitslige brugstid for pćrerne betydeligt.

• Udskiftning af halogenpćrer (Fig.22).
For at udskifte halogenpćrerne **B** skal man fjerne glasset **C** ved at trykke pĺ rillerne.
Udskift pćrerne med pćrer af samme type.
Vćr opmćrksom: řr ikke ved pćren med bare hćnder.

BETJENING-SENHED: (Fig.18)
Tast A = tćnder/slukker lysene.
Tast B = tćnder/slukker emhćtten. Apparatet tćndes pĺ 1. hastighed. Hvis emhćtten er tćndt skal man trykke pĺ tasten i 2 sek. for at slukke. Hvis emhćtten er indstillet pĺ 1. hastighed er det ikke nřdvendigt at holde tasten trykket for at slukke. Sćnker motorhastigheden.
Display C = viser den valgte motorhastighed og aktivering af timer'en.
Tast D = tćnder emhćtten. Řger motorhastigheden. Ved tryk pĺ tasten fra 3. hastighed tćndes den intensive funktion i 10 minutter, hvorefter apparatet vender tilbage til at fungere med den almindelige hastighed, der var indstillet det řjeblik, hvor den intensive funktion blev tćndt. Under denne funktion blinker displayet.
Tast E = Nĺr timeren aktiveres, indstiller den funktionerne til at fortsćtte i 15 minutter, hvorefter de slukkes. Timeren slĺs fra ved at trykke pĺ tasten **E**. Nĺr funktionen Timer er tćndt, blinker decimaltallet pĺ displayet. Hvis funktionen til indstilling af hastighed er aktiveret, fungerer funktionen Timer ikke.

Hvis tasten **E** trykkes ned i 2 sekunder, nĺr emhćtten er slukket, aktiveres funktionen "**clean air**". Denne funktion tćndes motoren i 10 minutter for hver time pĺ řrste hastighedstrin. Nĺr funktionen er aktiveret, viser displayet en drejende bevćgelse af de omgivende segmenter. Nĺr tiden er glet, slukker motoren igen, og pĺ displayet vises bogstavet "**C**", indtil motoren igen efter 50 minutter aktiveres i 10 minutter og sĺ videre.

• Mćtning af fedtfiltre / aktive kulfiltre: Fig.18
- Nĺr displayet **C** blinker, og ćndrer blćserhastigheden, med bogstavet **F** (f.eks.1 og **F**), skal fedtfiltrene rengřres.
- Nĺr displayet **C** blinker, og ćndrer blćserhastigheden, med bogstavet **A** (f.eks.1 og **A**), skal kulfiltrene rengřres. Nĺr filteret er sat pĺ plads igen, skal den elektroniske hukommelse nulstilles ved at holde tasten **A** nede i ca. **5 sek.** indtil bogstaverne **F** eller **A** stopper med at blinke pĺ displayet **C**.
• **Betjeningsorganer:** Elektroniske (fig. 19A):
A = tast for BELYSNING
B = tast for OFF/FŘRSTE HASTIGHED
C = tast for ANDEN HASTIGHED
D = tast for TREDJE HASTIGHED
E = tast for TIMER AUTOMATISK STOP 15 minutter **(*)**
F = tast for RESET KONTROLLAMPE FILTERMĆTNING

Når kontrollampen for "filtermætning" blinker skal filtrene renses.
Når kontrollampen tændes uden at blinke, skal stålfiltrene renses og kulfiltrene skal udskiftes (i tilfælde af funktion med recirkulation).
Når denne handling er udført skal man trykke på F tasten i ca. 7 sek. for at udføre reset.

BETJENING-SENHED: (Fig.20) **LYSENDE** - (fig. 19B) **ELEKTRONISKE** er fřlgende tegnforklaring gćldende:
A = tast for BELYSNING
B = tast for OFF
C = tast for FŘRSTE HASTIGHED
D = tast for ANDEN HASTIGHED
E = tast for TREDJE HASTIGHED
F = tast for TIMER AUTOMATISK STOP 15 minutter **(*)**

Hvis Deres anlćg er udstyret med funktionen **INTENSIV** hastighed, skal knappen **E** holdes nedtrykket i 2 sekunder hvorved denne aktiveres i 10 minutter hvorefter den vender tilbage til den forudgĺende hastighed.
Nĺr funktionen er aktiveret, lyser kontrollampen. For at afbryde fřr de 10 minutter er glet, tryk igen pĺ tasten **E**
‘
Ved at trykke pĺ knappen **F** i 2 sekunder (ved slukket emhćtte) aktiveres funktionen "**clean air**". Denne funktion tćnder motoren i 10 minutter pr. time ved laveste hastighed. Sĺ snart funktionen er igangsat starter motoren ved řrste hastighed i 10 minutter, og under dette forlřb skal lamperne ved knap **F** og knap **C** blinke samtidigt. Nĺr tiden er glet standser motoren og kontrollampen ved knap **F** forbliver tćndt uden at blinke indtil der er glet endnu 50 minutter, hvor motoren igen starter ved řrste hastighed, og lamperne ved **F** og **C** igen begynder at blinke samtidigt i 10 minutter, og sĺ fremdeles. Ved at trykke pĺ en hvilken som helst knap bortset fra lysknappen vender emhćtten straks tilbage til den normale funktion (f.eks. hvis knappen **D** nedtrykkes bliver funktionen "**clean air**" afbrudt og motoren glr straks i anden hastighed; ved at trykke knap **B** afbrydes funktionen).

(*) Funktionen **"timer automatisk stop"** forsinker standsning af hćtten, som vil fortsćtte med at vćre tćndt (i 15 minutter) med den driftshastighed, der var i kraft i det řjeblik funktionen blev tilsluttet.

• Mćtning af fedtfiltre / aktive kulfiltre: Fig.19 B - Fig.20
- Nĺr tasten **A** blinker med **2 sek.** mellemrum, skal **fedtfiltrene** rengřres.
- Nĺr tasten **A** blinker med **0,5 sek.** mellemrum, skal **kulfiltrene** udskiftes.
Nĺr filteret er sat pĺ plads igen, skal den elektroniske hukommelse nulstilles ved at holde tasten **A** nede i ca. **5 sek.** indtil den stopper med at blinke.

• BETJENING-SENHED:
(Fig.21A) MEKANISKE_(Fig.21B) ELLIPSE er fřlgende tegnforklaring gćldende:
A = tast for BELYSNING
B = tast for OFF
C = tast for FŘRSTE HASTIGHED
D = tast for ANDEN HASTIGHED
E = tast for TREDJE HASTIGHED
G = Controlelampje dat aangeeft dat de motor in werking is.

FABRIKANTEN FRALĆGGER SIG ETHVERT ANSVAR FOR SKADER FORĹRSAGET AF MANGLENDE OVERHOLDELSE AF OVENSTĹENDE ADVARSLER

NO: Generell Info

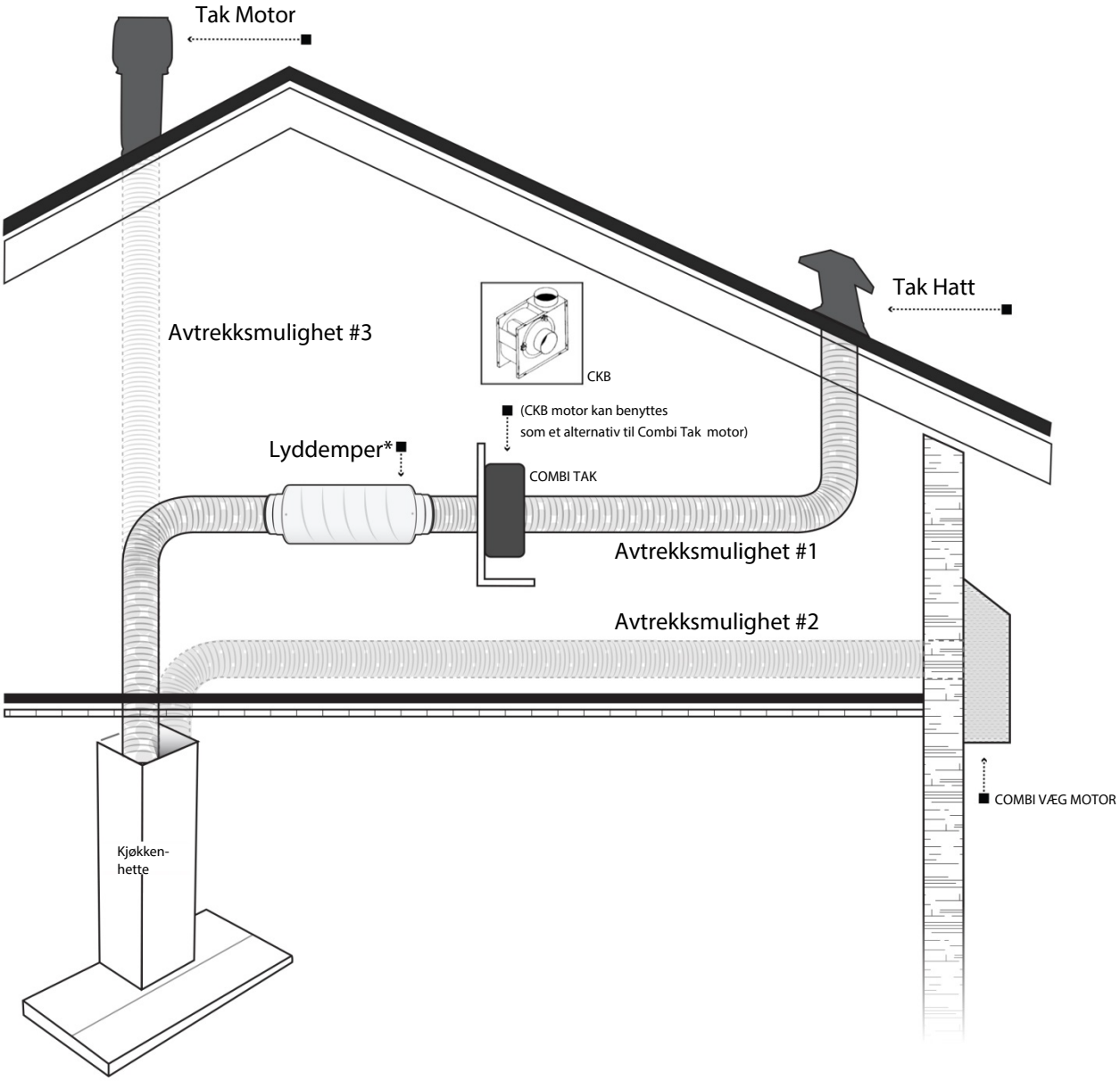

*Thermex anbefaler alltid at det benyttes lyd- og kondensisoleret aftrekkskanal ved gjennomføring i kalde rom/loft.
Ved bruk af fleksibel slange anbefales det å benytte lyddæmper for å redusere støynivået.

Vennligst vær oppmerksom på, at kjøkkenviften opprinnelige avtrekks dimensjon sikrer optimal utnyttelse.
I de tilfelle hvor man velger å redusere avtrekks dimensjon medfører det øket lufthastighet samt øket mottrykk i avtrekkskanalen, hvilket betyr mindre suge kapasitet og høyere lyd nivå.
Det anbefales alltid å benytte den opprinnelige avtrekks dimensjon.
Ved bruk av fleksibel slange, må det sikres at denne er helt utstrukket for å redusere luftmotstanden og oppnå maksimal sugeevne, samt redusere støynivå.
Det er også mulig å benytte faste kanaler (Spirorør eller plastrør) for ytterligere reduksjon av luftmotstanden i kanalsystemet.

GENERELT

Les denne bruksanvisningen nøye. Her gis viktig informasjon angående sikker installering, bruk og vedlikehold av apparatet. Ta vare på bruksanvisningen for fremtidige behov. Apparatet er laget for å kunne brukes i avtrekksversjon (suge ut luft utenifra - Fig.1B), filterversjon (resirkulere luft innvendig - Fig.1A) eller versjon med ekstern motor (Fig.1C).

SIKKERHETS INFORMASJON

1. Vær forsiktig dersom en vifte med utvendig avløp benyttes i samme rom som en brenner eller en ovn som ikke går på elektrisk strøm, da viften trekker ut luften brennern eller ovnen trenger til forbrenningen. Det negative trykket i rommet må ikke overstige 4 Pa (4x10-5 bar). For sikker bruk må man derfor sørge for tilstrekkelig ventilasjon av lokalet. Avtrekket skal utføres i henhold til gjeldende forskrifter.

Før modellen kobles til det elektriske systemet:
- Kontroller typeskiltet (befinner seg inni apparatet) for å kontrollere at spenning og styrke er i samsvar med strømnettet og at forbindelseskontakten er egnet. Er du i tvil ta kontakt med en kvalifisert elektriker.
- Dersom strømledningen er ødelagt, må denne byttes ut med en kabel eller en spesialenhet som kan skaffes hos produsenten eller serviceavdelingen til produsenten.

2. ADVARSEL !
Husholdningsapparater kan være farlige i visse situasjoner.
A) Ikke kontroller filtrene mens ventilatoren er i funksjon
B) Ikke vær borti lysene og området rundt dem i løpet av og like etter lenger bruk av lysinstallasjonen.
C) Berør ikke lyspærene når apparatet har vært i funksjon over lengre tid
D) Flamber aldri mat under ventilatoren
E) Unngå åpen flamme: det kan skade filtrene og føre til brann
F) Ved frityrsteking må du være tilstede hele tiden og passe på at ikke oljen overopphetes og tar fyr
G) Før det foretas noen form for vedlikehold på ventilatoren, må den frakobles strømnettet.

Dette apparatet er merket i samsvar med det europeiske dirketivet EC/96/2002, "Waste Electrical and Electronic Equipment" (WEEE). Ved å forsikre seg om at dette produktet blir avsatt på korrekt måte vil brukeren bidra til å hindre potensielt negative effekter for miljø og helse.

Symbolet på produktet, eller i den medfølgende dokumentasjonen viser til at dette produktet ikke må behandles som husholdningsavfall, men må leveres inn til spesialinnsamling for elektriske og elektroniske produkter for resirkulering. Man må kvitte seg med apparatet slik lokale regler for avsetting og resirkulering tilsier. For nærmere informasjon om behandling, gjenvinning og resirkulering av dette produktet må man kontakte det lokale avfallsselskap, offentlig kontor med ansvar for søppelinnsamling eller butikken der produktet ble kjøpt

INSTALLASJONSVEILEDNING

Montering og elektriske koblinger må utføres av kvalifisert personale.

• Elektrisk tilkobling
Apparatet er fremstilt i klasse II, ingen leder skal derfor kobles til jord. Tilkobling til strømnettet utføres på følgende måte:
BRUN = **L** strømførende
BLÅ = **N** nulleder

Hvis strømledningen er uten plugg, monteres en plugg av forskriftsmessig type, som svarer til strømstyrken som er oppgitt på typeskiltet. Dersom den er utstyrt med plugg, må ventilatoren monteres slik at pluggen er tilgjengelig.
Ved direkte tilkobling til strømnettet, må det monteres en flerpolet bryter med en kontaktåpning på minst 3 mm mellom apparatet og strømnettet. Bryteren skal være tilpasset strømstyrken og i overensstemmelse med gjeldende normer.

• Avstanden fra støtteoverflaten hvor kokekarene står på kokeoverflaten og laveste punkt på kjøkkenhetten må være minst 65 cm.
Dersom det benyttes en avtrekkskanal bestående av to eller flere deler, skal den øvre delen tres utenpå den nedre. Koble ikke ventilatoravtrekket til et rør der det passerer varmluft eller røyk fra apparater som ikke går på strøm. Ta ut det/de fetthemmende filteret/filtrene (Fig.16) før du begynner med monteringen. Dette gjør det lettere å manøvrere apparatet.
I anledning montering av apparatet i avtrekksversjon, forbered på forhånd hullet for luftevakuering.

• Montering av hetten
- Ta strukturen ut av innpakningen og fjern de 2 skruene A for å separere den øverste delen fra den nederste (fig.2).
- Sett hullmønsteret i riktig posisjon i taket og vær oppmerksom på at pilen peker i samme retning som kommandoene til apparatet (Fig.3).
Lag de 4 hullene Ø8 i taket og skru i 3 skruer uten å skru dem fullstendig fast. Vær oppmerksom på at du ikke må sette en skrue i hullet merket med en **X** på modellen (skruene og ekspansjonspluggene må være egnet for veggtypen).
- Ta den øverste delen av strukturen **B** (fig.4) og sett den på de 3 skruene (som ikke er helt fastskrudd) i samsvar med de tre knapphullene. Gjør en liten rotasjon slik at den innpasses (fig.4).
Skru til den fjerde skruen **X** og stram de 3 andre skruene for å blokkere definitivt den øvre delen av strukturen **B**.
- Ta den nedre delen av den teleskopiske strukturen **C** og før den inn i den øvre delen **B** (fig.5).
Reguler høyden ved å bruke målene som er indikert (fig.15) og fest ved hjelp av de 8 skruene **G** som følger med (fig.6).
- Versjon avtrekk: fest det fleksible røret til hullet for luftevakuering som er gjort i stand forhånd (fig.7).
- Versjon filter: fest det fleksible røret til ventilasjonshetten **M** og fest skruen I som indikert i (fig. 8). Karbonfiltrene må festes til avtrekksdelen som befinner seg inni hetten (fig.17).
- Monter forbindelsesflensen **F** som er i den øvre avtrekksdelen til hetten med de to skruene **E** (fig.9).
- Ta den øvre rørdelen og fest den til strukturen ved hjelp av de 2 skruene **A** (fig.10).
Koble sammen den nedre rørdelen med den øvre og fest nøyaktig med teip **L** (fig.11a).
- Skru av de 2 skruene **O** til max 3 mm (fig.11a).
Sett avtrekksgruppen inn i strukturen og pass på at skruene **O** som er avskrudd, fester seg i knapphullene i den nedre delen som indikert i (fig.11b).
Skru til de 3 skruene **N** (medfølger) og trekk de 2 skruene **O** (fig.11b).
- Fest røret for luftevakuering **H** (medfølger ikke) til Forbindelsesflensen **F** (Fig.12).
- Ta av teipen **L** og støtt den nedre rørdelen på hettens base (Fig.13).
Dersom ditt apparat er utstyrt med nedre rørdel som må festes til hettens base med skruer, ta fettfiltrene ut av hetten ved hjelp av håndtakene (fig.16). Skru deretter nedre del av røret i fra innsiden av hetten ved å bruke skruene **P** (Fig.14). Sørg deretter for å sette på plass igjen filtrene.

BRUK OG VEDLIKEHOLD

• Apparatet bør alltid settes igang før matlagingen starter. Det anbefales å la viften virke i 15 minutter etter at matlagingen er avsluttet, slik at all matos blir fjernet. For at viften til enhver tid skal virke tilfredsstillende, er det viktig at man utfører vedlikeholdet regelmessig. Spesielt gjelder dette fettfilteret og kullfilteret.
• Fettfiltrenes oppgave er å fjerne fettpartiklene i luften. Filtrene vil derfor med tiden bli skitne, avhengig av hvor ofte apparatet brukes.
I alle tilfeller er det nødvendig å rengjøre disse filtrene etter maks. 2 måneder for å unngå fare for brann. Gå frem på følgende måte:
- Ta filtrene ut av viften og legg dem i bløt i vann tilsatt et flytende, nøytralt rengjøringsmiddel. Vent til fettet har løst seg opp.
- Skyll omhyggelig med lunkent vann og la filtrene tørke.
- Filtrene kan også vaskes i oppvaskmaskin.
Det kan hende aluminiumsplatene får en litt annen farge etter at de har blitt vasket noen ganger. Dette gir imidlertid ikke rett til en eventuell utskiftning i garantitiden.
• Kullfiltrene renser luften før den føres ut i rommet igjen. Filtrene kan ikke vaskes eller brukes om igjen, og må skiftes ut minst hver 4. måned. Hvor raskt kullfiltrene blir skitne avhenger av hvor ofte viften brukes, hva slags mat som tilberedes og hvor ofte fettfilteret rengjøres.
• Fjern regelmessig alt fett på viften og andre overflater ved hjelp av en klut fuktet med sprit eller et nøytralt, flytende rengjøringsmiddel som ikke lager riper.
• Lysinstallasjonen er prosjektert for bruk under koking og ikke for lenger bruk ved opplysing av rommet. Forlenget bruk av lysinstallasjonen minsker betraktelig varigheten av lyspærene.

• Utskifting av halogene lyspærer (Fig.22).
For å skifte ut de halogene lyspærene **B** ta av glasset **C** ved å trykke på hakkene.
Skifte ut med lyspærer av samme type.
Advarsel: Ikke ta på lyspærene med bare hender.

KONTROLLER: (Fig.18)
Tast A = lys på/av
Tast B = ventilator på/av. Apparatet starter på 1. hastighet. Dersom ventilatoren er på, trykker man 2 sekund på knappen for å slå den av. Dersom ventilatoren befinner seg på 1. hastighet er det ikke nødvendig å holde knappen inne for å slå den av. Motorhastighet reduseres.
Display C = indikerer den valgte motorhastigheten og aktivering av tidsur.
Tast D = starter ventilatoren. Øker motorens hastighet. Ved å trykke på tasten fra 3. hastighet vil intensiv-funksjonen aktiveres i 10 minutter. Deretter vil apparatet gjenoppta den normale hastigheten det gikk på da funksjonen ble aktivert. Displayet vil blinke så lenge funksjonen er aktivert.
Tast E = Tidsbryteren bryter av funksjonene etter en bestemt tid, etter at denne er blitt akrivert vil funksjonene slå seg av etter 15 minutter. Tidsbryteren vil bli deaktivert ved å trykke en gang til på tast **E**. Når tidsbryterfunksjonen er aktiv vil man på skjermen se desimalpunktet som blinker. Dersom intensiv hastighet er på kan ikke tidsavbrudd aktiveres.

Ved å trykke på tast **E** i 2 sekunder med avslått apparat vil funksjonen "**clean air**" aktiveres. Denne funksjonen slår på motoren i 10 minutter hver time, ved laveste hastighet. Under bruk må skjermen vise rotasjonsbevegelsen til de ytre segmentene. Når denne tiden er gått, vil motoren slå seg av og man vil på skjermen kunne se bokstaven "**C**" lyse, helt til motoren starter opp igjen etter 50 minutter for å være i virksomhet 10 minutter til.

• Saturazione filtri Antigrasso/Carbone attivo: Fig.18
- Når man skjermen **C** ser at bokstaven **F** blinker, med vekslende hastighet, (f.eks.1 og **F**) må fettfiltrene rengjøres.
- Når man skjermen **C** ser at bokstaven A blinker, med vekslende hastighet, (f.eks.1 og **A**) må karbonfiltrene skiftes.
Etter at det rene filteret er plassert riktig, skal det elektroniske minnet tilbakestilles ved å trykke på knappen A i ca. **5 sekunder**, inntil indikasjonen **F** eller **A** som vises på displayet C slutter å blinke.

• **Kontroller:** Elektroniske (fig. 19A):
A = tast for BELYSNING
B = tast for OFF (AV) / FØRSTE HASTIGHET
C = tast for ANNEN HASTIGHET
D = tast for TREDJE HASTIGHET
E = tast for TIDSUR AUTOMATISK STOPP 15 minutter **(*)**
F = tast for TILBAKESTILLING AV INDIKATORLAMPE FOR SKITNE FILTRE
Når indikatorlampen for "skitne filtre" blinker, må fettfiltrene vaskes.
Når indikatorlampen lyser kontinuerlig uten å blinke, må fettfiltrene vaskes og kullfiltrene skiftes ut (på versjoner med resirkulering av luften).
Etter at denne operasjonen er utført, trykker man på tasten for å tilbakestille den.

KONTROLLER: (Fig.20) **MED LYS** - (Fig.19B) **Elektroniske** benyttes følgende symboler:
A = tast for BELYSNING
B = tast for OFF (AV)
C = tast for FØRSTE HASTIGHET
D = tast for ANNEN HASTIGHET
E = tast for TREDJE HASTIGHET
F = tast TIDSURE AUTOMATISK STOPP 15 minutter **(*)**

Hvis ditt apparat er utstyrt med hastighetsfunksjonen **INTENSIV**, hold inne tasten **E** i ca. 2 sekunder og denne funksjonen aktiveres i 10 minutter og deretter går den tilbake til den forhåndsinnstilte hastigheten.
Når funksjonen er aktiv blinker LED. For å avbryte før det har gått 10 minutter trykk på nytt på tasten **E**.

Ved å trykke på tasten **F** i 2 sekunder (når viften er avslått), aktiveres funksjonen "**clean air**". Denne funksjonen gjør at motoren startes i 10 minutter hver time på laveste hastighet. Med en gang funksjonen aktiveres, starter motoren på laveste hastighet og varer i 10 minutter. I disse 10 minuttene blinker både tasten **F** og tasten **C**. Etter disse 10 minuttene stopper motoren og lyset til tasten **F** forblir påslått inntil motoren starter igjen etter 50 minutter. Da begynner lysene til **F** og **C** å blinke igjen i 10 minutter osv. Ved å trykke på hvilken som helst tast på viften (ikke tastene tilhørende lysene), går viften tilbake til sin normale funksjon(f.eks. hvis du trykker på tasten **D** stanses funksjonen "**clean air**" og motoren startes øyeblikkelig på hastighetsnivå 2; ved å trykke på tasten **B** stanses funksjonen).

(*) Med funksjonen "tidsur automatisk stopp" utsettes stans av ventilatoren, som vil fortsette å gå i 15 minutter på samme hastighet som da funksjonen ble aktivert.

• Overmetning av aktivt-karbonfilteret/ avfettingsfilteret: Fig.19B - fig.20
- Når tasten **A** blinker med en frekvens på **2 sek.**, er det nødvendig å gjøre rent **avfettingsfiltrene**.
- Når tasten **A** blinker med en frekvens på **0,5 sek.**, er det nødvendig å bytte ut **karbonfiltrene**.
Deretter settes det rene filteret tilbake på plass, og man stiller så tilbake minnet ved å trykke på tast **A** i ca **5 sekunder**, helt til det slutter å blinke.

KONTROLLER:(Fig.21A) MEKANISKE (Fig.21B) ELLIPSIS benyttes følgende symboler:
A = tast for BELYSNING
B = tast for OFF (AV)
C = tast for FØRSTE HASTIGHET
D = tast for ANNEN HASTIGHET
E = tast for TREDJE HASTIGHET
G = kontrollampe for MOTOR I FUNKSJON

PRODUSENTEN FRASKRIVER SEG ETHVERT ANSVAR FOR SKADER SOM SKYLDES AT OVENNEVNTE RETNINGSLINJER IKKE ER BLITT FULGT

SE: Allmän Information

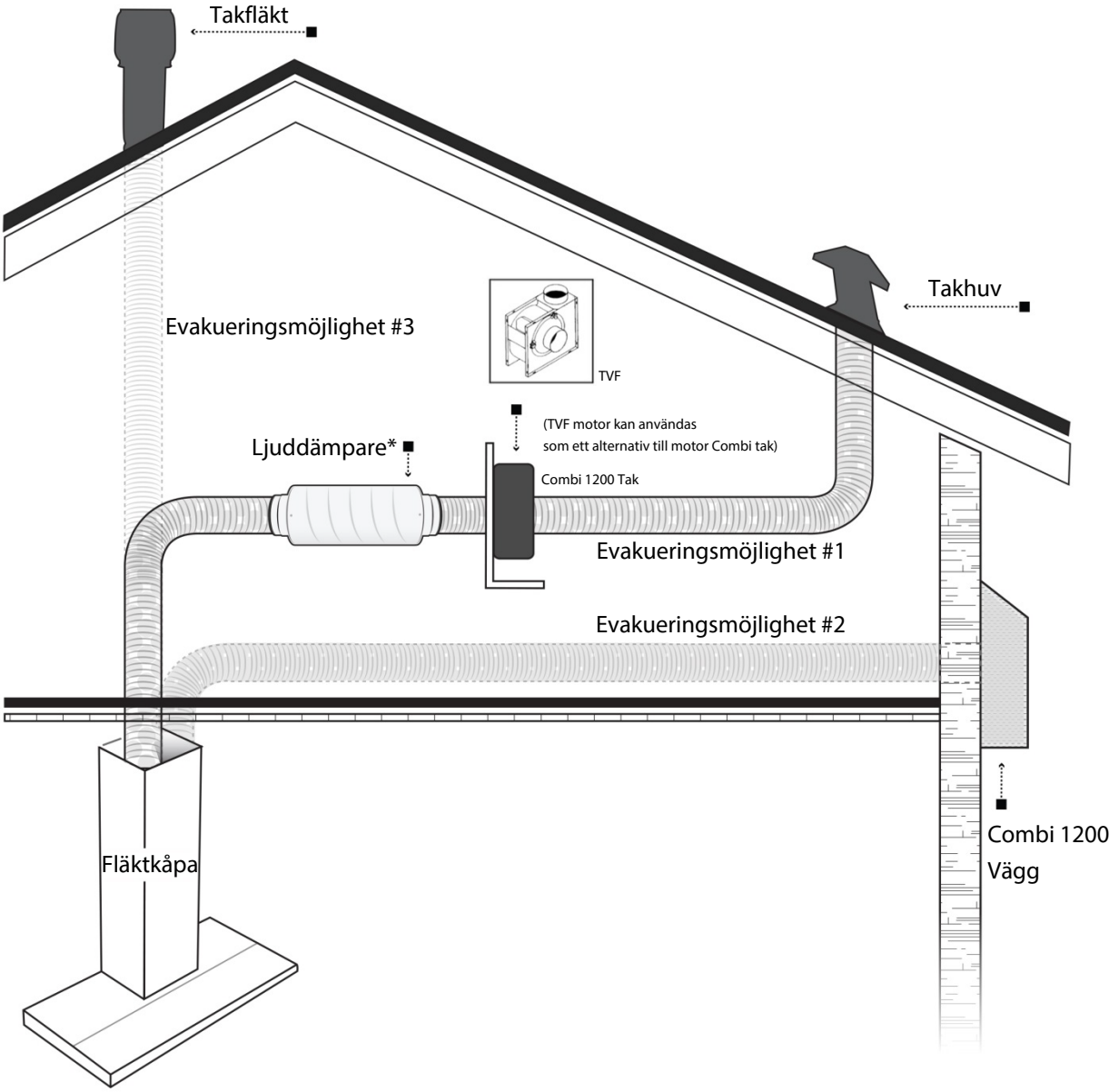

*Tänk på att alltid isolera spirorören, speciellt i ouppvärmda utrymmen.

Vänligen var uppmärksam på fläktens anslutningsdiameter för optimal funktion.
Om man väljer att reducera slanganslutningen medför det ökat mottryck som innebär högre ljud och lägre kapacitet.
Vi uppmanar därför att man använder den kanaldimension som fläktens anslutning har!
Vid montering av flexibel slang skall denna alltid sträckas ut och kortas av vid behov. Detta för att minska luftmotståndet och få bästa effekt till lägst möjliga ljudnivå.
Slang används endast sista biten inne i fläktkåpan, i övrigt skall fasta spirorör användas och isoleras efter regler och behov.

SVERIGE S

OBSERVERA

Läs innehíllet i detta instruktionshäfte noga dí det tillhandahíller viktig information vad beträffar säkerheten vid installation, användning och underhíll. Spar häftet för eventuella framtida konsultationer. Apparaten har utformats antingen som utsugningskípa (extern luftevakuering) eller filterkípa (intern luftrecirkulation). Apparaten är konstruerad för att användas som antingen insugande version (utsugning av luft utomhus - Fig.1B), filtrerande version (ítercirkulering av luft inomhus - Fig.1A) eller version med yttre motor (Fig.1C).

SÄKERHETSFÖRESKRIFTER

1. Var uppmärksam om utsugningskípan fungerar samtidigt som en brännare eller eldhärd som är beroende av omgivningsluften i rummet och som drivs med annan typ av energi än elektrisk energi, eftersom utsugningskípan suger upp luft frín rummet som brännaren eller eldhärden är i behov av för sin förbränningsprocess. Undertrycket i lokalen fír inte överskrida 4 Pa (4x10-5 bar). För att garantera säkerheten rekommenderas därför en god ventilation av lokalen. Vad beträffar det utvändiga utsläppet skall de i det aktuella landet gällande normerna och föreskrifterna respekteras.

Innan apparaten kopplas till elnätet:
- kontrollera typskylten (pí insidan av apparaten) och försäkra dig om att spänning och effekt motsvarar elnätets och att stickkontakten passar. Rídfrída kunnig eltekniker, om du är tveksam.
- Om nätkabeln är skadad ska den bytas ut mot en ny kabel eller en specialsats som tillhandahálls av tillverkaren eller dess tekniska servicetjänst.

2. VARNING !
Elektriska hushíllsmaskiner kan under vissa omständigheter medföra risker.
A) Kontrollera aldrig filtren samtidigt som kípan är i funktion
B) Vidrör inte lamporna eller närliggande delar medan belysningen är tänd eller om den varit tänd länge.
C) Rör inte lamporna om apparaten varit i funktion under en längre tid
D) Det är förbjudet att grilla mat över öppen lída under kípan
E) Undvik öppen lída, dí sídan är skadlig för filtren och utgör brandrisk
F) Vid frityrkokning míste spisen övervakas kontinuerligt för att undvika att oljan överhettas och tar eld
G) Innan nígon typ av underhíllsarbete genomförs míste kípan kopplas ifrín det elektriska nätet.

Den här apparaten överensstämmer med europadirektivet 2002/96/EG, Waste Electrical and Electronic Equipment (WEEE). Genom att försäkra sig om att den här produkten elimineras pí rätt sätt, bidrar användaren till att förebygga eventuella negativa följdrisker för miljö och hälsa.

Symbolen pí produkten eller pí bifogad dokumentation indikerar att den här produkten inte ska behandlas om hushíllsavfall utan ska överlämnas till lämplig avfallsstation för ítervinning av elektriska och elektroniska apparater. Kassera enligt gällande lokala normer för avfallshantering. För ytterligare information om hantering och ítervinning av produkten, kontakta det lokala kontoret, uppsamllingsstation för hushíllsavfall eller affären där produkten inhandlats.

INSTALLATIONS INSTRUKTIONER

Ítgärder för montering och elanslutning míste utföras av kunnig personal.

• Elanslutning

Apparaten är av typklass II, och inga kablar skall därför jordanslutas.
Nätanslutningen skall utföras pí följande sätt:
BRUN = **L** fas
BLÍ = **N** nolla
Om kabeln inte redan är försedd med en sídan skall en standard stickpropp, avsedd för den pí märkplíten angivna belastningen monteras.
Om kontakt finns skall kípan installeras sí att denna kontakt är tillgänglig.
I det fall apparaten ansluts fast till nätet, skall man montera en flerfasig strömbrytare mellan apparaten och eluttaget, med ett minst 3 mm brett luftgap mellan kontakterna, som är avsett för den aktuella belastningen och uppfyller gällande normer.

• Det minimala avstíndet mellan kokkärlens underlag pí kokhällen och spisfläktens nedre del míste vara minst 65 cm.
I det fall ett anslutningsrör används som bestír av tví eller flera delar, míste den övre av delarna träs utanpí den undre delen.
Anslut inte kípans utloppsrör till luftkanaler i vilka varmluft cirkulerar, eller kanaler som används för att evakuera rök frín apparater som drivs med annan typ av energi än elektrisk energi. För att förenkla handhavandet av apparaten ska antifettfiltret/-en tas ur innan monteringsmomenten píbörjas (Fig.16).
Om apparaten ska monteras med utsugningversion ska híl för luftuttömning anordnas.

• Montering av fläktkípan
- Lyft ut apparaten ur förpackningen och lossa de 2 skruvarna **A** för att skilja den övre delen frín den nedre (fig. 2)**.**
- Placera hílstansen i taket och se till att pilen sitter i samma läge som apparatens styrpanel (fig.3).
Gör 4 Ř8 híl i taket och skruva i 3 skruvar utan att vrida ít dem helt. Var noga med att inte sätta i skruven i det híl som markerats med ett **X** pí hílstansen (skruvarna och expansionshílen míste anpassas till väggen).
-Ta den övre delen av apparaten **B** (fig.4) och sätt i den pí de 3 skruvarna som inte är helt ítdragits i nivís med de 3 hílen.
Vrid lite för att fästa (fig. 4) .
Skruva i den fjärde skruven **X** och dra ít de övriga 3 för att ílsa fast den övre delen av apparaten **B** fullständigt.
- Ta nu den nedre delen av teleskopstrukturen **C** och sätt pí den övre **B** (fig. 5).
Reglera till önskad höjd och jämför med indikerade höjder pí (fig.15). Vrid ít de 8 bifogade skruvarna **G** (fig. 6).
- Insugande version: fäst slangen i hílet för luftuttömning, se (fig. 7).
- Filterversion: koppla den flexibla slangen till luftavskiljare **M** och vrid ít skruven **I** enligt anvisning i (fig.8), de aktiva kolfiltren míste sättas in pí utsugningsenhten inne i fläktkípan (fig. 17).
- Montera flänsen pí fog **F** i fläktkípans övre del med 2 skruvar **E** (fig. 9).
- Ta det övre rökröret och fäst pí strukturen med de 2 skruvarna **A** (fig. 10).
Sammanför det nedre rökröret med det övre och fäst noggrant med tejp **L** (fig. 11a).
- Lossa de 2 skruvarna **O** (Fig.11a) högst 3 mm.
Sätt i utsugningsenheten i apparaten och se till att skruvarna **O**, som lossades innan, hakar fast i hílen pí den nedre apparatdelen, som visas pí (fig. 11b).
Vrid ít de 3 skruvarna **N** (bifogas) och dra ít de 2 skruvarna **O** (fig. 11b).
- Fäst luftuttömningsröret **H** (bifogas inte) pí kopplingsfogen **F** (fig. 12)
- Ta av tejpen **L** och placera det nedre rökröret ovanpí fläktkípan (fig. 13).
Om din apparat är försedd med ett nedre rökrör som behöver fästas vid fläktkípan med skruvar, ska fettfiltren först plockas ur kípan, det gör du genom att vrida pí handtagen (fig. 16). Skruva loss det nedre rökröret frín insidan av spiskípan med hjälp av skruvarna **P** (fig. 14).
Sätt sedan tillbaka filtren pí plats.

ANVÄNDNING OCH UNDERHÅLL

• Det är tillrådligt att sätta apparaten i funktion innan någon typ av matlagning förekommer.
Det är tillrådligt att låta apparaten fungera i ytterligare 15 min. efter matlagningen, för att eliminera allt matos.
Köpans goda funktion beror på hur ofta underhållsarbetet utför, i synnerhet vad beträffar fettfiltret och det aktiva kolfiltret.
• Fettfiltren renar luften från fettpartiklar, vilket innebär att de gror igen efter viss tid, beroende på användningen av apparaten.
Det är under alla händelser nödvändigt att efter högst 2 månaders användning rengöra filtret genom att utföra följande underhåll:
- Avlägsna filtren från köpan och tvätta dem med neutralt flytande rengöringsmedel och vatten så att smutsen löses upp.
- Skölj noga med ljummet vatten och låt torka
- Filtren kan även tvättas i diskmaskin.
Efter ett antal rengöringar av aluminiumfiltren kan färgförändringar förekomma. Detta ger ingen rätt till klagomål eller ersättning av ramarna.
• De aktiva kolfiltren renar luften som sedan åter leds ut i lokalen. Filtren kan inte tvättas eller rensas för återanvändning och måste bytas ut var 4:e månad. Det aktiva kolets mättningsgrad beror på hur ofta fettfiltret rengörs.
• Rengör fläktens och närliggande ytor regelbundet med en trasa som fuktats med denaturerad sprit eller neutralt flytande rengöringsmedel utan slipverkan.
• Belysningsanläggningen är avsedd att användas under matlagning och ej som allmänbelysning i rummet under längre tid. Lampornas medellivslängd minskar avsevärt om de används länge för allmänbelysning.

• Byta halogenlampor (Fig. 22).
För att byta halogenlamporna **B**, bänd upp glaset **C** i springorna.
Byt ut mot lampor av samma typ.

OBS! Ta inte i lampan med bara händer.

MANÖVERFUNKTIONER: (Fig.18)
Tangent A = slår på/av belysningen
Tangent B = slår på/av köpan. Apparaten startar med den lägsta hastigheten. Om köpan fungerar skall tangenten tryckas in halv sekund för att slå av den. Om köpan fungerar med den lägsta hastigheten behöver man inte hålla tangenten intryckt för att stänga av den. Minskar motorns hastighet.
Display C = anger den valda motorhastigheten och aktiveringen av timern**.**
Tangent D = slår på köpan. Ökar motorns hastighet. Om tangenten för den tredje hastigheten trycks in startar den intensiva hastigheten under 10 sekunder för att sedan återgå till den arbetshastighet som var aktiv före ingreppet. Displayen blinkar under denna funktion.
Tangent E = Il Timer ställer in funktionstiderna vid aktiveringen på 15 minuter, varefter de stängs av. Avaktivera timern genom att trycka på knapp **E**. När funktionen Timer är aktiv på displayen ska decimalpunkten blinka. Om hastighetens intensivläge är i funktion kan timern inte aktiveras.

Genom att trycka på knapp **E** i 2 sekunder, när apparaten är avstängd, så aktiveras funktionen "**clean air**". Denna tänder motorn i 10 minuter varje timme på första hastigheten. Under funktion ska displayen visa de perifera segmentens rotation. När denna tid gått ut släcks motorn och displayen visar den lysande bokstaven "**C**" tills motorn efter ytterligare 50 minuter startar igen och går i 10 minuter igen och så vidare.

• Orena fettfilter/aktivt kolfilter: Fig.18
- När displayen **C** blinkar och visar omväxlande drifthastigheten och bokstaven **F** (t.ex. 1 och **F**) ska **fettfiltren** rengöras.
- När displayen **C** blinkar och visar omväxlande drifthastigheten och bokstaven **A** (t.ex.1 och **A**) ska **kolfiltren** bytas ut.

När det rena filtret har satts tillbaka, ska det elektroniska minnet nollställas genom att trycka ned knappen **A** i cirka **5 sek** tills signalerna **F** eller **A** slutar att blinka på displayen **C**.

• MANÖVERFUNKTIONER: Elektroniska (Fig.19A):
A = knapp för BELYSNING
B = knapp OFF/FÖRSTA HASTIGHET
C = knapp ANDRA HASTIGHET
D = knapp TREDJE HASTIGHET
E = knapp TIMER FÖR AUTOMATISK AVSTÄNGNING EFTER 15 minuter **(*)**
F = KONTROLLAMPA FÖR IGENGRODDA FILTER

När kontrollampan " igengrodda filter " blinkar skall fettfiltren tvättas.När kontrollampan lyser utan att blinka skall fettfiltren tvättas och kolfiltren bytas ut (vid funktion med recirkuleringsversion).När detta arbetsmoment slutförs skall reset-knappen tryckas in.

MANÖVERFUNKTIONER: (Fig.20) **LYSANDE** - (Fig.19B) **Elektroniska** beskrivs symbolerna här nedan:
A = knapp för BELYSNING
B = knapp OFF
C = knapp FÖRSTA HASTIGHET
D = knapp ANDRA HASTIGHET
E = knapp TREDJE HASTIGHET
F = TIMER FÖR AUTOMATISK AVSTÄNGNING EFTER 15 minuter. **(*)**

• Om er fläkt har funktionen hastighet i INTENSIVLÄGE, tryck på knapp E i ca 2 sekunder för aktivering i 10 minuter, varefter hastigheten går tillbaka till den tidigare inställningen.
När funktionen aktiveras blinkar lysdioden. För att avbryta den innan 10 minuter förflutit, trycker du på knapp **E** igen.

Tryck på knapp **F** i 2 sekunder (när fläkten är avstängd) för att sätta igång funktionen "**clean air**". Genom denna funktion sätts fläktmotorn igång i 10 minuter varje timme på hastighet ett.
Omedelbart efter att ha aktiverat denna funktion, sätts motorn igång på hastighet ett under 10 minuter, medan knapp **F** och knapp **C** samtidigt blinkar.
Därefter släcks motorn och lysdiod **F** förblir tänd med fast ljus ända tills motorn efter ytterligare 50 minuter startar igen på hastiget ett och lysdioderna **F** och **C** börjar blinka igen i 10 minuter osv. Genom att trycka på vilken som helst av knapparna, förutom belysningsknappen, återgår fläkten omedelbart till normal funktion (t.ex. om jag trycker på knapp **D** så sätts "**clean air**" ur funktion och motorn går genast på hastighet två; genom att trycka på knapp **B** sätts den ur funktion).

(*) Funktionen" timer för automatisk avstängning "fördröjer avstängningen av köpan, som fortsätter att fungera i 15 minuter med samma arbetshastighet som vid påslagningen av denna funktion.

• Orena fettfilter/aktivt kolfilter Fig.19B - Fig.20**:**
- När knappen **A** blinkar med ett intervall på **2 sek** ska **fettfiltren** rengöras.
- När knappen **A** blinkar med ett intervall på **0,5 sek** ska **kolfiltren** bytas ut.
När det rena filtret har satts tillbaka, ska det elektroniska minnet nollställas genom att trycka på knapp **A** i cirka **5 sek** tills varningslampan slutar att blinka.

MANÖVERFUNKTIONER: Fig.21A) MEKANISKA
(Fig.21B) ELLIPS beskrivs symbolerna här nedan:

A = knapp för BELYSNING
B = knapp OFF
C = knapp FÖRSTA HASTIGHET
D = knapp ANDRA HASTIGHET
E = knapp TREDJE HASTIGHET
G = kontrollampa MOTORN I FUNKTION

TILLVERKAREN FRÅNSÄGER SIG ALLT ANSVAR FÖR EVENTUELLA SKADOR SOM ORSAKTS P.G.A. ATT OVANSTÅENDE INSTRUKTIONER INTE RESPEKTERATS

THERMEX SCANDINAVIA A/S SERVICEAFD.
Farøvej 30 • 9800 Hjørring • Danmark
Tlf.: 98 92 62 33 • Fax: 98 92 60 04
E-mail: info@thermex.dk

THERMEX SCANDINAVIA AB
Importgatan 12 A • S-422 46 Hisings Backa
Tel: 031 340 82 00 • Fax: 031 26 33 90
E-mail: info@thermex.se • www.thermex.se

THERMEX SCANDINAVIA S.A.U.
C/Noi del Sucre, 42 • 08840 Viladecans
Tel.: 93 637 30 03 • Fax: 93 637 29 02
E-mail: info@thermex.es • www.thermex.es

Thermex Scandinavia AS
Lørenskogveien 75 • 1470 LØRENSKOG
Tel.: +47 22 21 90 2
E-Mail: www.thermex.no • info@thermex.no

Ecco Print as