Bäste kund,
Vi vill tacka dig för att du köpt en kaffebryggare ur vår 50-talsserie.
Genom att välja en av våra produkter har du valt en apparat som är resultatet av en unik stil, en innovativ teknisk design och en känsla för detaljer.
Denna apparat passar perfekt med andra Smeg-produkter samtidigt som den ger en särskild känsla av stil i ditt kök.
Vi hoppas att du ska uppskatta din nya hushållsapparat och dess funktioner till fullo.
För ytterligare information om produkten hänvisar vi till följande webbplatser:
www.smeg50style.com eller www.smeg.com.

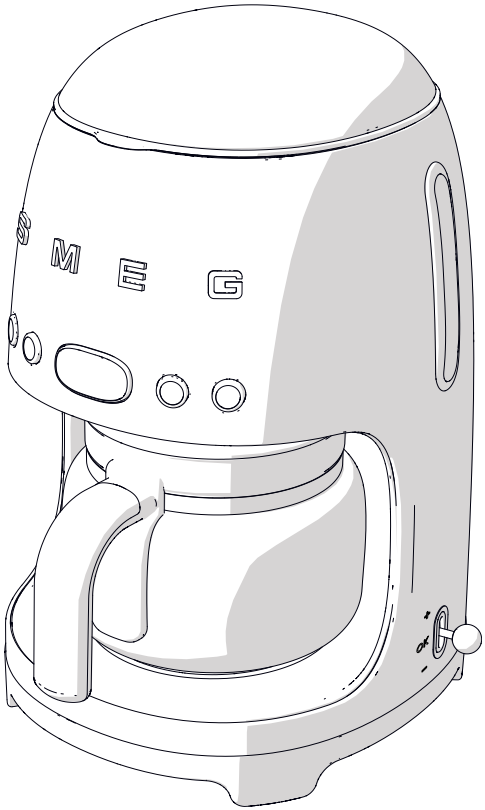

Modell DCF01
Kaffebryggare

Innehåll

1	**Anvisningar**	**144**
1.1	Introduktion	144
1.2	Denna bruksanvisning	144
1.3	Avsedd användning	144
1.4	Allmänna säkerhetsföreskrifter	144
1.5	Tillverkarens ansvar	147
1.6	Identifikationsdekal	147
1.7	Bortskaffande	147
2	**Beskrivning**	**149**
2.1	Beskrivning av produkten	149
3	**Användning**	**150**
3.1	Före den första användningen	150
3.2	Första användningstillfället	151
3.3	Kaffebryggning	152
4	**Rengöring och underhåll**	**158**
4.1	Anvisningar	158
4.2	Rengöring av kaffebryggaren	158
4.3	Rengöring av kaffebryggarens delar	158
4.4	Avkalkning	159
4.5	Vad gör man om...	160

SV

ÖVERSÄTTNING AV BRUKSANVISNING I ORIGINAL

Vi rekommenderar dig att noga läsa denna bruksanvisning som innehåller all den information som behövs för att bevara apparatens utseende och funktion.
För mer information om produkten: www.smeg.com

1 Anvisningar

1.1 Introduktion

Viktig information till användaren:

Anvisningar

Allmän information om denna bruksanvisning, säkerhet och bortskaffande.

Beskrivning

Beskrivning av apparaten.

Användning

Information om användning av apparaten.

Rengöring och underhåll

Information om korrekt rengöring och underhåll av apparaten.

Säkerhetsföreskrifter

Information

Råd

1.2 Denna bruksanvisning

Denna bruksanvisning utgör en del av apparaten och ska förvaras i sin helhet och alltid finnas inom räckhåll under apparatens hela livstid.

1.3 Avsedd användning

Apparaten ska användas för att brygga kaffe. All annan användning är olämplig. Använd inte apparaten till något annat än vad den är avsedd för.

1. Kaffebryggaren får inte vara placerad inne i en möbel medan den är i drift.
2. OBSERVERA: Apparaten får inte användas om det förekommer sprickor i ytan.

1.4 Allmänna säkerhetsföreskrifter

- Användning av denna apparat är inte tillåten för personer (inklusive barn) med nedsatt fysisk eller mental förmåga eller som saknar erfarenhet eller kunskap, såvida de inte övervakas av en person med ansvar för deras säkerhet.
- Barn ska hållas under uppsyn för att säkerställa att de inte leker med apparaten.
- Barn får endast utföra rengörings- eller underhållsarbete på apparaten under översyn av en vuxen.
- Använd inte apparaten utomhus.

- Apparaten får aldrig sänkas ner i vatten.
- Denna apparat är avsedd uteslutande för hemmabruk. Dessutom får den inte användas:
  - i kök avsedda för personal i affärer, på kontor och andra arbetsplatser;
  - inom lantbruk/lantligt semesterboende;
  - av kunder på hotell, motell eller andra liknande boende;
  - på bed and breakfasts.
- Om nätsladden skadas ska man för att undvika eventuell fara omedelbart kontakta den tekniska supporten som i sin tur sörjer för att sladden byts ut.

Endast för europeiska marknader:

- Barn över 8 år får använda denna apparat om de övervakas eller instrueras angående en säker användning av apparaten och om de förstår de risker som är kopplade till användningen.
- Rengöring och underhåll får utföras av barn som är 8 år eller äldre endast förutsatt att de hålls under uppsikt.
- Se till att apparaten och nätsladden är utom räckhåll för barn som är under 8 år.
- Låt inte barn leka med apparaten.
- Apparaten får användas av personer med nedsatt fysisk eller mental förmåga eller personer som saknar erfarenhet eller kunskap endast under förutsättning att de övervakas eller instrueras angående en säker användning av apparaten och om de förstår de faror som är kopplade till användningen.
- Koppla ur apparaten från eluttaget innan du börjar sätta samman, ta isär eller rengöra apparaten.

Anvisningar

Vad gäller denna apparat

- Följ alla säkerhetsanvisningar för en säker användning av apparaten.
- Innan apparaten används ska du noga läsa denna bruksanvisning.
- Stäng alltid av apparaten direkt efter användning.
- Lämna inte apparaten oövervakad när den är i drift.
- Koppla alltid ur kaffebryggaren ur eluttaget innan du monterar eller tar loss delar samt innan du rengör den.
- Dra alltid ut kontakten ur eluttaget innan du gör rent apparaten och om det är något fel på den.
- Låt kaffebryggaren svalna innan rengöring.
- Lämna ett fritt utrymme på 10 cm runt om kaffebryggaren.
- Använd inte kaffebryggaren om det saknas vatten i behållaren.
- Använd kallt och om möjligt filtrerat vatten. Använd inte andra vätskor.
- Kontrollera att locket har stängts ordentligt.
- Fara för brännskador! Öppna inte locket medan kaffebryggning pågår.
- Fara för brännskador! Rör inte vid de varma ytorna med händerna. Använd handtag och knappar.
- Fara för brännskador! Värmeplattan förblir varm några minuter efter bryggning, rör den inte.
- Fara för brännskador! Värmeelementets yta förblir varm även efter användning, rör den inte.
- Använd inte kaffebryggaren eller delar av den i kombination med delar eller tillbehör från andra tillverkare.
- Använd endast tillverkarens originalreservdelar. Att använda andra reservdelar än de som rekommenderas av tillverkaren kan ge upphov till bränder, elektriska stötar eller andra personskador.
- Placera alltid kaffebryggaren på en plan och torr yta.
- Blöt inte ner och spruta inte någon vätska på kaffebryggaren. Vid kontakt med vätska ska man omedelbart dra ut sladden från eluttaget och torka noggrant: Fara för elstöt!
- Placera inte apparaten i närheten av kranar eller vaskar.
- Använd inte starka rengöringsmedel eller vassa föremål för att rengöra kaffebryggaren.
- Gör inga ändringar på apparaten.
- Försök aldrig släcka en låga eller en brand med vatten. Stäng av apparaten, dra ut kontakten ur eluttaget och täck över lågan med ett lock eller en brandfilt.
- Se till att nätsladden inte kommer i kontakt med vassa kanter.

- Placera inte apparaten på eller i närheten av gas- eller elspisar som är i drift, inne i en ugn eller i närheten av värmekällor.
- Kontrollera att locket är ordentligt fäst till kannan.
- Kannan får inte ställas på en kokplatta eller inne i en mikrovågsugn.
- En varm kanna får inte ställas på en kall eller blöt yta.
- Använd inte kannan om den är skadad eller om handtaget är löst.
- Fyll på vattenbehållaren innan du sätter i kontakten i eluttaget.
- Installera inte kaffebryggaren i miljöer med rumstemperatur på 0 °C eller lägre.

1.5 Tillverkarens ansvar

Tillverkaren avsäger sig allt ansvar för skador på personer eller egendom som orsakats av:

- en annan användning av apparaten än den avsedda;
- att användaren inte har läst bruksanvisningen;
- en felaktig användning av hela eller en del av apparaten;
- användning av reservdelar som inte är i original;
- att man inte har följt säkerhetsanvisningarna.

1.6 Identifikationsdekal

På identifikationsdekalen finner man tekniska specifikationer, serienummer och märkning. Identifikationsdekalen får aldrig avlägsnas.

1.7 Bortskaffande

Denna apparat ska samlas in separat från annat avfall (direktiv 2012/19/EU). Denna apparat innehåller inte ämnen i sådana mängder att de kan anses farliga för hälsa eller miljö, i överensstämmelse med gällande europeiska föreskrifter.

Elektrisk spänning
Risk för elektrisk stöt

- Stäng av den allmänna elförsörjningen.
- Koppla ut nätsladden ur elsystemet.

- **Uttjänta elektriska apparater får inte slängas tillsammans med hushållsavfall!** I enlighet med gällande lagstiftning ska uttjänta elektriska apparater lämnas in till återvinningscenter för separat insamling av elektriskt och elektroniskt avfall. Man kan därmed återvinna dyrbara material från gamla apparater och skydda miljön. För ytterligare information, kontakta lokala myndigheter eller personal vid återvinningsstationerna.

SV

Anvisningar

Vid tillverkning av apparatens emballage används återvinningsbara och icke förorenande material.

- Lämna in emballagen till lämpliga stationer för separat insamling.

Plastemballage
Fara för kvävning

- Lämna inte emballaget eller delar av det utom synhåll.
- Låt inte barn leka med plastpåsarna som utgör en del av emballaget.

2 Beskrivning

2.1 Beskrivning av produkten

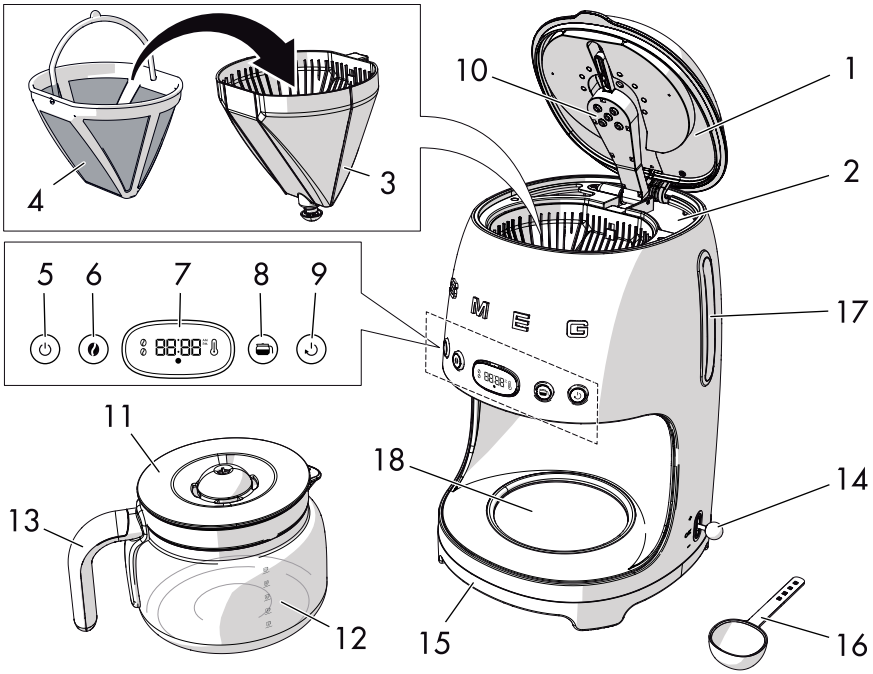

Modell DCF01 - Kaffebryggare

1 Lock
2 Vattenbehållare (1,4 liter)
3 Filterhållare med droppskydd
4 Fast filter
5 ON/OFF-knapp
6 Knapp för att ställa in kaffets AROM
7 Display som visar tid/inställning
8 Funktionsknapp för 4 KOPPAR
9 Knappen AUTO START
10 Bryggrupp
11 Kannans lock
12 Kanna (10 koppar)
13 Kannans handtag
14 Spak för tidsinställning/timer
15 Bas och stödfötter med halkskydd
16 Mått
17 Behållarens vattennivåindikator (max. 1,4 liter)
18 Värmeplatta

SV

3 Användning

Risk för elektrisk stöt

- Sätt i kontakten i ett jordat eluttag som överensstämmer med gällande föreskrifter.
- Mixtra inte med jordningen.
- Använd inte en adapter.
- Använd inte en förlängningssladd.
- Försummelse av dessa anvisningar kan leda till döden, brand eller elektrisk stöt.

3.1 Före den första användningen

1. Ta bort eventuella etiketter och klistermärken från kaffebryggaren.
2. Rengör och torka kaffebryggarens delar noggrant (se "4 Rengöring och underhåll").
3. Lyft locket (**1**) genom att dra fliken (**2**) uppåt.

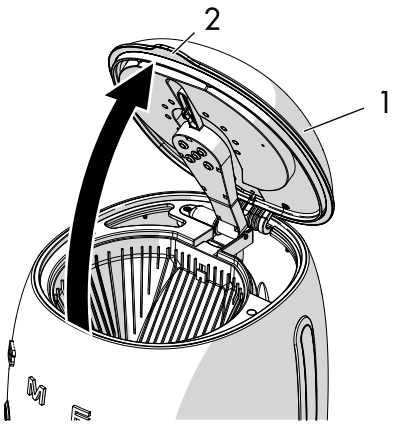

4. Använd kannan (**4**) för att fylla behållaren (**3**) med färskt och rent vatten. Se noga till att inte fylla på över den maxgräns som står på nivåindikatorn (**5**) (1,4 liter).

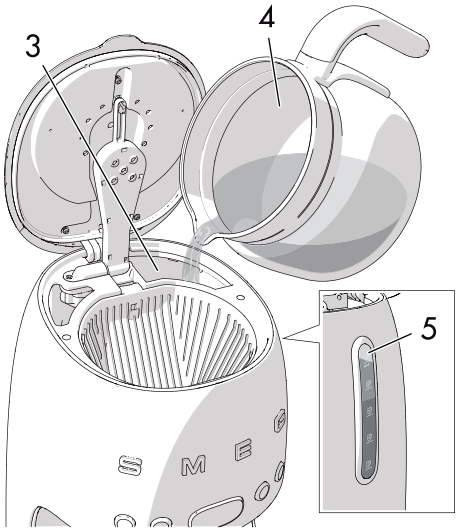

Fara för fel

- Sätt inte igång kaffebryggaren om det saknas vatten i behållaren.
- Använd endast färskt och rent vatten i behållaren.
- Använd inga andra vätskor än vatten.

De delar som förutses komma i kontakt med livsmedel är tillverkade av material som överensstämmer med bestämmelser i gällande lagar.

3.2 Första användningstillfället

1. Sätt i kontakten i eluttaget.
2. Tryck på ON/OFF-knappen (⏻).
   Symbolerna på displayen blinkar.

3. Ställ in tiden med hjälp av spaken (**1**).
4. Ställ in timmarna genom att föra spaken uppåt (**+**) för att öka värdet och nedåt (**-**) för att sänka det.
5. Bekräfta värdet genom att ställa spaken till mittläget och trycka in den (**OK**).
   Apparaten avger därefter en ljudsignal.

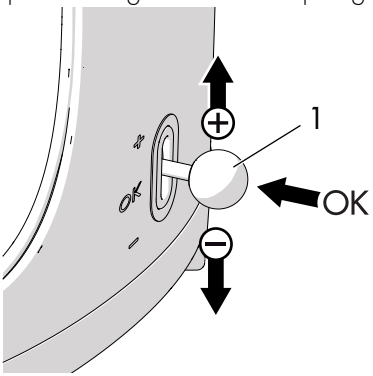

6. Ställ in värdet för minuter på samma sätt.
7. När du bekräftat minutinställningen hörs en ljudsignal och apparaten aktiverar läget KLOCKA.

Ställa in vattnets hårdhet

Ställ in vattnets hårdhet genom att välja en av tre tillgängliga nivåer: HÅRT, MEDELHÅRT och MJUKT.

1. Håll in knapparna (💧) och (🧂) samtidigt under 3 sekunder. Displayen visar **HA03**.
2. För spaken uppåt (**+**) eller nedåt (**-**) för att ställa in önskad nivå: **HA01** (mjukt), **HA02** (medelhårt) och **HA03** (hårt).
3. Ställ spaken till mittläget och tryck på (**OK**) för att bekräfta värdet. Apparaten avger en ljudsignal för att bekräfta ditt val.

SV

Sköljning av de inre kretsarna

Skölj igenom de inre kretsarna när behållaren har fyllts:

1. Ställ kannan (**6**) på värmeplattan (**7**) **UTAN** att lägga något kaffe i filtret.

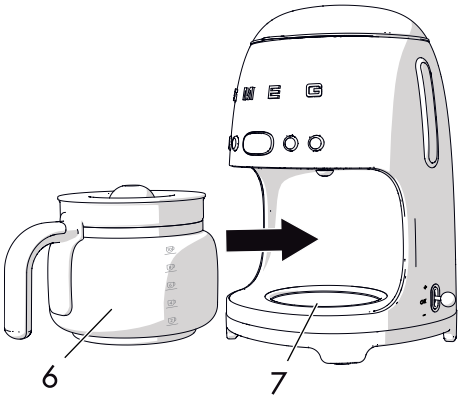

2. Tryck på ON/OFF-knappen ⏻.
3. Vänta tills cykeln har körts klart och töm sedan kannan.
4. Upprepa cykeln. Därefter är kaffebryggaren redo att användas.

3.3 Kaffebryggning

1. Fyll vattenbehållaren enligt anvisningarna i avsnitt "3.1 Före den första användningen".
2. Håll upp vattenbehållarens lock (**1**) och sätt i det fasta filtret (**2**) i filterhållaren (**3**).

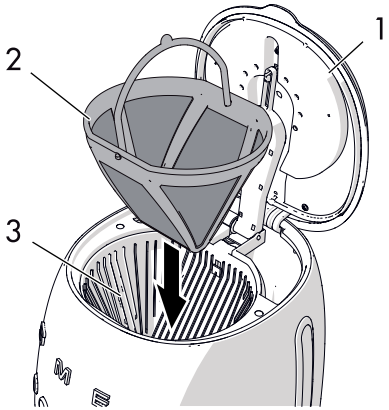

3. Häll i önskad mängd kaffe i enlighet med det antal koppar som ska bryggas. Använd det medföljande måttet (**4**).

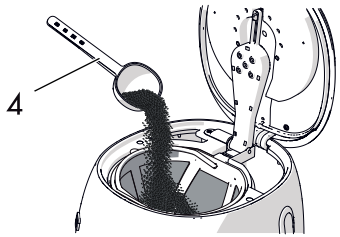

Tack vare det fasta filtret kan man brygga kaffe utan att använda pappersfilter. Om man så önskar kan man dock använda filter av typ #4.

Sätt i pappersfiltret i filterhållaren och lägg i önskad mängd kaffe.

- En kopp motsvaras normalt av ett struket mått kaffe. Mängden kaffe som används kan dock variera beroende på din personliga smak.
- Använd mellanmalet kaffe av god kvalitet.

4. Stäng locket (**1**) genom att dra ner fliken.
5. Ställ kannan (**5**) med locket (**6**) på den till syftet avsedda värmeplattan (**7**). Kontrollera att locket fastnar ordentligt i antidroppventilen (**8**).

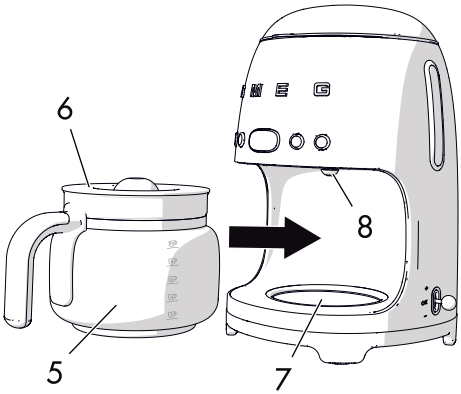

6. Tryck på ON/OFF-knappen (⏻) för att aktivera läget BREW (kaffebryggning): lampan på ON/OFF-knappen (⏻) tänds och blinkar snabbt under hela kaffebryggningen.

Det är helt normalt att det strömmar ut ånga under kaffebryggningen.

Fara för brännskador

- Öppna inte vattenbehållarens lock medan kaffebryggningen pågår.

7. Man kan stoppa kaffebryggningen när som helst genom att trycka på ON/OFF-knappen (⏻). Apparaten stannar och ger ifrån sig en ljudsignal och displayen återgår till att visa klockan.

Varning

- Öppna inte kaffebryggarens lock direkt efter att kaffebryggningen har avslutats. Vänta minst 5 minuter innan du öppnar locket.
- Efter 5 minuter kan du ta bort och rengöra filtret och fylla behållaren igen för att köra en ny bryggcykel.

SV

- Kaffebryggningen påverkas inte av att du trycker på någon annan knapp än ON/OFF (⏻).
- Om du inte trycker på ON/OFF-knappen (⏻) fortsätter kaffebryggningen i enlighet med den automatiska inställningen för att fylla hela kannan (10 koppar).

- Filterhållaren och det fasta filtret kan vara varma efter kaffebryggningen. Var försiktig när du ska ta bort dem.
- Kannans botten kan vara mycket varm efter kaffebryggningen. Var försiktig när du drar ut den och se noga till att inte sätta ner kannan på en värmekänslig yta.

8. Efter kaffebryggningen avger apparaten en ljudsignal och läget VÄRMEHÅLLNING aktiveras. Det markeras symbolen 🌡 på displayen. När detta läge aktiveras kommer lamporna på knapparna (☕) och (🍃) att slockna, medan lampan på ON/OFF-knappen (⏻) fortsätter att blinka långsamt.

Läget VÄRMEHÅLLNING aktiveras inte om läget BREW avbryts manuellt.

Fara för brännskador

- Plattan förblir varm efter kaffebryggningen. Se noga till att inte röra den när du drar ut kannan.

Inställning av kaffets AROM

Med denna inställning kan man välja mellan två nivåer för kaffets styrka: SVAGT eller STARKT.

Apparaten är som standard inställd till SVAGT kaffe. Lampan på knappen för att ställa in aromen är släckt och endast den nedre bönan i ikonen är markerad.

För att ändra inställningen:

1. Tryck på knappen för inställning av AROM för att välja STARKT kaffe. Lampan på knappen för inställning av AROM tänds och båda bönorna i ikonen är markerade.
2. Tryck återigen på knappen för inställning av AROM för att välja SVAGT kaffe. Lampan på knappen för inställning av AROM slocknar och den övre bönan i ikonen avmarkeras.

Ställa in funktionen 4 KOPPAR

Med denna funktion kan man brygga en mindre mängd kaffe, cirka 4 koppar.

Funktionen är som standard ställd till OFF.

För att välja funktionen 4 KOPPAR:

1. Tryck på den till syftet avsedda knappen för att ställa in till ON. Lampan på funktionsknappen 4 KOPPAR tänds.
2. Tryck på knappen igen för att ställa in funktionen till OFF. Lampan på knappen slocknar.

Läget KLOCKA

I detta läge visar apparaten aktuell tid på displayen och symbolen "**:**" blinkar varje sekund.

Efter cirka 1 minut dämpas displayens belysning.

Alla knapparnas lampor är släckta.

För att återgå till läget för tidsinställning ska man hålla spaken intryckt i mittläget under 3 sekunder. Apparaten avger en ljudsignal och läget för tidsinställning aktiveras, se "3.2 Första användningstillfället".

Om man inte trycker in någon knapp kommer apparaten ställas till standby efter 2 minuter.

SV

Läget VÄRMEHÅLLNING

Efter bryggningen aktiveras läget VÄRMEHÅLLNING automatiskt och håller värmeplattan igång under 20 minuter.

I detta läge kommer kaffet att hållas varmt under 20 minuter efter kaffebryggningen.

I läget VÄRMEHÅLLNING blinkar lampan på ON/OFF-knappen (⏻) långsamt, ikonen VÄRMEHÅLLNING 🌡 tänds på displayen och lamporna på knapparna (☕) och (🔥) är släckta.

ON/OFF-knappen (⏻) slocknar automatiskt när läget VÄRMEHÅLLNING avslutats.

Man kan avbryta läget VÄRMEHÅLLNING när som helst genom att trycka på ON/OFF-knappen (⏻). Lampan på ON/OFF-knappen (⏻) och ikonen VÄRMEHÅLLNING 🌡 slocknar.

> Läget VÄRMEHÅLLNING aktiveras inte om läget BREW avbryts manuellt.

Tidsinställning för läget AUTO START (automatisk omstart)

Med denna inställning kan man programmera en automatisk start av apparaten, så att den brygger kaffe vid en tidpunkt som användaren väljer.

För att ställa in tiden för automatisk start, gör så här:

1. Kontrollera att den tid som visas är korrekt. Om tiden inte är korrekt ska man gå vidare till att ställa in aktuell tid enligt beskrivning i avsnitt "3.1 Före den första användningen".
2. Håll in knappen (⏲) under 3 sekunder för att ställa in tiden för den automatiska starten AUTO START: lampan på knappen (⏲) och tiden (HH:MM) börjar blinka.
3. För spaken uppåt (+) eller nedåt (-) för att ställa in tiden.
4. Bekräfta tiden genom att ställa spaken till mittläget och trycka på (OK). Apparaten avger en ljudsignal.
5. Efter inställningen kommer den tid som ställts in för den automatiska starten AUTO START att sparas automatiskt.

Läget AUTO START (automatisk start)

1. Tryck på knappen AUTO START för att aktivera läget AUTO START. Lampan på knappen AUTO START tänds och det klockslag som ställts in för kaffebryggning blinkar under någon sekund. Därefter visas aktuell tid.
2. Tryck på knappen AROM för att välja önskad kaffestyrka i läget AUTO START. Du kan, beroende på mängden kaffe som du vill brygga i läget AUTO START, trycka på funktionsknappen 4 KOPPAR för att memorera denna funktion.
3. Apparaten stannar kvar i läget AUTO START fram till den förinställda tiden. Detta bekräftas av en ljudsignal.
4. Vid den inställda tidpunkten kommer apparaten att växla till läget BREW och börja brygga kaffet i enlighet med de valda inställningarna.
5. Tryck på knappen AUTO START när som helst för att stänga läget AUTO START. Apparaten avger en ljudsignal och återgår till läget KLOCKA.

4 Rengöring och underhåll

4.1 Anvisningar

Felaktig användning
Risk för elektrisk stöt

- Ta ut kontakten ur eluttaget innan du rengör kaffebryggaren.
- Sänk inte ner kaffebryggaren i vatten eller annan vätska.
- Låt kaffebryggaren svalna innan rengöring.

Felaktig användning
Risk för skador på ytor

- Rengör aldrig kaffebryggaren med ångstråle.
- Använd inte rengöringsprodukter som innehåller klor, ammoniak eller blekmedel vid rengöring av delarna med en yta i metall (t.ex. anodiserade, förnicklade och förkromade).
- Använd inte slipande eller frätande rengöringsmedel (t.ex. produkter i pulverform, fläckborttagningsmedel och metallsvampar).
- Använd inte slipande eller sträva material eller vassa metallskrapor.

4.2 Rengöring av kaffebryggaren

För att bevara de externa ytorna i gott skick ska man rengöra dem efter varje användningstillfälle, efter att de har svalnat. Rengör med en mjuk och fuktig trasa.

4.3 Rengöring av kaffebryggarens delar

Rengöring av det fasta filtret och filterhållaren

1. Lyft fliken på locket (**1**) och dra upp det fasta filtret (**2**) och filterhållaren (**3**).

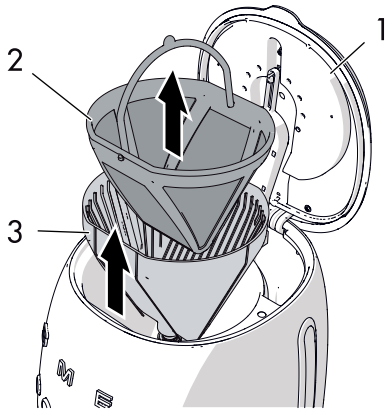

2. Rengör det fasta filtret och filterhållaren och ta bort alla kafferester.
3. Skölj filtret och filterhållaren under rinnande vatten från kranen och torka noggrant.

Det fasta filtret och filterhållaren kan diskas i diskmaskin.

Rengöring av kannan

1. Töm kannan efter varje användning för att förhindra att kafferesterna ger upphov till fläckar.
2. Använd en mjuk borste och diska kannan i varmt vatten med diskmedel.
3. Skölj och torka noggrant.

Risk för skador på kannan

- Diska inte kannan i diskmaskin eftersom det kan skada den permanent.

4.4 Avkalkning

I enlighet med inställd vattenhårdhet signalerar maskinen automatiskt när det är dags att göra en avkalkning.

Ikonen AVKALKNING 88:88 AM PM börjar blinka på displayen för att informera användaren om att det är dags att avkalka apparaten.

För att aktivera avkalkningen:

1. Häll vatten och avkalkningsmedel i vattenbehållaren.
2. Tryck in knapparna ON/OFF ⏻ och AUTO START ⏲ samtidigt under 5 sekunder för att aktivera läget AVKALKNING. Lamporna på knapparna ON/OFF ⏻ och AUTO START ⏲ blinkar och ikonen AVKALKNING 88:88 AM PM blinkar tills cykeln avslutats.
3. När cykeln avslutats återgår displayen till läget KLOCKA och ikonen AVKALKNING 88:88 AM PM försvinner från displayen.
4. Spola igenom apparaten genom att köra den med enbart vatten minst 2 gånger. Fyll behållaren ända upp till maxgränsen (1,4 liter).

Risk för personskada och skador på apparaten

- Kalkavlagringar kan äventyra apparatens korrekta funktion, framför allt om vattnet är mycket hårt.
- Avkalkningsmedlet innehåller syror som kan irritera hud och ögon.
- Följ tillverkarens anvisningar och säkerhetsanvisningarna på förpackningen noggrant vid kontakt med hud eller ögon.
- Använd de avkalningsmedel som Smeg rekommenderar för att undvika skador på kaffebryggaren.

SV

4.5 Vad gör man om...

Problem	Möjlig orsak	Åtgärd
Det kommer inte ut något kaffe	Det saknas vatten i behållaren.	Fyll på behållaren.
	Det förekommer kalk.	Kör avkalkningscykeln.
Det tar lång tid för kaffet att rinna igenom	Det förekommer kalk.	Kör avkalkningscykeln.
Kaffet har en sur smak	Det är möjligt att det kaffe finns kvar i kretsarna.	Skölj igenom dem enligt anvisningarna i avsnitt "4.4 Avkalkning".
Det rinner över från kaffebryggaren	Filtret sitter inte rätt.	Placera filtret korrekt i filterhållaren.
	Kannan är inte korrekt placerad på basen.	Kontrollera att kannan är korrekt placerad under bryggruppen.
	Locket sitter inte fast på kannan.	Sätt på locket på kannan.
	För stor mängd kaffe.	Dosera max 5 strukna mått malet kaffe i det fasta filtret.
	Kaffet är för finmalet.	Använd malet kaffe som är avsett för kaffebryggare.

Problem	Möjlig orsak	Åtgärd
Det kommer bara ut vatten från kaffebryggaren	Det saknas malet kaffe i filtret.	Lägg i önskad mängd kaffe i filtret.
Läget AUTO START aktiveras inte	Aktuell tid och/eller tid för aktivering av läget AUTO START har inte ställts in	Ställ in aktuell tid enligt anvisningarna i avsnitt "3.1 Före den första användningen" och ställ därefter in den tid du vill för att läget AUTO START ska aktiveras, se "Läget AUTO START (automatisk start)".

Om problemet kvarstår eller andra typer av problem uppstår ska man kontakta närmsta serviceställe.