Husqvarna
Electrolux

QN4237X Mikrovågsugn

Bredare urval av matlagningsalternativ i ditt kök

Denna mikrovågsugn är det perfekta komplementet till en traditionell ugn. Den ökar urvalet av tillgängliga matlagningsalternativ och ger extra ugnsutrymme.

Slimmad och smidig

Denna inbyggda solomikrovågsugn (17 l) är 30 cm djup, vilket sparar maximalt med utrymme i köket. Praktiskt och smidigt!

Det är bara koppla in den var du vill

Den här mikrovågsugnen smälter garanterat väl in i köksinredningen tack var ett ventilationssystem som gör att luften alltid cirkulerar, även om mikron är blockerad på ena sidan eller står direkt intill väggen.

Fler produktfördelar :

- En enkel installation så att du kan sätta igång och laga god mat
- Nu blir det ännu enklare att laga god mat från mikrovågsugnen med en kontrollpanel med intuitiv touchscreen och en yta som är enkel att torka av

Produktegenskaper :

- Mekanism för att öppna dörren: Tryckknapp
- Tillagningslägen: Mikrovågor
- Automatiskt avfrostningsprogram med viktavkänning
- Barnlås
- Mikrovågsugnen signalerar då tillagningstiden är slut
- LED-display
- Touch-kontroll för att välja effekt
- Elektronisk klocka med timer
- 3 stycken program som kan programmeras så att de följer varandra automatiskt
- Invändig belysning
- 272 mm stor roterande tallrik i Glas

Teknisk data :

- Installation : Inbyggd
- Inbyggnadsmått H x B x D, mm : 360x594x300
- Mikrovågseffekt, W : 800
- Material i ugnsutrymmet : Målat
- Total effekt, W : 1250
- Spänning, V : 230
- Typ av timer : 90 min, Vred
- HöjdxBreddxDjup, mm : 371x594x316
- Effektinställning : Touch
- Effektlägen, antal : 5
- Viktstyrd upptining : 4, Bröd, Fisk, Kött, Fågel
- Grilleffekt, W : 0
- Roterande tallrik : Integrerad
- Diameter, mm: : 272
- Roterande tallrik, material : Glas
- Belysning, W : 25
- Extrafunktioner : Barnsäkerhetslås
- Färg : Rostfri med Anti Finger Print
- Nettovikt, kg : 15.5
- Säkring, A : 10
- Produktnummer (PNC) : 947 608 681
- EAN-kod : 7332543552450
- Displaytext, färg : Vit
- Färg : Rostfritt stål med AntiFingerPrint

Produktbeskrivning :

Denna mikrovågsugn är det perfekta komplementet till en traditionell ugn. Den ökar urvalet av tillgängliga matlagningsalternativ och ger extra ugnsutrymme.
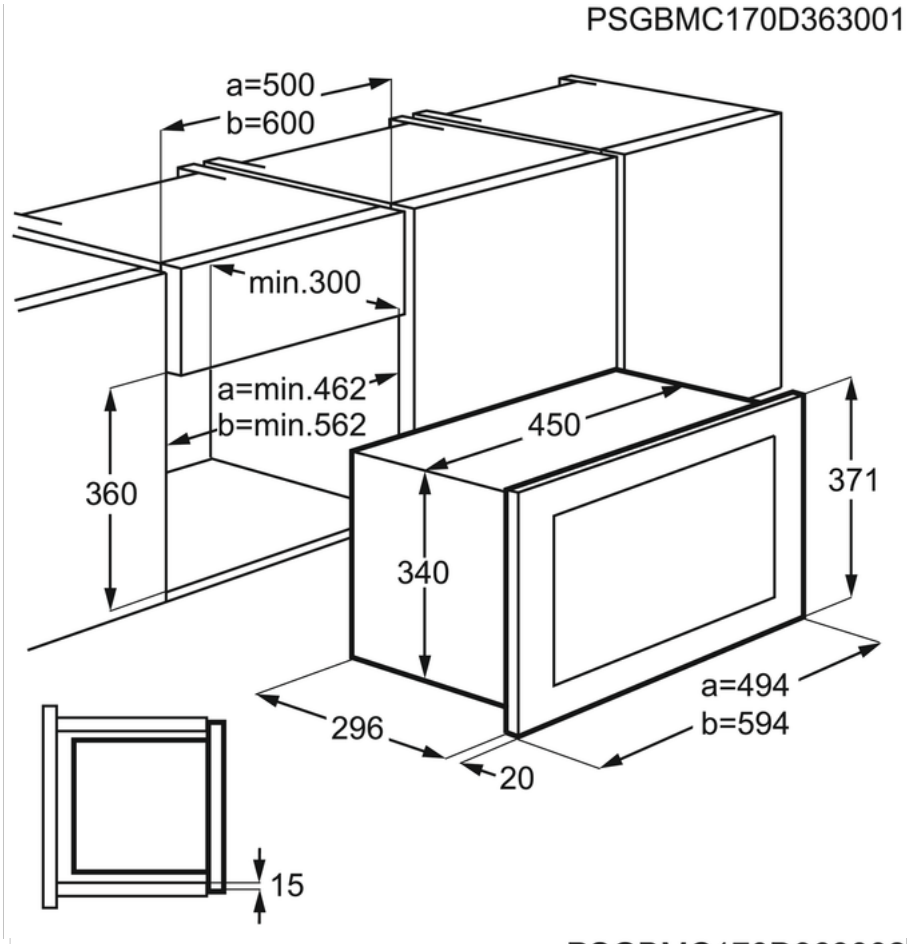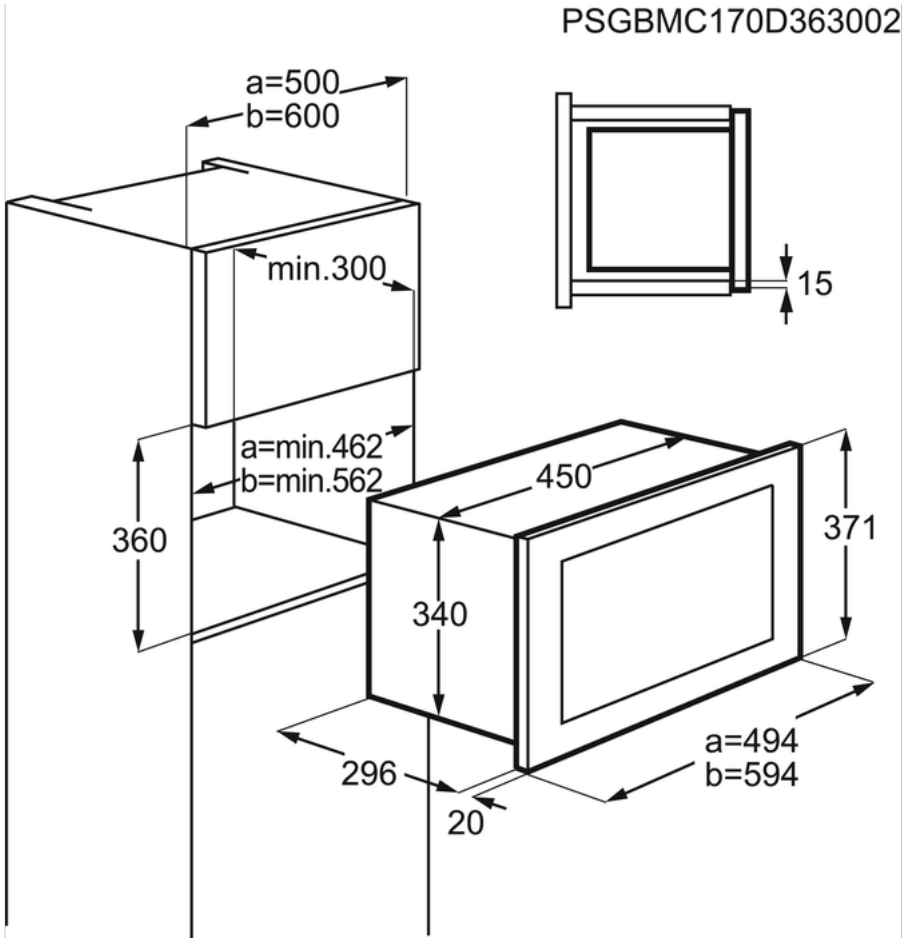
QN4237X Mikrovågsugn