DOMETIC

# REFRIGERATION MOBAR

**MoBar 300S, MoBar 550S**


EN **Beverage center**
Short operating manual . . . . . 15

DE **Getränkebar**
Kurzbedienungsanleitung . . . . . 17

FR **Centre de breuvage**
Guide rapide . . . . . 19

ES **Centro de bebidas**
Guía rápida . . . . . 22

PT **Expositor de bebidas**
Manual do utilizador resumido . . . . . 24

IT **Carrello minibar**
Manuale dell'utente breve . . . . . 26

NL **Wijnklimaatkast**
Korte gebruikershandleiding . . . . . 29

DA **Drikkevareskab**
Lynvejledning . . . . . 31

SV **Drinkvagn**
Kortfattad användarhandbok . . . . . 33

NO **Drikkevareskap**
Hurtigveiledning . . . . . 35

FI **Juomakeskus**
Pikaopas . . . . . 37

RU **Шкаф для напитков**
Краткая инструкция по эксплуатации . . . . 39

PL **Centrum barowe**
Krótka instrukcja obsługi . . . . . 42

SK **Nápojové centrum**
Stručný návod . . . . . 45

CS **Nápojové centrum**
Stručný návod . . . . . 47

HU **Italközpont**
Rövid használati útmutató . . . . . 49

© 2020 Dometic Group. The visual appearance of the contents of this manual is protected by copyright and design law. The underlying technical design and the products contained herein may be protected by design, patent or be patent pending. The trademarks mentioned in this manual belong to Dometic Sweden AB. All rights are reserved.

**NOTICE**

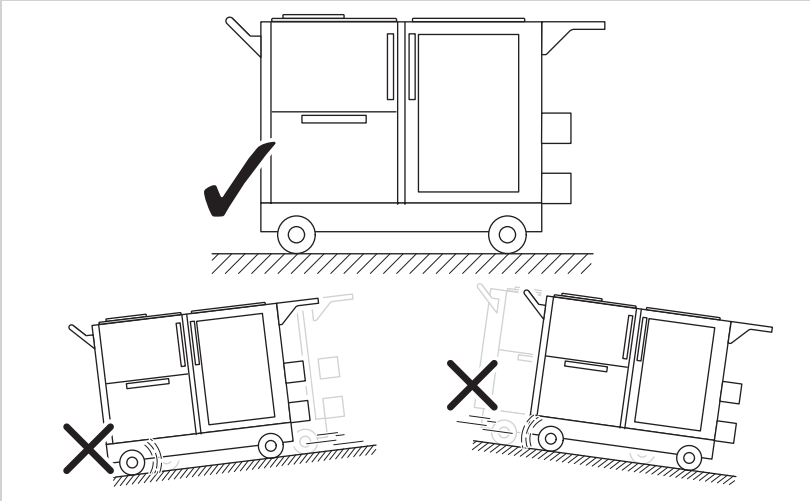

**1**

MoBar300S

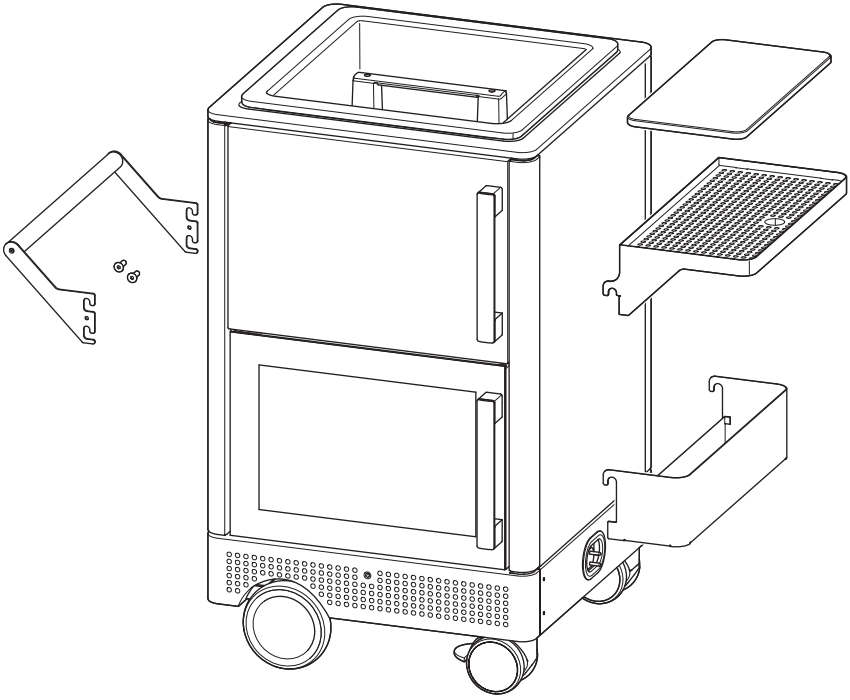

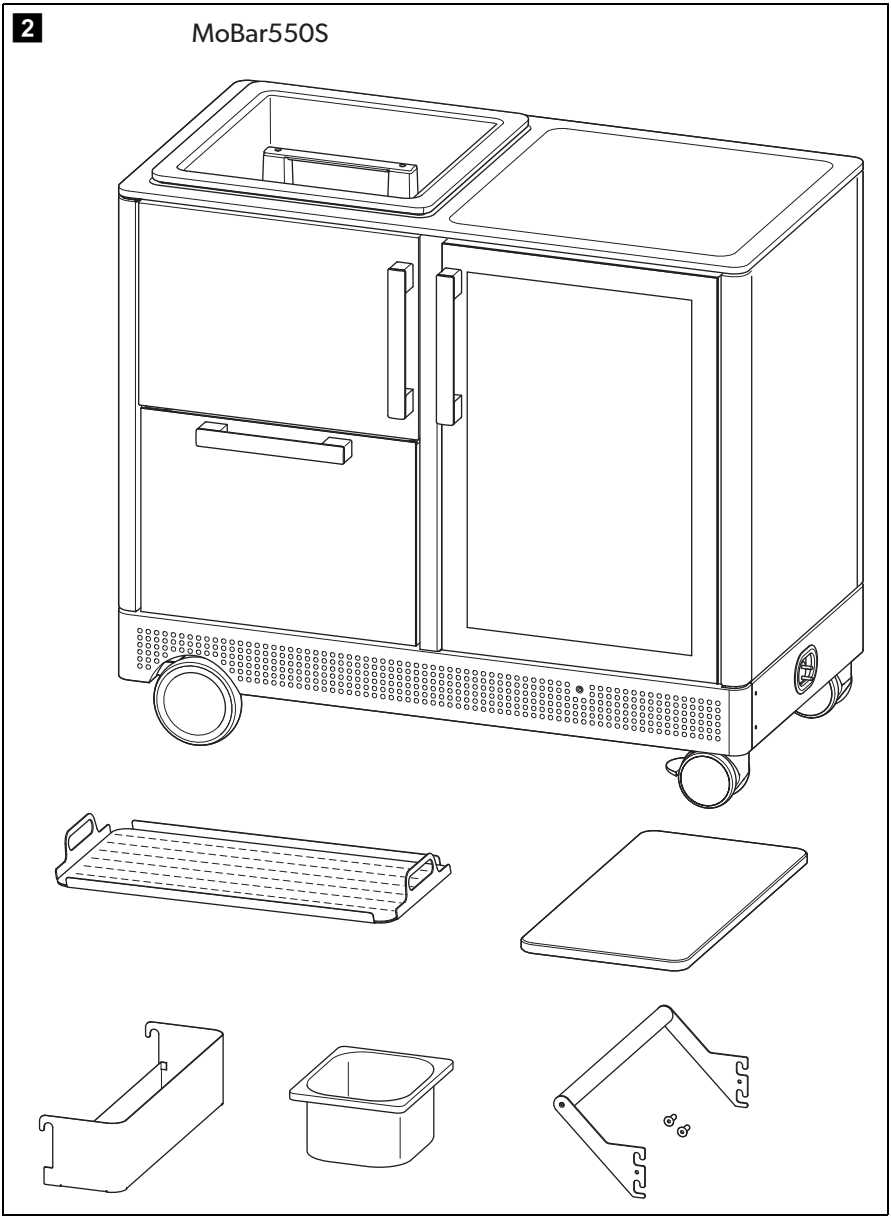
2
MoBar550S

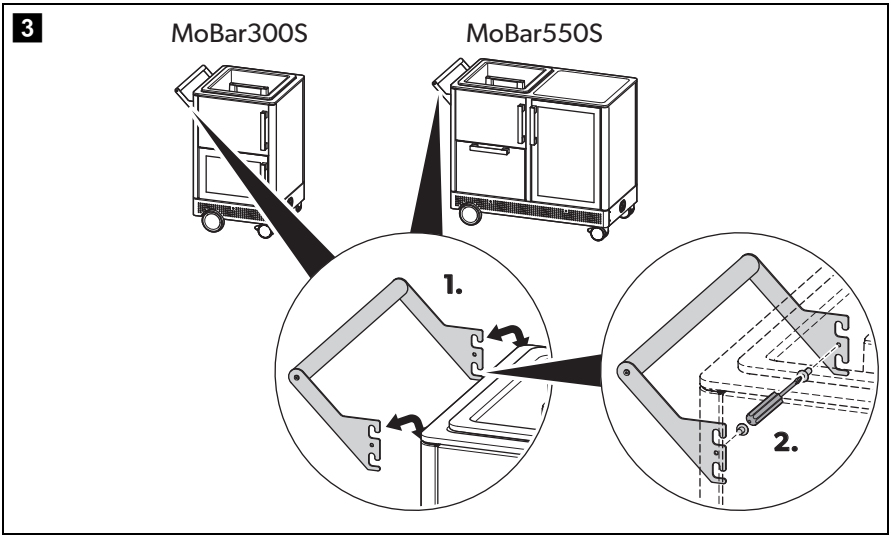
3
MoBar300S
MoBar550S
1.
2.

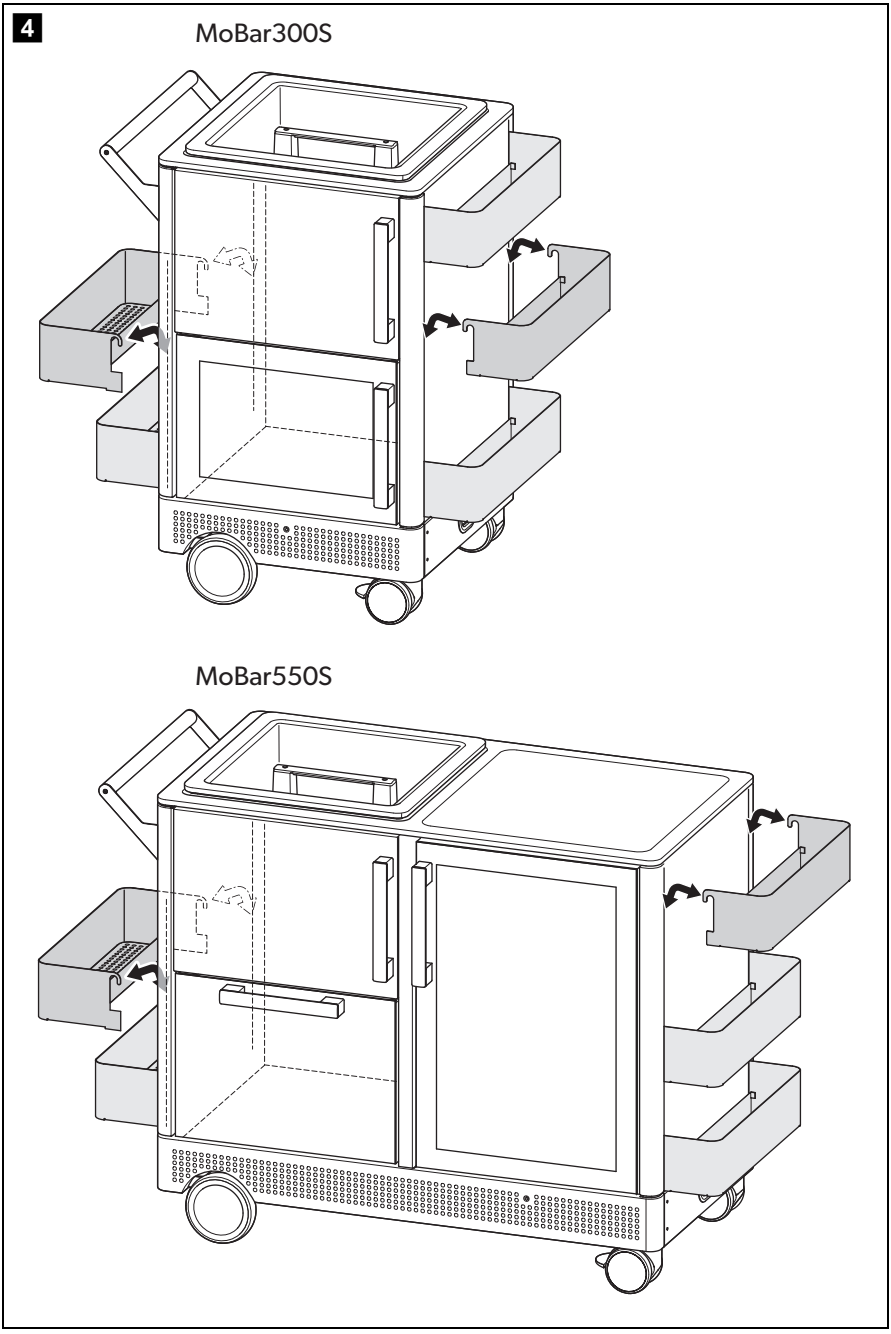
4
MoBar300S
MoBar550S

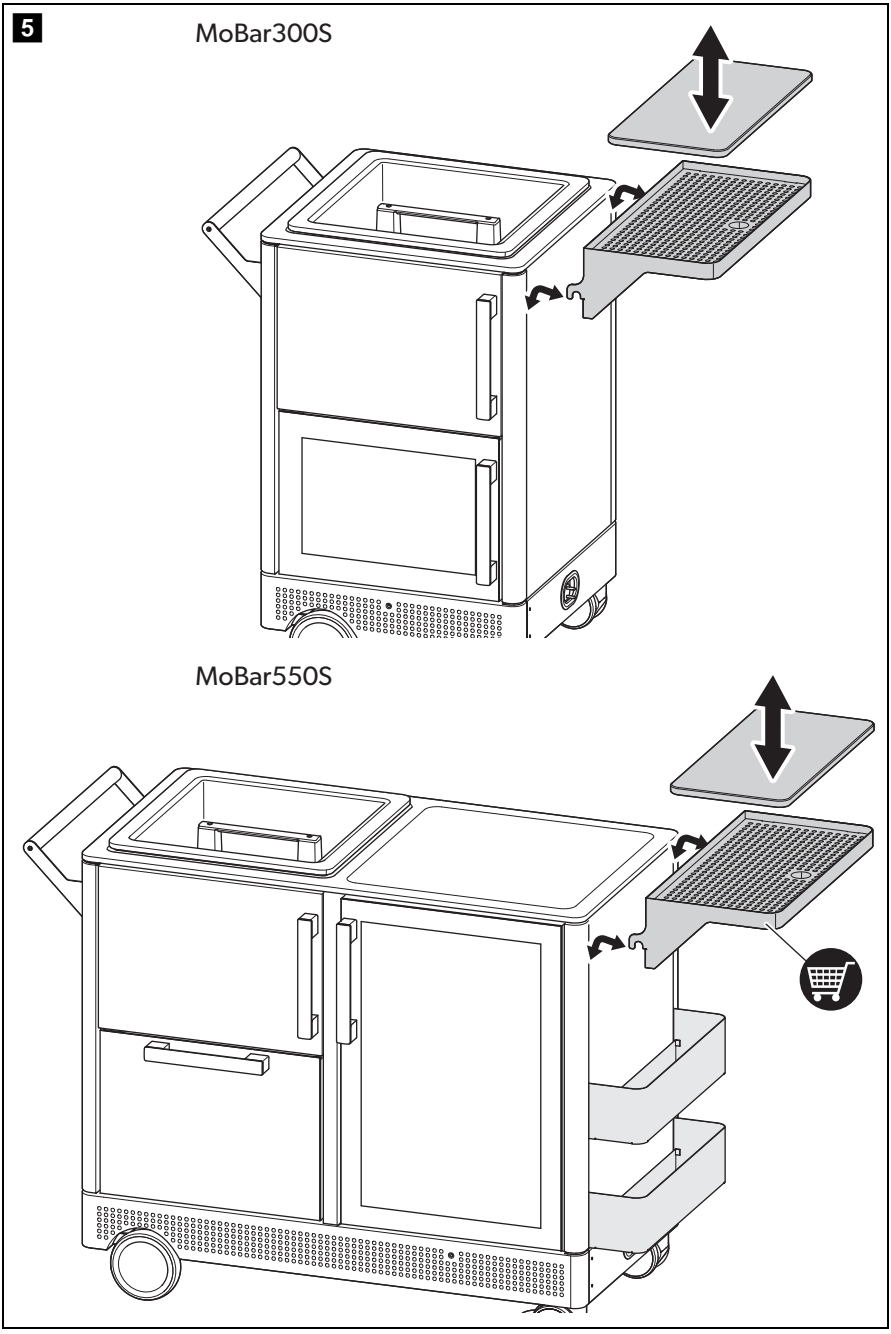
5
MoBar300S
MoBar550S

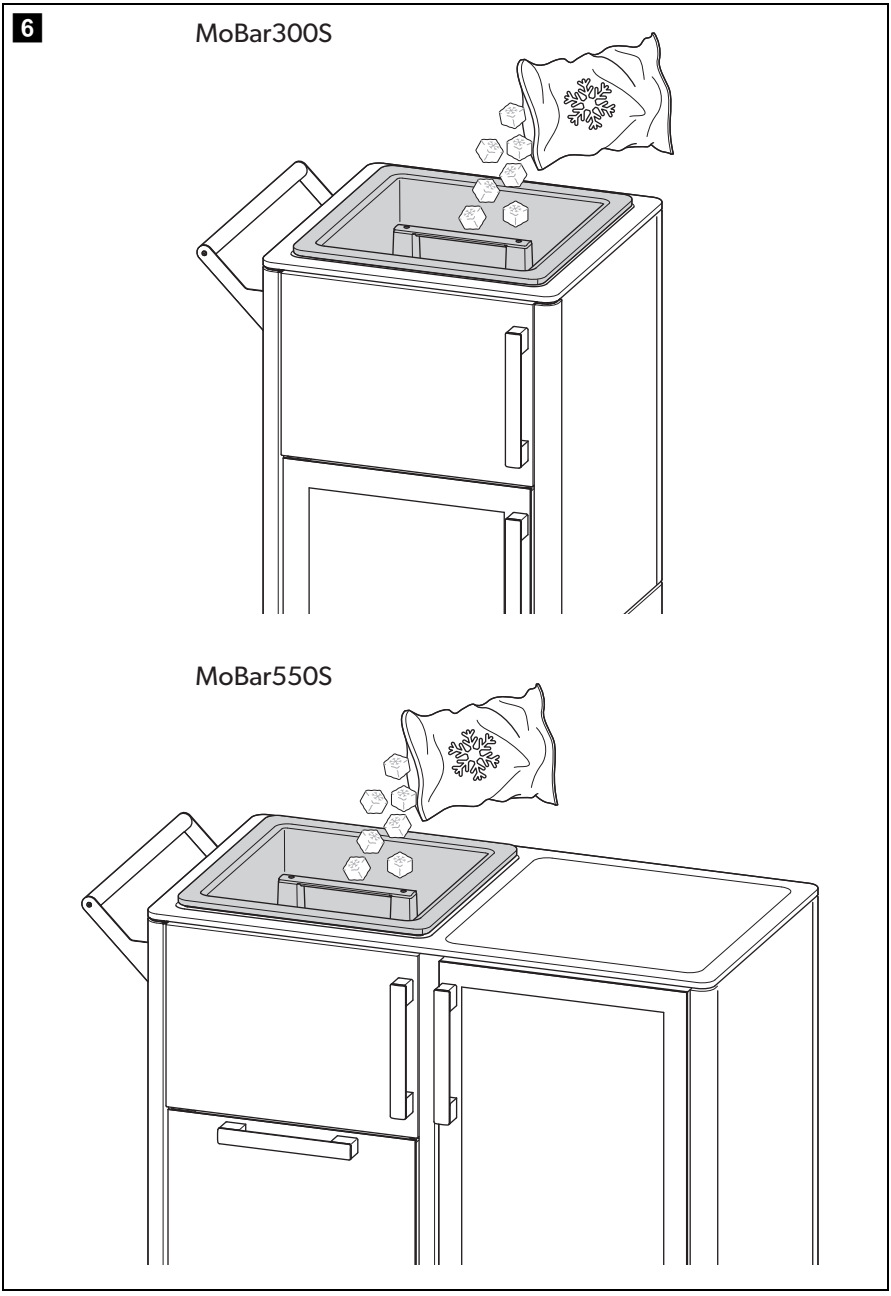
6
MoBar300S
MoBar550S

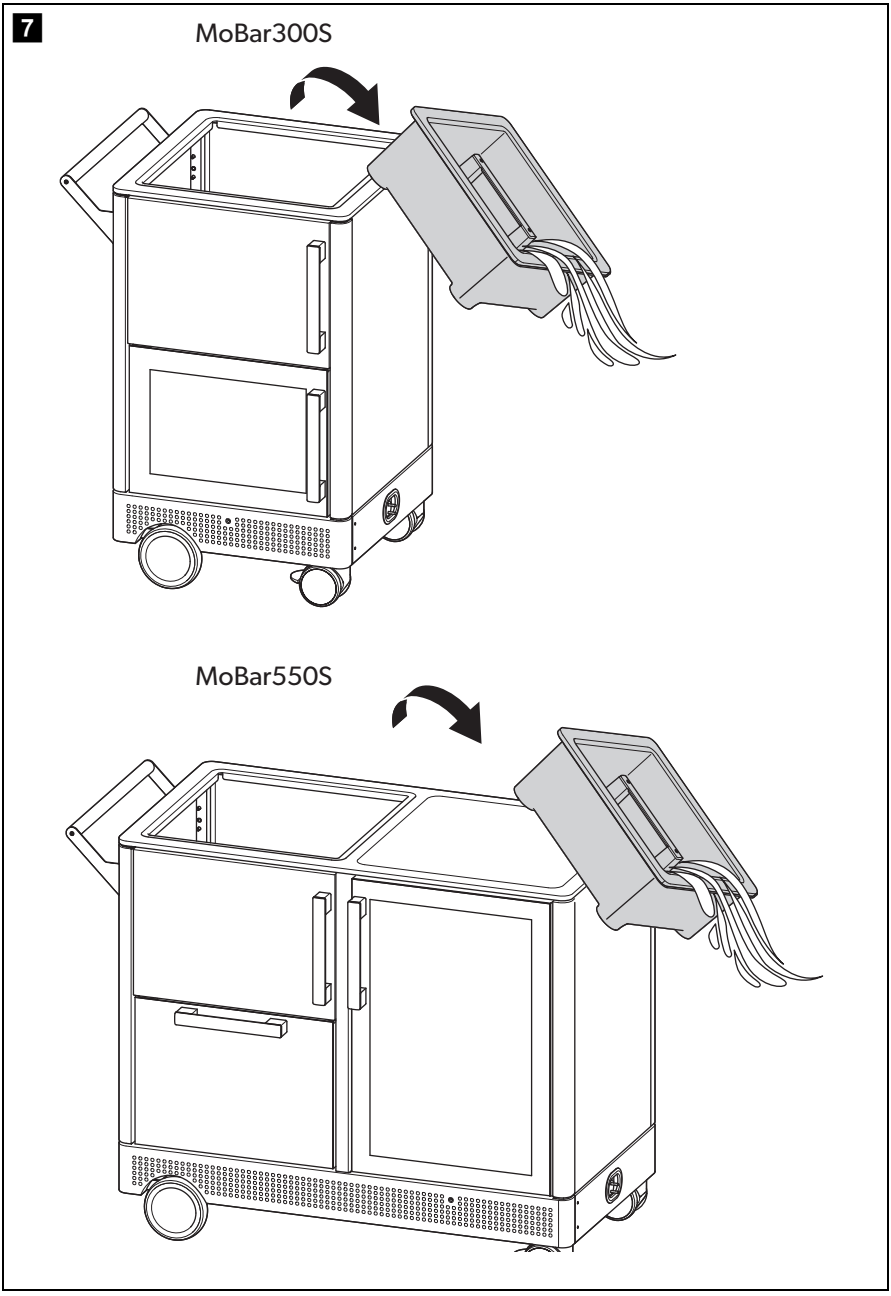
7
MoBar300S
MoBar550S

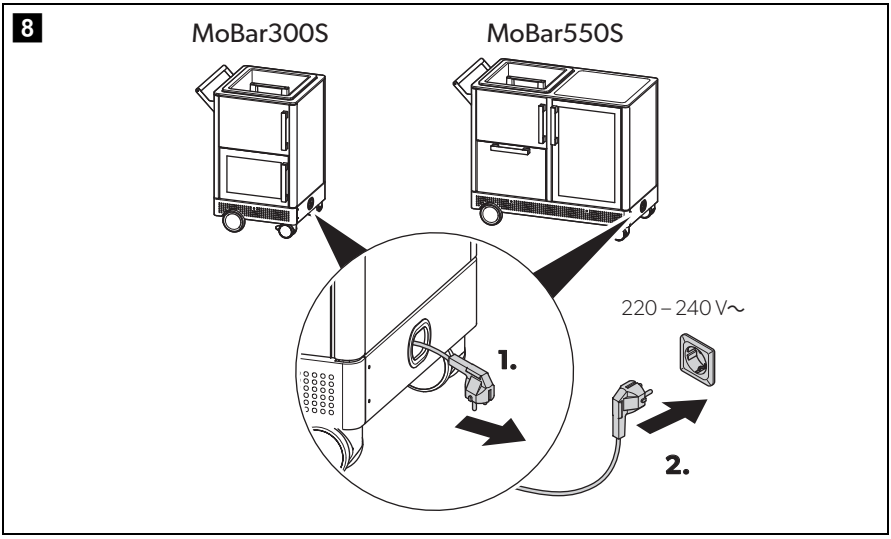
8
MoBar300S
MoBar550S
220 – 240 V~
1.
2.

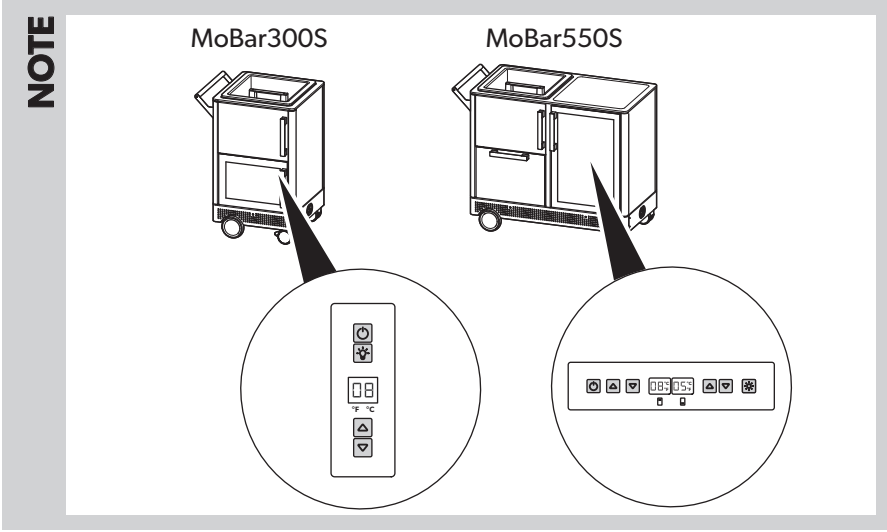
NOTE
MoBar300S
MoBar550S
°F °C

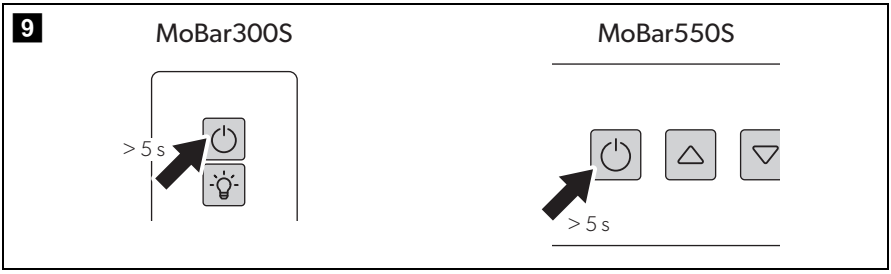
9
MoBar300S
MoBar550S
> 5 s
> 5 s

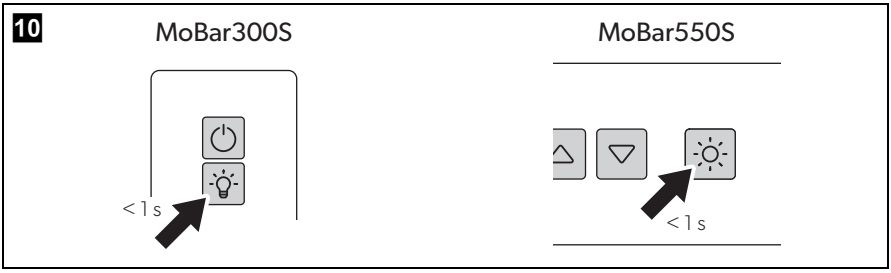
10
MoBar300S
MoBar550S
< 1 s
< 1 s

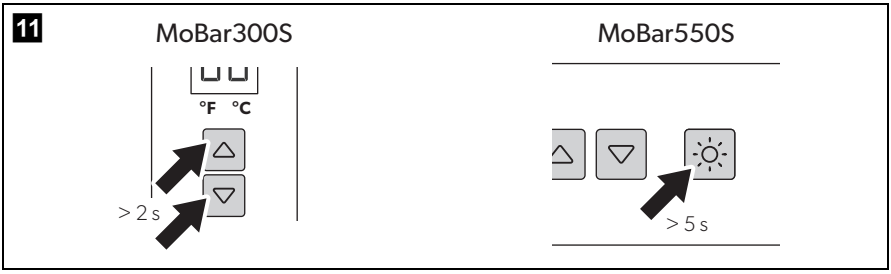
11
MoBar300S
MoBar550S
°F °C
> 2 s
> 5 s

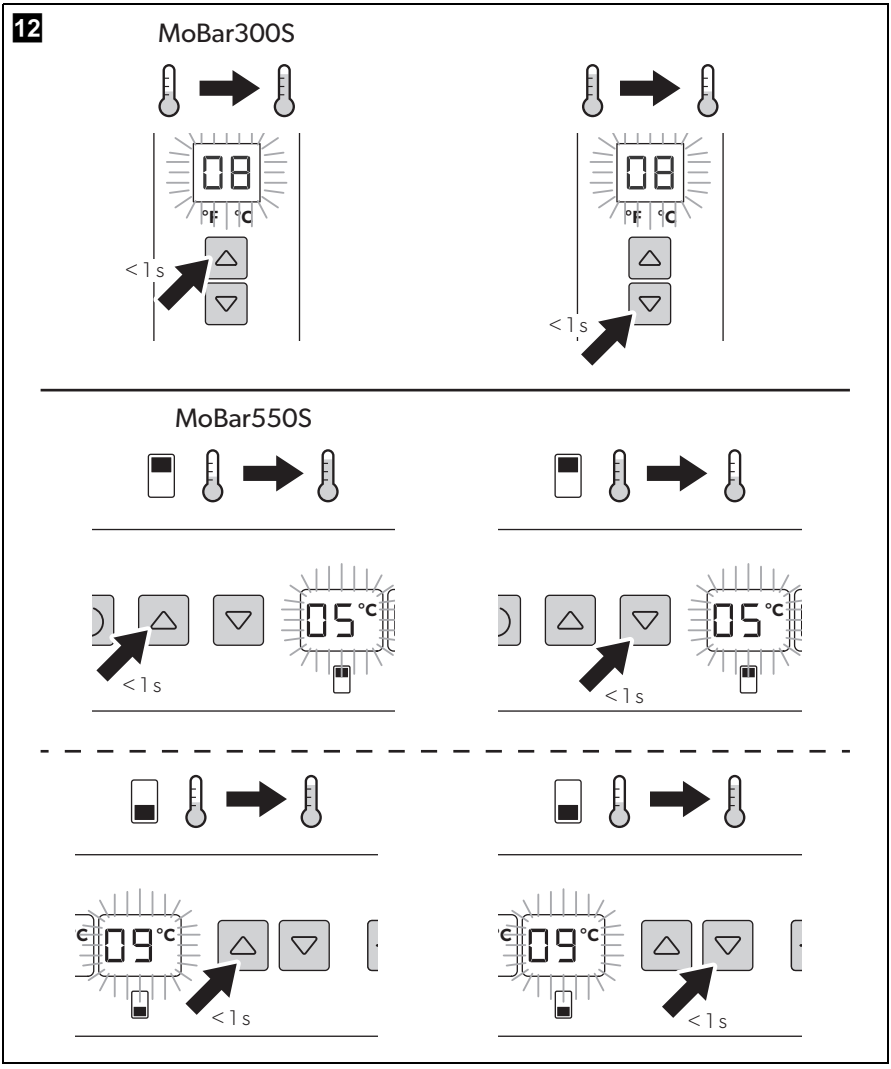
12
MoBar300S
08
°F °C
< 1 s
08
°F °C
< 1 s
MoBar550S
05 °C
< 1 s
05 °C
< 1 s
09 °C
< 1 s
09 °C
< 1 s

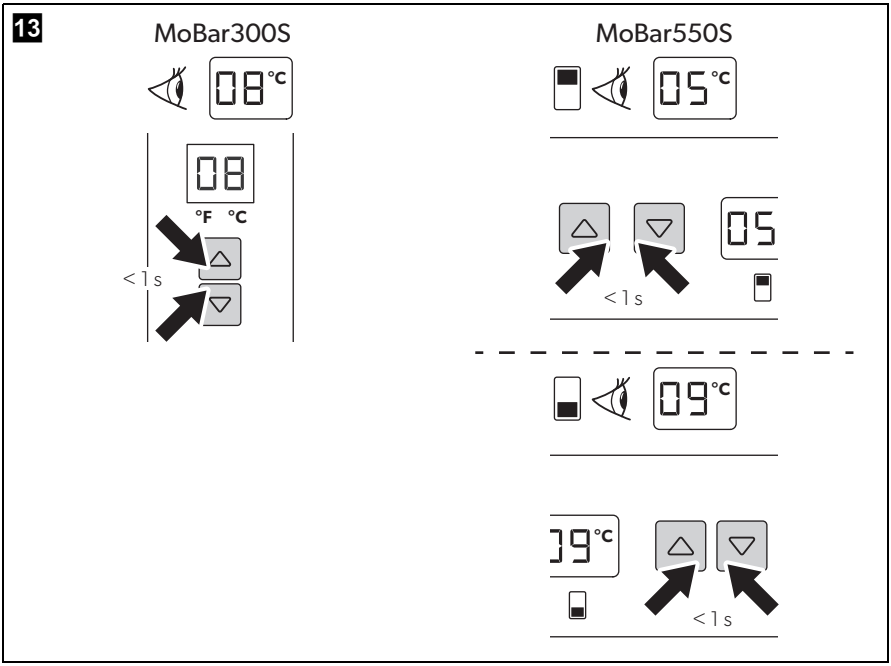
13
MoBar300S
08 °C
08
°F °C
< 1 s
MoBar550S
05 °C
05
< 1 s
09 °C
09 °C
< 1 s

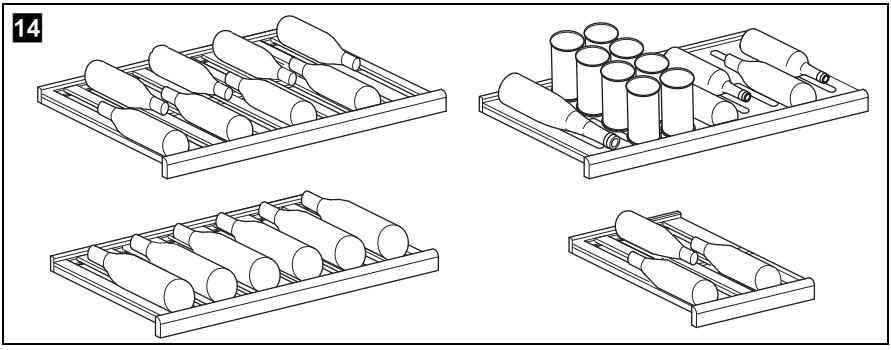
14

15

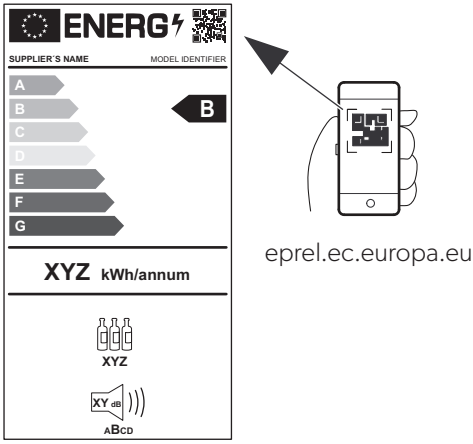
ENERG
SUPPLIER´S NAME
MODEL IDENTIFIER
A
B
C
D
E
F
G
B
XYZ kWh/annum
XYZ
XY dB
ABCD
eprel.ec.europa.eu

## EN

Please read these instructions carefully and follow all instructions, guidelines, and warnings included in this product manual in order to ensure that you install, use, and maintain the product properly at all times. These instructions MUST stay with this product.

By using the product, you hereby confirm that you have read all instructions, guidelines, and warnings carefully and that you understand and agree to abide by the terms and conditions as set forth herein. You agree to use this product only for the intended purpose and application and in accordance with the instructions, guidelines, and warnings as set forth in this product manual as well as in accordance with all applicable laws and regulations. A failure to read and follow the instructions and warnings set forth herein may result in an injury to yourself and others, damage to your product or damage to other property in the vicinity. This product manual, including the instructions, guidelines, and warnings, and related documentation, may be subject to changes and updates. For up-to-date product information, please visit www.dometic.com.

Find the full operating manual online on

documents.dometic.com/?object_id=71074

# Safety instructions

**WARNING! Failure to obey these warnings could result in death or serious injury.**

**Electrocution hazard**

- Do not operate the device if it is visibly damaged.
- If this cooling device's power cable is damaged, it must be replaced by the manufacturer, customer service or a similarly qualified person in order to prevent safety hazards.
- This cooling device may only be repaired by qualified personnel. Improper repairs can lead to considerable hazards.

**Fire hazard**

- When positioning the device, ensure the supply cord is not trapped or damaged.
- Do not locate multiple portable socket-outlets or portable power supplies at the rear of the device.
- Do not use any mechanical objects or other media to speed up the defrosting process, unless they have been recommended by the manufacturer for this purpose.
- Do not damage the refrigerant circuit.
  In any case of damage:
  - Disconnect the device from the power supply.
  - Avoid open flames and anything which creates sparks.

**Health hazard**

- This device can be used by children aged from 8 years and above and persons with reduced physical, sensory or mental capabilities or lack of experience and knowledge if they have been given supervision or instruction concerning use of the device in a safe way and understand the hazards involved.
- Children shall not play with the device.
- Cleaning and user maintenance shall not be made by children without supervision.
- Children aged from 3 to 8 years are allowed to load and unload refrigerating devices.

**Explosion hazard**

- Do not store any explosive substances such as spray cans with a flammable propellant in the cooling device.

**CAUTION! Failure to obey these cautions could result in minor or moderate injury.**

**Electrocution hazard**

- Before starting the cooling device, ensure that the power supply line and the plug are dry.
- Disconnect the cooling device from the power supply
  - before each cleaning and maintenance
  - after every use

**Health hazard**

- Opening the cooling device for long periods can cause significant increase of the temperature in the compartments of the device.
- Clean regularly surfaces that can come in contact with food and accessible drainage systems.

**NOTICE! Damage hazard**

- Check that the voltage specification in this manual corresponds to that of the energy supply.
- Connect the cooling device with an AC connection cable to the AC power supply.
- Never pull the plug out of the socket by the cable.

- Do not use accessories that have not been recommended by the manufacturer. This can lead to injury and material damage.
- Do not place any electrical devices inside the device.
- Do not lean on the device.
- Do not climb onto the device.
- Do not tilt the device, especially when it is fully loaded.

# Intended use

The beverage storage appliance (also referred to as beverage center) is intended to be used exclusively for the storage and temperature control of beverages. It is suitable as mobile outdoor beverage center.

This beverage center is not intended to be used as a built-in appliance.

The beverage center is intended to be used for the storage of beverages.

- Only closed and still sealed bottles may be stored in the device.
- The beverage center is not suitable for storing medicine or freezing foodstuffs.

This beverage center is only suitable for the intended purpose and application in accordance with these instructions.

This manual provides information that is necessary for proper installation and/or operation of the beverage center. Poor installation and/or improper operating or maintenance will result in unsatisfactory performance and a possible failure.

The manufacturer accepts no liability for any injury or damage to the product resulting from:

- Incorrect assembly or connection, including excess voltage
- Incorrect maintenance or use of spare parts other than original spare parts provided by the manufacturer
- Alterations to the product without express permission from the manufacturer
- Use for purposes other than those described in this manual

Dometic reserves the right to change product appearance and product specifications.

# Operation

Overview MoBar 300S: fig. **1**

Overview MoBar 500S: fig. **2**

- Mounting the towel bar handle: fig. **3**
- Mounting or detaching speed rail: fig. **4**
- Mounting or detaching side table (accessory for MoBar 550S): fig. **5**
- Using the rotomolded ice basket: fig. **6**
- Emptying the rotomolded ice basket: fig. **7**
- Connecting to the power supply: fig. **8**
- Switching on/off the beverage refrigerator: fig. **9**
- Switching on/off the light: fig. **10**
- Changing temperature unit (°C/°F): fig. **11**
- Changing temperature: fig. **12**
- Indicating the set temperature: fig. **13**
- Storing bottles: fig. **14**

# Warranty

The statutory warranty period applies. If the product is defective, please contact the manufacturer's branch in your country (see dometic.com/dealer) or your retailer.

For repair and warranty processing, please include the following documents when you send in the device:

- A copy of the receipt with purchasing date
- A reason for the claim or description of the fault

# Disposal

➤Place the packaging material in the appropriate recycling waste bins wherever possible.

If you wish to finally dispose of the product, ask your local recycling centre or specialist dealer for details about how to do this in accordance with the applicable disposal regulations.

## DE

Lesen und befolgen Sie bitte alle Anweisungen, Richtlinien und Warnhinweise in diesem Produkthandbuch sorgfältig, um sicherzustellen, dass Sie das Produkt ordnungsgemäß installieren und stets ordnungsgemäß betreiben und warten. Diese Anleitung MUSS bei dem Produkt verbleiben.

Durch die Verwendung des Produktes bestätigen Sie hiermit, dass Sie alle Anweisungen, Richtlinien und Warnhinweise sorgfältig gelesen haben und dass Sie die hierin dargelegten Bestimmungen verstanden haben und ihnen zustimmen. Sie erklären sich damit einverstanden, dieses Produkt nur für den angegebenen Verwendungszweck und gemäß den Anweisungen, Richtlinien und Warnhinweisen dieses Produkthandbuchs sowie gemäß allen geltenden Gesetzen und Vorschriften zu verwenden. Eine Nichtbeachtung der hierin enthaltenen Anweisungen und Warnhinweise kann zu einer Verletzung Ihrer selbst und anderer Personen, zu Schäden an Ihrem Produkt oder zu Schäden an anderem Eigentum in der Umgebung führen. Dieses Produkthandbuch, einschließlich der Anweisungen, Richtlinien und Warnhinweise, sowie die zugehörige Dokumentation können Änderungen und Aktualisierungen unterliegen. Aktuelle Produktinformationen finden Sie unter www.dometic.com.

Die vollständige Bedienungsanleitung finden Sie online unter

documents.dometic.com/?object_id=71074

# Sicherheitshinweise

**WARNUNG! Nichtbeachtung dieser Warnungen kann zum Tod oder schwerer Verletzung führen.**

**Gefahr durch Stromschlag**

- Wenn das Gerät sichtbare Beschädigungen aufweist, dürfen Sie es nicht in Betrieb nehmen.
- Wenn das Anschlusskabel dieses Kühlgeräts beschädigt ist, muss es durch den Hersteller oder seinen Kundendienst bzw. eine entsprechend ausgebildete Fachkraft ersetzt werden, um Gefahren zu verhindern.
- Reparaturen an diesem Kühlgerät dürfen nur von Fachkräften durchgeführt werden. Durch unsachgemäße Reparaturen können erhebliche Gefahren entstehen.

**Brandgefahr**

- Achten Sie beim Aufstellen des Geräts darauf, dass das Netzkabel nicht eingeklemmt oder beschädigt wird.
- Platzieren Sie nicht mehrere tragbare Steckdosen oder tragbare Stromversorgungen hinter dem Gerät.
- Benutzen Sie keine mechanischen Gegenstände oder andere Mittel, um den Abtauprozess zu beschleunigen, außer wenn sie vom Hersteller dafür empfohlen werden.
- Beschädigen Sie nicht den Kältekreislauf. Im Fall einer Beschädigung:
  - Trennen Sie das Gerät von der Spannungsversorgung.
  - Vermeiden Sie offene Flammen und Zündquellen.

**Gesundheitsgefahr**

- Dieses Gerät kann von Kindern ab 8 Jahren und von Personen mit verringerten physischen, sensorischen oder mentalen Fähigkeiten oder Mangel an Erfahrung und/oder Wissen verwendet werden, wenn diese Personen beaufsichtigt werden oder im sicheren Gebrauch des Geräts unterwiesen wurden und die daraus resultierenden Gefahren verstanden haben.
- Kinder dürfen nicht mit dem Gerät spielen.
- Reinigung und Benutzerwartung dürfen nicht durch unbeaufsichtigte Kinder durchgeführt werden.
- Kinder von 3 bis 8 Jahren dürfen Kühlgeräte be- und entladen.

**Explosionsgefahr**

- Lagern Sie keine explosionsfähigen Stoffe, wie z. B. Sprühdosen mit brennbarem Treibgas, im Kühlgerät.

**VORSICHT! Nichtbeachtung dieser Hinweise kann zu geringer oder mittelschwerer Verletzung führen.**

**Gefahr durch Stromschlag**

- Achten Sie vor der Inbetriebnahme darauf, dass Zuleitung und Stecker trocken sind.
- Trennen Sie das Kühlgerät von der Spannungsversorgung:
  - vor jeder Reinigung und Pflege
  - nach jedem Gebrauch

**Gesundheitsgefahr**

- Ein längeres Öffnen des Kühlgeräts kann zu einem erheblichen Anstieg der Temperatur in den Fächern des Geräts führen.
- Reinigen Sie regelmäßig Oberflächen, die mit Lebensmitteln in Kontakt kommen können, sowie zugängliche Ablaufsysteme.

**ACHTUNG! Beschädigungsgefahr**

- Vergleichen Sie die Spannungsangaben in dieser Anleitung mit der vorhandenen Energieversorgung.

- Schließen Sie das Kühlgerät mit einem Wechselstrom-Anschlusskabel an den Wechselstromanschluss an.
- Ziehen Sie den Stecker nie am Anschlusskabel aus der Steckdose.
- Verwenden Sie kein Zubehör, dass nicht vom Hersteller empfohlen ist. Dies kann zur Verletzungen und Materialschäden führen.
- Setzen Sie im Inneren des Geräts keine elektrischen Geräte ein.
- Lehnen Sie sich nicht auf das Gerät.
- Steigen Sie nicht auf das Gerät.
- Neigen Sie das Gerät nicht, insbesondere in voll beladenem Zustand.

# Bestimmungsgemäßer Gebrauch

Das Getränkekühlgerät (auch als Getränkebar bezeichnet) ist ausschließlich für die Lagerung und Temperierung von Getränken bestimmt. Es eignet sich als mobile Getränkebar im Außenbereich.

Die Getränkebar ist nicht als Einbaugerät geeignet.

Die Getränkebar ist für die Lagerung von Getränken bestimmt.

- Nur verschlossene und noch versiegelte Flaschen dürfen im Gerät aufbewahrt werden.
- Die Getränkebar ist nicht für die Lagerung von Medikamenten oder zum Einfrieren von Lebensmitteln geeignet.

Diese Getränkebar ist nur für den angegebenen Verwendungszweck und die Anwendung gemäß dieser Anleitung geeignet.

Dieses Handbuch enthält Informationen, die für die ordnungsgemäße Installation und den ordnungsgemäßen Betrieb der Getränkebar erforderlich sind. Installationsfehler und/oder ein nicht ordnungsgemäßer Betrieb oder nicht ordnungsgemäße Wartung haben eine unzureichende Leistung und u. U. einen Ausfall des Geräts zur Folge.

Der Hersteller übernimmt keine Haftung für Verletzungen oder Schäden am Produkt, die durch Folgendes entstehen:

- Unsachgemäße Montage oder falscher Anschluss, einschließlich Überspannung
- Unsachgemäße Wartung oder Verwendung von anderen als den vom Hersteller gelieferten Original-Ersatzteilen
- Veränderungen am Produkt ohne ausdrückliche Genehmigung des Herstellers
- Verwendung für andere als die in der Anleitung beschriebenen Zwecke

Dometic behält sich das Recht vor, das Erscheinungsbild des Produkts und dessen technische Daten zu ändern.

# Bedienung

Übersicht MoBar 300S: Abb. **1**

Übersicht MoBar 500S: Abb. **2**

- Griffstange und Geschirrtuchhalter anbringen: Abb. **3**
- Flaschenregal anbringen oder abnehmen: Abb. **4**
- Seitentisch anbringen oder abnehmen (Zubehör für MoBar 550S): Abb. **5**
- Rotationsgegossenen Flaschenkühler verwenden: Abb. **6**
- Rotationsgegossenen Flaschenkühler leeren: Abb. **7**
- An eine Stromversorgung anschließen: Abb. **8**
- Getränkekühlschrank ein-/ausschalten: Abb. **9**
- Beleuchtung ein-/ausschalten: Abb. **10**
- Temperatureinheit ändern (°C/°F): Abb. **11**
- Temperatur ändern: Abb. **12**
- Eingestellte Temperatur anzeigen: Abb. **13**
- Flaschen lagern: Abb. **14**

# Garantie

Es gilt die gesetzliche Gewährleistungsfrist. Sollte das Produkt defekt sein, wenden Sie sich bitte an die Niederlassung des Herstellers in Ihrem Land (siehe dometic.com/dealer) oder an Ihren Fachhändler.

Zur Reparatur- bzw. Gewährleistungsbearbeitung müssen Sie folgende Unterlagen mitschicken:

- eine Kopie der Rechnung mit Kaufdatum,

- einen Reklamationsgrund oder eine Fehlerbeschreibung.

## Entsorgung

➤Geben Sie das Verpackungsmaterial möglichst in den entsprechenden Recycling-Müll.

Wenn Sie das Produkt endgültig außer Betrieb nehmen, informieren Sie sich bitte beim nächsten Recyclingcenter oder bei Ihrem Fachhändler über die zutreffenden Entsorgungsvorschriften.

FR

Veuillez lire et suivre attentivement l'ensemble des instructions, directives et avertissements figurant dans ce manuel afin de vous assurer que vous installez, utilisez et entretenez le produit correctement à tout moment. Ces instructions DOIVENT rester avec ce produit.

En utilisant le produit, vous confirmez par la présente que vous avez lu attentivement l'ensemble des instructions, directives et avertissements et que vous comprenez et acceptez de respecter les modalités et conditions énoncées dans le présent document. Vous acceptez d'utiliser ce produit uniquement pour l'usage et l'application prévus et conformément aux instructions, directives et avertissements figurant dans le manuel du produit, ainsi qu'à toutes les lois et réglementations applicables. Si vous ne lisez et ne respectez pas les instructions et les avertissements figurant dans ce manuel, vous risquez de vous blesser ou de blesser d'autres personnes, d'endommager votre produit ou d'endommager d'autres biens à proximité. Le présent manuel produit, y compris les instructions, directives et avertissements, ainsi que la documentation associée peuvent faire l'objet de modifications et de mises à jour. Pour obtenir des informations actualisées sur le produit, rendez-vous sur www.dometic.com.

Vous trouverez le manuel d'utilisation détaillé en ligne sur

documents.dometic.com/?object_id=71074

# Consignes de sécurité

**AVERTISSEMENT ! Le non-respect de ces mises en garde peut entraîner des blessures graves, voire mortelles.**

**Risque d'électrocution**

- Si l'appareil présente des dégâts visibles, ne le mettez pas en service.
- Si le câble de raccordement du dispositif de réfrigération est endommagé, il doit être remplacé par le fabricant, son service après-vente ou une personne de qualification similaire, afin d'èviter tout danger.
- Seul un personnel qualifié est habilité à effectuer des réparations sur le dispositif de réfrigération. Des réparations inadéquates peuvent engendrer des risques considérables.

**Risque d'incendie**

- Veillez à ne pas coincer ni endommager le cordon d'alimentation lors de la mise en place de l'appareil.
- Ne placez pas de multiprises portables ou de blocs d'alimentation portables à l'arrière de l'appareil.
- N'exploitez aucun objet mécanique ou tout autre moyen pour accélérer le processus de dégivrage, sauf si le fabricant le recommande.
- N'endommagez par le circuit frigorifique. En cas de dégâts :
  - Coupez l'alimentation en courant de l'appareil.
  - Tenez l'appareil à l'écart des flammes nues et de toute source d'étincelles.

**Risque pour la santé**

- Cet appareil peut être utilisé par des enfants âgés de 8 ans et plus et des personnes ayant des capacités physiques, sensorielles ou mentales réduites ou un manque d'expérience et de connaissances, s'ils sont sous surveillance ou ont reçu des instructions sur l'utilisation de l'appareil en toute sécurité et comprennent les risques impliqués.
- Les enfants ne doivent pas jouer avec cet appareil.
- Le nettoyage et l'entretien ne doivent pas être effectués par des enfants sans surveillance.
- Les enfants âgés de 3 à 8 ans peuvent charger et décharger les appareils de réfrigération.

**Risque d'explosion**

- Ne stockez aucune substance explosive comme p. ex. des aérosols contenant un agent propulseur inflammable dans le dispositif de réfrigération.

**ATTENTION ! Le non-respect de ces mises en garde peut entraîner des blessures légères ou de gravité modérée.**

**Risque d'électrocution**

- Avant de mettre le dispositif de réfrigération en service, assurez-vous que la ligne d'alimentation électrique et le connecteur sont secs.
- Coupez l'alimentation en courant du dispositif de réfrigération
  - avant tout nettoyage et entretien
  - après chaque utilisation

**Risque pour la santé**

- Une ouverture prolongée de l'appareil de réfrigération peut entraîner une augmentation significative de la température dans les compartiments de l'appareil.
- Nettoyez régulièrement les surfaces qui entrent en contact avec les aliments, ainsi que les systèmes de drainage accessibles.

**AVIS ! Risque d'endommagement**

- Vérifiez que la tension indiquée dans ce manuel correspond à celle de l'alimentation électrique.
- Branchez l'appareil de réfrigération à l'alimentation CA à l'aide d'un câble de raccordement CA.
- Ne tirez jamais sur le câble de raccordement pour sortir la fiche de la prise.
- N'utilisez aucun accessoire non recommandé par le fabricant. Cela pourrait provoquer des blessures et des dommages.
- N'entreposez aucun appareil électrique à l'intérieur de l'appareil.
- Ne vous appuyez pas sur l'appareil.
- Ne grimpez pas sur l'appareil.
- N'inclinez pas l'appareil, en particulier s'il est plein.

# Usage conforme

L'appareil de stockage de boissons (également appelé centre de rafraîchissement) est exclusivement destiné au stockage et au contrôle de la température des boissons. Le centre de rafraîchissement est adapté à un usage mobile en extérieur.

Ce centre de rafraîchissement n'est pas destiné à être utilisé comme appareil intégré.

Le centre de rafraîchissement est conçu pour le stockage des boissons.

- Seules des bouteilles fermées et encore scellées peuvent être stockées dans l'appareil.
- Le centre de rafraîchissement n'est pas adapté au stockage de médicaments ni à la congélation d'aliments.

Le centre de rafraîchissement convient uniquement à l'usage et à l'application prévus, conformément au présent manuel d'instructions.

Ce manuel fournit les informations nécessaires à l'installation et/ou à l'utilisation correcte du centre de rafraîchissement. Une installation, une utilisation ou un entretien inappropriés entraînera des performances insatisfaisantes et une éventuelle défaillance.

Le fabricant décline toute responsabilité en cas de blessure ou de dommage résultant :

- d'un montage ou d'un raccordement incorrect, y compris d'une surtension
- d'un entretien inadapté ou de l'utilisation de pièces de rechange autres que les pièces de rechange d'origine fournies par le fabricant
- des modifications apportées au produit sans autorisation explicite du fabricant ;
- des usages différents de ceux décrits dans le manuel.

Dometic se réserve le droit de modifier l'apparence et les spécifications produit.

# Utilisation

Présentation de l'appareil MoBar 300S : fig. **1**

Présentation de l'appareil Mobar 550S : fig. **2**

- Montage de la poignée porte-serviette : fig. **3**
- Montage ou retrait du porte-bouteille : fig. **4**
- Montage ou retrait de la table de service (accessoire pour MoBar 550S) : fig. **5**
- Utilisation du bac de refroidissement moulé par rotation : fig. **6**
- Vidage du bac de refroidissement moulé par rotation : fig. **7**
- Raccordement à l'alimentation électrique : fig. **8**
- Mise en marche/arrêt du réfrigérateur de boissons : fig. **9**
- Allumage/extinction de l'éclairage : fig. **10**
- Modification de l'unité de température (°C/°F) : fig. **11**
- Modification de la température : fig. **12**
- Affichage de la température définie : fig. **13**
- Stockage des bouteilles : fig. **14**

# Garantie

Le délai légal de garantie s'applique. Si le produit s'avérait défectueux, veuillez vous adresser à la filiale du fabricant située dans votre pays (voir dometic.com/dealer) ou à votre revendeur spécialisé.

Veuillez y joindre les documents suivants pour la gestion des réparations et de la garantie :

- une copie de la facture avec la date d'achat,
- le motif de la réclamation ou une description du dysfonctionnement.

## Mise au rebut

➤Jetez les emballages dans les conteneurs de déchets recyclables prévus à cet effet.

Lorsque vous mettrez votre produit définitivement hors service, informez-vous auprès du centre de recyclage le plus proche ou auprès de votre revendeur spécialisé sur les prescriptions relatives au retraitement des déchets.

## ES

Lea atentamente estas instrucciones y siga las indicaciones, directrices y advertencias incluidas en este manual para asegurarse de que instala, utiliza y mantiene correctamente el producto en todo momento. Estas instrucciones DEBEN permanecer con este producto.

Al utilizar el producto, usted confirma que ha leído cuidadosamente todas las instrucciones, directrices y advertencias, y que entiende y acepta cumplir los términos y condiciones aquí establecidos. Usted se compromete a utilizar este producto solo para el propósito y la aplicación previstos y de acuerdo con las instrucciones, directrices y advertencias establecidas en este manual del producto, así como de acuerdo con todas las leyes y reglamentos aplicables. La no lectura y observación de las instrucciones y advertencias aquí expuestas puede causarle lesiones a usted o a terceros, daños en el producto o daños en otras propiedades cercanas. Este manual del producto, incluyendo las instrucciones, directrices y advertencias, y la documentación relacionada, pueden estar sujetos a cambios y actualizaciones. Para obtener información actualizada sobre el producto, visite la página www.dometic.com.

Instrucciones de uso completas disponibles en línea en documents.dometic.com/?object_id=71074

# Indicaciones de seguridad

**¡ADVERTENCIA! El incumplimiento de estas advertencias podría acarrear la muerte o lesiones graves.**

**Riesgo de electrocución**

- No ponga el aparato en funcionamiento si presenta desperfectos visibles.
- Si el cable de conexión de este aparato de refrigeración está dañado, el fabricante, su servicio de atención al cliente o una persona con cualificación similar debe reemplazarlo para evitar posibles peligros.
- Este aparato de refrigeración solo debe ser reparado por personal cualificado. Reparaciones inadecuados pueden llevar a peligros considerables.

**Peligro de incendio**

- Al colocar el aparato, asegúrese de que el cable de suministro eléctrico no se haya quedado atrapado o esté dañado.
- No coloque varias tomas o suministros de corriente portátiles detrás del aparato.
- No emplee objetos mecánicos u otros medios para acelerar el proceso de descongelación, a no ser que el fabricante lo recomiende.
- No dañe el circuito de frío.
  En caso de daño:
  – Desconecte el aparato del suministro de corriente.
  – Evite encender fuego o utilizar instrumentos que provoquen chispas.

**Riesgo para la salud**

- Este aparato puede ser utilizado por menores a partir de 8 años y personas con capacidad física, sensorial o mental reducida, o con falta de experiencia y conocimientos, siempre que lo hagan bajo supervisión o hayan recibido instrucciones relativas al uso del mismo de manera segura y entendiendo los riesgos asociados.
- No deje que los niños jueguen con el aparato.
- Los menores no deberán limpiar ni realizar el mantenimiento de usuario sin la debida supervisión.
- Los menores de 3 a 8 años pueden meter y sacar artículos de la nevera.

**Peligro de explosión**

- No guarde en el aparato de refrigeración sustancias con peligro de explosión, tales como aerosoles con agente espumante inflamable.

**¡ATENCIÓN! El incumplimiento de estas precauciones podría acarrear lesiones moderadas o leves.**

**Riesgo de electrocución**

- Antes de poner en funcionamiento el aparato de refrigeración, asegúrese de que el cable de alimentación y la clavija de enchufe estén secos.
- Desconecte el aparato de refrigeración de la alimentación de corriente
  – antes de realizar cualquier tarea de limpieza o mantenimiento
  – después de cada uso

**Riesgo para la salud**

- Mantener la nevera abierta durante largos períodos de tiempo puede producir un incremento considerable de la temperatura en los compartimentos del aparato.
- Limpie periódicamente las superficies que puedan estar en contacto con alimentos y los sistemas de desagüe accesibles.

**¡AVISO! Peligro de daños**

- Compruebe que el valor de tensión indicado en este manual coincide con el del la red de suministro de energía.

- Conecte la nevera a la red de corriente alterna con el cable de conexión de corriente alterna.
- No desenchufe nunca la clavija de la caja de enchufe tirando del cable.
- No utilice ningún accesorio que no haya sido recomendado por el fabricante. Esto puede provocar lesiones y daños materiales.
- No coloque ningún aparato eléctrico dentro del aparato.
- No se apoye en el aparato.
- No se suba al aparato.
- No incline el aparato, sobre todo si está completamente lleno.

# Uso previsto

El aparato de almacenamiento de bebidas (también llamado centro de bebidas) está diseñado exclusivamente para almacenar bebidas y controlar su temperatura. Es adecuado como centro de bebidas móvil para uso exterior.

Este centro de bebidas no está diseñado para ser empotrado en un mueble.

El centro de bebidas está diseñado exclusivamente al almacenaje de bebidas.

- Solo se pueden almacenar en el dispositivo botellas cerradas y todavía selladas.
- El centro de bebidas no es adecuado para almacenar medicamentos ni para congelar alimentos.

Este centro de bebidas solo es apto para el uso previsto y la aplicación de acuerdo con estas instrucciones.

Este manual proporciona la información necesaria para la correcta instalación y/o funcionamiento del centro de bebidas. Una instalación deficiente y/o un uso y mantenimiento inadecuados conllevan un rendimiento insatisfactorio y posibles fallos.

El fabricante no se hace responsable de ninguna lesión o daño en el producto ocasionados por:

- Un montaje o conexión incorrectos, incluido un exceso de tensión
- Un mantenimiento incorrecto o el uso de piezas de repuesto distintas de las originales proporcionadas por el fabricante
- Modificaciones realizadas en el producto sin el expreso consentimiento del fabricante
- Uso con una finalidad distinta de la descrita en las instrucciones

Dometic se reserva el derecho de cambiar la apariencia y las especificaciones del producto.

# Funcionamiento

Vista general MoBar 300S: fig. **1**

Vista general Mobar 550S: fig. **2**

- Montaje de la barra colgador: fig. **3**
- Montaje o desmontaje del speed rail: fig. **4**
- Montaje o desmontaje de la repisa lateral (opcional para MoBar 550S): fig. **5**
- Uso de la cesta rotomoldeada para hielo: fig. **6**
- Vaciado de la cesta rotomoldeada para hielo: fig. **7**
- Conexión a la red de alimentación: fig. **8**
- Encendido/apagado de la nevera de bebidas: fig. **9**
- Encendido/apagado de la luz: fig. **10**
- Cambio de la unidad de temperatura (°C/°F): fig. **11**
- Cambio de la temperatura: fig. **12**
- Indicación de la temperatura fijada: fig. **13**
- Almacenaje de botellas: fig. **14**

# Garantía

Rige el plazo de garantía legal. Si el producto presenta algún defecto, diríjase a la sucursal del fabricante de su país (véase dometic.com/dealer) o a su establecimiento especializado.

Para la tramitación de la reparación y de la garantía debe enviar también los siguientes documentos:

- una copia de la factura con fecha de compra,
- el motivo de la reclamación o una descripción de la avería.

# Gestión de residuos

➤Deseche el material de embalaje en el contenedor de reciclaje correspondiente.

Cuando vaya a desechar definitivamente el producto, infórmese en el centro de reciclaje más cercano o en un comercio especializado sobre las normas pertinentes de eliminación de materiales.

## PT

Leia atentamente as presentes instruções e siga todas as instruções, orientações e avisos incluídos neste manual, de modo a garantir a correta instalação, utilização e manutenção do produto. É OBRIGATÓRIO manter estas instruções junto com o produto.

Ao utilizar o produto, está a confirmar que leu atentamente todas as instruções, orientações e avisos, e que compreende e aceita cumprir os termos e condições estabelecidos no presente manual. Aceita utilizar este produto exclusivamente para o fim e a aplicação a que se destina e de acordo com as instruções, orientações e avisos estabelecidos neste manual, assim como de acordo com todas as leis e regulamentos aplicáveis. Caso não leia nem siga as instruções e os avisos aqui estabelecidos, poderá sofrer ferimentos pessoais ou causar ferimentos a terceiros e o produto ou outros materiais nas proximidades poderão ficar danificados. Este manual do produto, incluindo as instruções, orientações e avisos, bem como a documentação relacionada, podem estar sujeitos a alterações e atualizações. Para consultar as informações atualizadas do produto, visite www.dometic.com.

O manual de instruções completo pode ser consultado online em:

documents.dometic.com/?object_id=71074

# Indicações de segurança

**AVISO! O incumprimento destes avisos poderá resultar em morte ou ferimentos graves.**

**Risco de eletrocussão**

- Não coloque o aparelho em funcionamento se este apresentar danos visíveis.
- Se o cabo de alimentação deste aparelho de refrigeração estiver danificado, ele terá de ser substituído pelo fabricante, pelo serviço de assistência técnica ou por uma pessoa com qualificações equivalentes, a fim de evitar perigos.
- As reparações neste aparelho de refrigeração só podem ser realizadas por técnicos qualificados. Reparações inadequadas podem dar origem a perigos consideráveis.

**Perigo de incêndio**

- Ao colocar o aparelho, certifique-se de que o cabo de alimentação não fica preso nem é danificado.
- Não coloque tomadas múltiplas ou fontes de alimentação portáteis na parte de trás do aparelho.
- Não utilize objetos mecânicos ou outros meios para acelerar o processo de descongelamento a não ser os recomendados pelo fabricante.
- Não danifique o circuito de refrigeração. Em caso de danos:
  - Desligue o aparelho da alimentação elétrica.
  - Evite chamas abertas, assim como qualquer elemento que faça faíscas.

**Risco para a saúde**

- Este aparelho pode ser utilizado por crianças a partir dos 8 anos e pessoas com capacidades físicas, sensoriais ou mentais reduzidas ou sem experiência e conhecimento se forem supervisionadas ou receberem instruções sobre a utilização do aparelho de forma segura e compreenderem os perigos implicados.
- As crianças não podem brincar com o aparelho.
- A limpeza e a manutenção não podem ser efetuadas por crianças sem supervisão.
- Crianças com idades entre os 3 e os 8 anos podem colocar e tirar itens de aparelhos frigoríficos.

**Perigo de explosão**

- Não guarde quaisquer substâncias potencialmente explosivas, tais como latas de spray com um carburante inflamável, no aparelho de refrigeração.

**PRECAUÇÃO! O incumprimento destas advertências poderá resultar em ferimentos ligeiros ou moderados.**

**Risco de eletrocussão**

- Antes de colocar o aparelho de refrigeração em funcionamento, certifique-se de que a conexão e a ficha estão secas.
- Desligue o aparelho de refrigeração da alimentação elétrica
  - Antes de cada limpeza e manutenção
  - Depois de cada utilização

**Risco para a saúde**

- Abrir o aparelho de refrigeração durante longos períodos pode provocar um aumento significativo da temperatura nos compartimentos do aparelho.
- Limpe regularmente as superfícies que entram em contacto com géneros alimentícios e os sistemas de drenagem acessíveis.

**NOTA! Risco de danos**

- Verifique se a especificação de tensão neste manual corresponde à da alimentação de energia.

- Ligue o aparelho de refrigeração à fonte de alimentação alternada com o cabo de ligação de corrente alternada.
- Nunca retire a ficha da tomada puxando pelo cabo.
- Não utilize acessórios que não sejam recomendados pelo fabricante. Isso pode provocar ferimentos e danos materiais.
- Não devem ser colocados quaisquer aparelhos elétricos dentro do aparelho.
- Não se apoie no aparelho.
- Não suba para cima do aparelho.
- Não incline o aparelho, sobretudo se este estiver completamente cheio.

# Utilização adequada

O aparelho de armazenamento de bebidas (também designado por "expositor de bebidas") está concebido para ser utilizado exclusivamente para armazenar e regular a temperatura de bebidas. Este aparelho pode ser utilizado como expositor de bebidas móvel em espaços exteriores.

O expositor de bebidas não está concebido para ser utilizado como aparelho encastrado.

O expositor de bebidas está concebido para ser utilizado no armazenamento de bebidas.

- Só podem ser guardadas no aparelho garrafas fechadas e ainda seladas.
- O expositor de bebidas não se destina ao armazenamento de alimentos frescos e medicamentos nem ao congelamento de alimentos.

Este expositor de bebidas destina-se exclusivamente à aplicação e aos fins pretendidos com base nestas instruções.

Este manual fornece informações necessárias para proceder a uma instalação e/ou a uma operação adequadas do expositor de bebidas. Uma instalação e/ou uma operação ou manutenção incorretas causarão um desempenho insatisfatório e uma possível avaria.

O fabricante não aceita qualquer responsabilidade por danos ou prejuízos no produto resultantes de:

- Montagem ou ligação incorreta, incluindo sobretensões
- Manutenção incorreta ou utilização de peças sobressalentes não originais fornecidas pelo fabricante
- Alterações ao produto sem autorização expressa do fabricante
- Utilização para outras finalidades que não as descritas no presente manual

A Dometic reserva-se o direito de alterar o design e as especificações do produto.

# Operação

Visão geral do MoBar 300S: fig. 1

Visão geral do MoBar 500S: fig. 2

- Montar o puxador porta-panos: fig. 3
- Montar ou remover a prateleira de acesso rápido: fig. 4
- Montar ou remover a mesa de apoio (acessório do MoBar 550S): fig. 5
- Usar o balde de gelo rotomoldado: fig. 6
- Esvaziar o balde de gelo rotomoldado: fig. 7
- Ligar o aparelho à fonte de alimentação: fig. 8
- Ligar/desligar o frigorífico de bebidas: fig. 9
- Ligar/desligar a luz: fig. 10
- Alterar a unidade de temperatura (°C/°F): fig. 11
- Alterar a temperatura: fig. 12
- Indicar a temperatura definida: fig. 13
- Armazenar garrafas: fig. 14

# Garantia

É válido o prazo de garantia legal. Se o produto estiver com defeito, por favor, dirija-se à representação do fabricante no seu país (ver dometic.com/dealer) ou ao seu revendedor.

Para fins de reparação ou de garantia, terá de enviar os seguintes documentos em conjunto:

- uma cópia da factura com a data de aquisição,
- um motivo de reclamação ou uma descrição da falha.

# Eliminação

➤Sempre que possível, coloque o material de embalagem no respectivo contentor de reciclagem.

Para colocar o aparelho definitivamente fora de funcionamento, por favor, informe-se junto do centro de reciclagem mais próximo ou revendedor sobre as disposições de eliminação aplicáveis.

## IT

Si prega di leggere attentamente e di seguire tutte le istruzioni, le linee guida e le avvertenze incluse in questo manuale del prodotto, al fine di garantire che il prodotto venga sempre installato, utilizzato e mantenuto nel modo corretto. Queste istruzioni DEVONO essere conservate insieme al prodotto.

Utilizzando il prodotto, l'utente conferma di aver letto attentamente tutte le istruzioni, le linee guida e le avvertenze e di aver compreso e accettato di rispettare i termini e le condizioni qui espressamente indicati. L'utente accetta di utilizzare questo prodotto solo per lo scopo e l'applicazione previsti e in conformità con le istruzioni, le linee guida e le avvertenze indicate nel presente manuale del prodotto, nonché in conformità con tutte le leggi e i regolamenti applicabili. La mancata lettura e osservanza delle istruzioni e delle avvertenze qui espressamente indicate può causare lesioni personali e a terzi, danni al prodotto o ad altre proprietà nelle vicinanze. Il presente manuale del prodotto, comprese le istruzioni, le linee guida e le avvertenze e la relativa documentazione possono essere soggetti a modifiche e aggiornamenti. Per informazioni aggiornate sul prodotto, si prega di visitare il sito www.dometic.com.

Il manuale di istruzioni nella versione completa è disponibile online all'indirizzo

documents.dometic.com/?object_id=71074

# Istruzioni per la sicurezza

**AVVERTENZA! La mancata osservanza di queste avvertenze potrebbe causare la morte o lesioni gravi.**

**Pericolo di scosse elettriche**

- Non mettere in funzione l'apparecchio se presenta danni visibili.
- Per evitare possibili pericoli legati alla sicurezza, se il cavo di alimentazione del presente frigorifero è danneggiato deve essere sostituito dal produttore, dal relativo servizio assistenza clienti oppure da personale ugualmente qualificato.
- Questo frigorifero può essere riparato solo da personale qualificato. Riparazioni eseguite non correttamente possono creare considerevoli rischi.

**Pericolo di incendio**

- Durante il posizionamento dell'apparecchio, assicurarsi che il cavo di alimentazione non venga bloccato o danneggiato.
- Non collocare prese multiple portatili o alimentatori portatili sul retro dell'apparecchio.
- Non utilizzare oggetti metallici o altri attrezzi per cercare di accelerare il processo di sbrinamento, a meno che non siano consigliati dal produttore a tale scopo.
- Non danneggiare il circuito di raffreddamento. In caso di danneggiamento:
  - Scollegare l'apparecchio dall'alimentazione elettrica.
  - Evitare fiamme libere e la formazione di scintille.

**Pericolo per la salute**

- Questo apparecchio può essere utilizzato da bambini di età superiore a 8 anni, da persone con ridotte capacità fisiche, sensoriali o mentali o da persone inesperte o prive di conoscenze specifiche solo se sorvegliate o preventivamente istruite sull'impiego dell'apparecchio in sicurezza e se informate dei pericoli legati al prodotto stesso.
- I bambini non devono giocare con l'apparecchio.
- La pulizia e la manutenzione non devono essere eseguite da bambini senza la presenza di un adulto.
- I bambini dai 3 agli 8 anni possono riempire e svuotare gli apparecchi di refrigerazione.

**Pericolo di esplosione**

- Non conservare nel frigorifero sostanze esplosive come ad es. bombolette spray con gas propellente infiammabile.

**ATTENZIONE! La mancata osservanza di queste precauzioni potrebbe causare lesioni lievi o moderate.**

**Pericolo di scosse elettriche**

- Prima della messa in funzione del frigorifero, assicurarsi che la rete di alimentazione e la spina siano asciutte.
- Scollegare il frigorifero dall'alimentazione elettrica
  - prima di effettuare la pulizia e la cura
  - e dopo ogni utilizzo

**Pericolo per la salute**

- L'apertura prolungata del frigorifero può causare un significativo aumento della temperatura nei vani dell'apparecchio.
- Pulire regolarmente le superfici che vengono a contatto con gli alimenti e i sistemi di scarico accessibili.

**AVVISO! Rischio di danni**

- Confrontare i dati della tensione riportati nel presente manuale con quelli delle prese e degli attacchi disponibili.
- Collegare il frigorifero portatile con il cavo di collegamento della corrente alternata alla rete di alimentazione a corrente alternata.
- Non estrarre mai la spina dalla presa tirando il cavo.
- Non utilizzare accessori non consigliati dal produttore. Ciò può causare lesioni alle persone e danni materiali.
- All'interno dell'apparecchio non devono essere collocati dispositivi elettrici.
- Non appoggiarsi all'apparecchio.
- Non arrampicarsi sull'apparecchio.
- Non inclinare l'apparecchio, soprattutto quando è pieno.

# Conformità d'uso

L'apparecchio per la conservazione delle bevande (chiamato anche carrello minibar) è destinato a essere utilizzato esclusivamente per la conservazione e la termoregolazione delle bevande. L'apparecchio è adatto a essere utilizzato come carrello minibar per esterni e interni.

Questo carrello minibar non è adatto a essere utilizzato in apparecchiature da incasso.

Il carrello minibar è adatto a essere utilizzato esclusivamente per la conservazione di bevande.

- Nell'apparecchio possono essere conservate solo bottiglie chiuse e ancora sigillate.
- Il carrello minibar non è adatto alla conservazione di medicinali o al congelamento di alimenti.

Questo carrello minibar è adatto solo per l'uso e l'applicazione previsti in conformità con le presenti istruzioni.

Questo manuale fornisce le informazioni necessarie per la corretta installazione e/o il funzionamento del carrello minibar. Una cattiva installazione e/o un funzionamento o una manutenzione impropria comporteranno prestazioni insoddisfacenti e un possibile guasto.

Il produttore non si assume alcuna responsabilità per eventuali lesioni o danni al prodotto che derivino da:

- montaggio o collegamento non corretti, compresa la sovratensione
- manutenzione o uso non corretti di ricambi diversi da quelli originali forniti dal produttore
- modifiche al prodotto senza esplicita autorizzazione del produttore
- impiego per fini diversi rispetto a quelli descritti nel presente manuale

Dometic si riserva il diritto di modificare l'aspetto e le specifiche del prodotto.

# Funzionamento

Panoramica MoBar 300S: fig. **1**

Panoramica MoBar 500S: fig. **2**

- Montaggio della maniglia portasciugamani: fig. **3**
- Montaggio o smontaggio della tasca portabottiglie: fig. **4**
- Montaggio o smontaggio del ripiano laterale (accessorio per MoBar 550S): fig. **5**
- Utilizzo del secchiello per ghiaccio rotostampato: fig. **6**
- Svuotamento del secchiello per ghiaccio rotostampato: fig. **7**
- Collegamento dell'alimentazione elettrica: fig. **8**
- Accensione/spegnimento del vano minibar: fig. **9**
- Accensione/spegnimento della luce: fig. **10**
- Modifica dell'unità di temperatura (°C/°F): fig. **11**
- Modifica della temperatura: fig. **12**
- Indicazione della temperatura impostata: fig. **13**
- Conservazione di bottiglie: fig. **14**

# Garanzia

Vale il termine di garanzia previsto dalla legge. Qualora il prodotto risultasse difettoso, La preghiamo di rivolgersi alla filiale del produttore del suo Paese (vedi dometic.com/dealer), oppure al rivenditore specializzato di riferimento.

Per la riparazione e per il disbrigo delle condizioni di garanzia è necessario inviare la seguente documentazione:

- una copia della fattura con la data di acquisto del prodotto,
- un motivo su cui fondare il reclamo, oppure una descrizione del guasto.

# Smaltimento

➤Raccogliere il materiale di imballaggio possibilmente negli appositi contenitori di riciclaggio.

Quando il prodotto viene messo fuori servizio definitivamente, informarsi al centro di riciclaggio più vicino, oppure presso il proprio rivenditore specializzato, sulle prescrizioni adeguate concernenti lo smaltimento.

## NL

Lees alle instructies, richtlijnen en waarschuwingen in deze gebruiksaanwijzing en volg ze zorgvuldig op om ervoor te zorgen dat u het product te allen tijde op de juiste manier installeert, gebruikt en onderhoudt. Deze instructies MOETEN bij dit product bewaard worden.

Door het product te gebruiken, bevestigt u hierbij dat u alle instructies, richtlijnen en waarschuwingen zorgvuldig hebt gelezen en dat u de voorwaarden en condities zoals die hierin zijn beschreven begrijpt en accepteert. U gaat ermee akkoord dit product alleen te gebruiken voor het beoogde doel en de beoogde toepassing en in overeenstemming met de instructies, richtlijnen en waarschuwingen zoals beschreven in deze gebruiksaanwijzing en in overeenstemming met de geldende wet- en regelgeving. Het niet lezen en opvolgen van de hierin beschreven instructies en waarschuwingen kan leiden tot letsel voor uzelf en anderen, schade aan uw product of schade aan andere eigendommen in de omgeving. Deze gebruiksaanwijzing, met inbegrip van de instructies, richtlijnen en waarschuwingen, en de bijbehorende documentatie kan onderhevig zijn aan wijzigingen en updates. Actuele productinformatie vindt u op www.dometic.com.

De volledige gebruiksaanwijzing vindt u online op documents.dometic.com/?object_id=71074

# Veiligheidsaanwijzingen

**WAARSCHUWING! Het niet in acht nemen van deze waarschuwingen kan leiden tot ernstig letsel of de dood.**

**Gevaar voor elektrische schokken**

- Gebruik het toestel niet als het zichtbaar beschadigd is.
- Als de stroomkabel van het koeltoestel beschadigd is, moet deze worden vervangen door de fabrikant, diens klantenservice of een gelijkwaardig gekwalificeerd persoon, om veiligheidsrisico's te voorkomen.
- Dit koeltoestel mag uitsluitend worden gerepareerd door gekwalificeerde personen. Ondeskundige reparaties kunnen leiden tot aanzienlijke gevaren.

**Brandgevaar**

- Zorg er bij het positioneren van het toestel voor dat de voedingskabel niet verstrikt of beschadigd raakt.
- Plaats geen meervoudige stekkerdozen of draagbare voedingen op de achterkant van het toestel.
- Gebruik geen mechanische voorwerpen of andere middelen om het ontdooiingsproces te versnellen, tenzij de fabrikant dit aanbeveelt.
- Beschadig het koelcircuit niet.
  In geval van schade:
  – Ontkoppel het toestel van de stroomvoorziening.
  – Vermijd open vuur en vonken.

**Gevaar voor de gezondheid**

- Dit toestel mag worden gebruikt door kinderen vanaf 8 jaar en ouder evenals door personen met verminderd fysiek, zintuiglijk of mentaal vermogen of gebrek aan kennis en ervaring, mits zij onder toezicht staan of zijn geïnstrueerd in het veilig gebruik van het toestel en zij inzicht hebben in de gevaren die het gebruik van het toestel met zich meebrengt.
- Kinderen mogen niet met het toestel spelen.
- Reiniging en gebruikersonderhoud mogen niet door kinderen zonder toezicht worden uitgevoerd.
- Kinderen van 3 tot 8 jaar mogen koeltoestellen in- en uitruimen.

**Explosiegevaar**

- Bewaar geen explosiegevaarlijke stoffen zoals bijvoorbeeld spuitbussen met een ontvlambaar drijfgas in het koeltoestel.

**VOORZICHTIG! Het niet in acht nemen van deze waarschuwingen kan leiden tot licht of matig letsel.**

**Gevaar voor elektrische schokken**

- Let er voor de ingebruikname van het koeltoestel op dat de voedingskabel en de stekker droog zijn.
- Ontkoppel het koeltoestel van de stroomvoorziening
  – voor elke reiniging en elk onderhoud
  – na elk gebruik

**Gevaar voor de gezondheid**

- Langdurig openen van het koeltoestel kan leiden tot een aanzienlijke temperatuurstijging in de compartimenten van het toestel.
- Reinig afvoersystemen en oppervlakken die in contact komen met levensmiddelen regelmatig.

**LET OP! Gevaar voor schade**

- Controleer of de spanningsgegevens in deze handleiding overeenkomen met de beschikbare stroomvoorziening.
- Sluit het koeltoestel met een wisselstroomaansluitkabel aan op het wisselstroomnet.

- Trek de stekker nooit aan de kabel uit het stopcontact.
- Gebruik geen toebehoren dat niet door de fabrikant wordt aanbevolen. Dit kan tot letsel en materiële schade leiden.
- Plaats geen elektrische apparatuur in het toestel.
- Leun niet op het toestel.
- Klim niet op het toestel.
- Kantel het toestel niet, vooral niet als het compleet beladen is.

# Beoogd gebruik

Het toestel voor het bewaren van dranken (ook drankenklimaatkast genoemd) is uitsluitend bestemd voor het opslaan en op temperatuur houden van dranken. Het toestel is geschikt als mobiele bar voor buiten.

Deze drankenklimaatkast is niet bedoeld als inbouwtoestel.

Deze drankenklimaatkast is bestemd voor het opslaan van dranken.

- In het toestel mogen uitsluitend nog gesloten en verzegelde flessen worden bewaard.
- De drankenklimaatkast is niet geschikt voor het bewaren van medicijnen of voor het invriezen van levensmiddelen.

Deze drankenklimaatkast is alleen geschikt voor het beoogde gebruik en de toepassing in overeenstemming met deze gebruiksaanwijzing.

Deze handleiding geeft informatie die nodig is voor een goede installatie en/of bediening van de drankenklimaatkast. Een slechte installatie en/of verkeerde bediening of onderhoud leidt tot onbevredigende prestaties en mogelijke storingen.

De fabrikant aanvaardt geen aansprakelijkheid voor letsel of schade aan het product die het gevolg is van:

- Onjuiste montage of aansluiting, inclusief te hoge spanning
- Onjuist onderhoud of gebruik van andere dan door de fabrikant geleverde originele reserveonderdelen
- Wijzigingen van het product zonder uitdrukkelijke toestemming van de fabrikant
- Gebruik voor andere doeleinden dan beschreven in deze handleiding

Dometic behoudt zich het recht voor om het uiterlijk en de specificaties van het product te wijzigen.

# Bediening

Overzicht MoBar 300S: afb. **1**

Overzicht MoBar 500S: afb. **2**

- De handdoek-/duwbeugel monteren: afb. **3**
- Het flessenrek monteren of demonteren: afb. **4**
- De zijtafel monteren of demonteren (toebehoren voor MoBar 550S): afb. **5**
- De rotatiegegoten drankenkoeler gebruiken: afb. **6**
- De rotatiegegoten drankenkoeler legen: afb. **7**
- Toestel aansluiten op de stroomvoorziening: afb. **8**
- Drankenkoelkast in-/uitschakelen: afb. **9**
- Verlichting in-/uitschakelen: afb. **10**
- Temperatuureenheid (°C/°F) wisselen: afb. **11**
- Temperatuur instellen: afb. **12**
- De ingestelde temperatuur weergeven: afb. **13**
- Flessen in het koeltoestel leggen: afb. **14**

# Garantie

De wettelijke garantieperiode is van toepassing. Als het product defect is, wendt u zich tot het filiaal van de fabrikant in uw land (zie dometic.com/dealer) of tot uw speciaalzaak.

Voor de afhandeling van de reparatie of garantie dient u de volgende documenten mee te sturen:

- een kopie van de factuur met datum van aankoop,
- reden van de klacht of een beschrijving van de storing.

# Afvoer

➤ Laat het verpakkingsmateriaal indien mogelijk recyclen.

Als u het product definitief buiten bedrijf stelt, informeer dan bij het dichtstbijzijnde recyclingcentrum of uw speciaalzaak naar de betreffende afvoervoorschriften.

## DA

Læs og følg alle disse anvisninger, retningslinjer og advarsler i denne produktvejledning grundigt for at sikre, at du altid installerer, bruger og vedligeholder produktet korrekt. Disse anvisninger SKAL opbevares sammen med dette produkt.

Ved at benytte produktet bekræfter du hermed, at du har læst alle anvisninger, retningslinjer og advarsler grundigt, og at du forstår og er indforstået med de vilkår og betingelser, der er fastlagt heri. Du er indforstået med kun at bruge dette produkt til det beregnede formål og anvendelse i overensstemmelse med anvisningerne, retningslinjerne og advarslerne i denne produktvejledningen samt i overensstemmelse med alle de gældende love og forskrifter. Manglende læsning og ignorering af disse anvisninger og advarsler kan medføre kvæstelser på dig selv og andre, skade på dit produkt eller skade på anden ejendom i nærheden. Der tages forbehold for eventuelle ændringer og opdateringer af denne produktvejledning samt anvisningerne, retningslinjerne og advarslerne samt den tilhørende dokumentation. Se www.dometic.com for de nyeste produktinformationer.

Find den komplette betjeningsvejledning online på

documents.dometic.com/?object_id=71074

# Sikkerhedshenvisninger

**ADVARSEL! Manglende overholdelse af disse advarsler kan medføre dødelige eller alvorlige kvæstelser.**

**Fare for elektrisk stød**

- Hvis apparatet har synlige beskadigelser, må apparatet ikke tages i brug.
- Hvis dette køleapparats tilslutningskabel er beskadiget, skal det udskiftes af producenten eller dennes kundeservice eller en tilsvarende uddannet person for at forhindre farer.
- Reparationer på dette køleapparat må kun foretages af kvalificeret personale. Ukorrekte reparationer kan medføre betydelige farer.

**Brandfare**

- Når apparatet positioneres, skal det sikres, at strømledningen sidder i klemme eller beskadiges.
- Placér ikke flere bærbare stikdåser eller bærbare strømforsyninger i bagved apparatet.
- Anvend ikke mekaniske genstande eller andre midler til at accelerere afrimningen, medmindre producenten anbefaler dem hertil.
- Beskadig ikke kølekredsløbet.
  I tilfælde af skade:
  – Afbryd apparatet fra strømforsyningen.
  – Undgå åben ild og alt, som skaber gnister.

**Sundhedsfare**

- Dette apparat kan anvendes af børn over 8 år og personer med reducerede fysiske, sanse- eller mentale evner eller uden erfaring eller viden, hvis de er under opsyn eller blev instrueret i sikker brug af apparatet og forstår de involverede farer.
- Børn må ikke lege med apparatet.
- Rengøring og vedligeholdelse må ikke udføres af børn uden opsyn.
- Børn i alderen fra 3 til 8 år må fylde og tømme køleapparater.

**Eksplosionsfare**

- Opbevar ikke eksplosive stoffer som f.eks. spraydåser med en brændbar drivgas i køleapparatet.

**FORSIGTIG! Manglende overholdelse af disse forsigtighedshenvisninger kan medføre mindre eller moderate kvæstelser.**

**Fare for elektrisk stød**

- Kontrollér, at ledningen og stikket er tørre, før køleapparatet startes.
- Afbryd køleapparatet fra strømforsyningen
  – før hver rengøring og vedligeholdelse
  – efter hver brug

**Sundhedsfare**

- Hvis køleapparatet er åbnet i længere tid, kan temperaturen stige betydeligt i apparatets rum.
- Rengør regelmæssigt overflader, som kan komme i kontakt med levnedsmidler og adgang til kloaksystemer.

**VIGTIGT! Fare for beskadigelse**

- Kontrollér, at spændingsangivelsen i denne vejledning svarer til den fra energiforsyningen.
- Tilslut køleapparatet til vekselstrømstrømforsyningen med et vekselstrømftilslutningskabel.
- Træk aldrig stikket ud af stikdåsen med kablet.
- Anvend ikke tilbehør, der ikke er anbefalet af producenten. Det kan medføre kvæstelser og materielle skader.
- Der må ikke anbringes elektrisk udstyr inde i apparatet.
- Læn dig ikke op ad apparatet.
- Kravl ikke op på apparatet.
- Vip ikke apparatet, især hvis det er helt fyldt.

# Korrekt brug

Drikkevarelagerapparatet (også beregnet som drikkevareskab) er udelukkende beregnet til anvendelse til opbevaring og temperaturstyring for drikkevarer. Det er egnet som mobilt udendørs drikkevareskab.

Dette drikkevareskab er ikke beregnet til anvendelse som et indbygget apparat.

Dette drikkevareskab er beregnet til at blive anvendt til opbevaring af drikkevarer.

- Der må kun opbevares lukkede og tætforseglede flasker i apparatet.
- Drikkevareskabet er ikke egnet til at opbevare medicin eller at fryse fødevarer.

Dette drikkevareskab er kun egnet til dets beregnede formål og anvendelse i overensstemmelse med disse anvisninger.

Denne vejledning giver dig oplysninger om, hvad der er nødvendigt med henblik på en korrekt montering og/eller drift af drikkevareskabet. Dårlig montering og/eller ukorrekt drift eller vedligeholdelse medfører utilstrækkelig ydeevne og mulige fejl.

Producenten påtager sig intet ansvar for kvæstelser eller skader i forbindelse med produktet, der skyldes:

- Ukorrekt samling eller forbindelse inklusive for høj spænding
- Ukorrekt vedligeholdelse eller brug af uoriginale reservedele, der ikke stammer fra producenten
- Ændringer på produktet uden udtrykkelig tilladelse fra producenten
- Brug til andre formål end dem, der er beskrevet i vejledningen

Dometic forbeholder sig ret til at ændre produktets udseende og produktspecifikationer.

# Betjening

Oversigt MoBar 300S: fig. **1**

Oversigt MoBar 500S: fig. **2**

- Montering af grebet til håndklæder: fig. **3**
- Montering eller aftagning af lynskinnen: fig. **4**
- Montering eller aftagning af sidebordet (tilbehør til MoBar 550S): fig. **5**
- Brug af den rotationsstøbte iskurv: fig. **6**
- Tømning af den rotationsstøbte iskurv: fig. **7**
- Tilslutning til strømforsyningen: fig. **8**
- Til-/frakobling af drikkevarekøleskab: fig. **9**
- Til-/frakobling af lyset: fig. **10**
- Valg af temperaturenhed (°C/°F): fig. **11**
- Ændring af temperatur: fig. **12**
- Visning af den indstillede temperatur: fig. **13**
- Opbevaring af drikkeflasker: fig. **14**

# Garanti

Den lovbestemte garantiperiode gælder. Hvis produktet er defekt, skal du kontakte producentens afdeling i dit land (se dometic.com/dealer) eller din forhandler.

Ved reparation eller krav om garanti skal du medsende følgende bilag:

- En kopi af regningen med købsdato
- En reklamationsgrund eller en fejlbeskrivelse

# Bortskaffelse

➤ Bortskaf så vidt muligt emballagen sammen med det tilsvarende genbrugsaffald.

Hvis du tager produktet endegyldigt ud af drift, skal du kontakte det nærmeste recyclingcenter eller din faghandel for at få de pågældende forskrifter om bortskaffelse.

## SV

Läs och följ noggrant alla instruktioner, direktiv och varningar i den här produkthandboken för att säkerställa att du alltid installerar, använder och underhåller produkten på rätt sätt. Dessa instruktioner MÅSTE förvaras tillsammans med produkten.

Genom att använda produkten bekräftar du härmed att du noggrant har läst alla instruktioner, direktiv och varningar och att du förstår och är införstådd med att följa de villkor som anges häri. Du är införstådd med att endast använda denna produkt i avsett syfte och i enlighet med instruktionerna, direktiven och varningarna som anges i denna produkthandbok samt i enlighet med alla g¬lande lagar och bestämmelser. Om du inte läser och följer instruktionerna och varningarna som anges här kan det leda till personskador på dig eller andra, på produkten eller annan egendom i närheten. Denna produkthandbok, inklusive instruktionerna, direktiven och varningarna samt relaterad information, kan ändras och uppdateras. För uppdaterad produktinformation, besök www.dometic.com.

Den fullständiga bruksanvisningen finns på

documents.dometic.com/?object_id=71074

# Säkerhetsanvisningar

**VARNING! Om man underlåter att följa de här varningarna kan följden bli dödsfall eller allvarlig personskada.**

**Risk för dödsfall på grund av elektricitet**

- Om apparaten uppvisar synliga skador får den ej tas i drift.
- Om kylapparatens anslutningskabel skadas måste den, av säkerhetsskäl, bytas ut av tillverkaren, tillverkarens kundtjänst eller någon person med motsvarande behörighet.
- Denna kylapparat får endast repareras av härför utbildad personal. Om man utför reparationer på fel sätt kan man utsättas för avsevärda risker.

**Brandrisk**

- Kontrollera att elsladden inte har fastnat eller skadats i samband med placering av apparaten.
- Placera inte ut flera bärbara uttag eller bärbara nätaggregat bakom apparaten.
- Använd inga mekaniska föremål eller andra medel för att snabba på avfrostningen, förutom om tillverkaren rekommenderar sådana föremål eller medel.
- Skada inte kylkretsen.
  Vid skada:
  – Koppla bort apparaten från strömförsörjningen.
  – Undvik öppna lågor eller allt annat som bildar gnistor.

**Hälsorisk**

- Barn från åtta års ålder, personer med nedsatt fysisk, sensorisk eller mental förmåga, eller personer med bristande erfarenhet och kunskaper får använda den här apparaten förutsatt att de hålls under uppsikt eller om de har fått anvisningar om hur man använder den här apparaten på ett säkert sätt och känner till vilka risker som är förknippade med användningen.
- Barn får inte leka med apparaten.
- Utan uppsikt får barn inte utföra rengörings- eller underhållsarbeten.
- Barn i åldrarna tre till åtta år får lasta in eller ut varor i eller ur kylapparater.

**Explosionsrisk**

- Lagra inga ämnen som kan explodera i kylapparaten, som t.ex. sprayburkar med lättantändlig drivgas.

**AKTA! Om man underlåter att följa de här försiktighetsåtgärderna kan följden bli lindrig eller måttlig personskada.**

**Risk för dödsfall på grund av elektricitet**

- Kontrollera, innan kylapparaten tas i drift, att elkabeln och stickkontakten är torra.
- Koppla bort kylapparaten från strömförsörjningen
  – alltid före rengöring eller underhåll
  – alltid efter användning

**Hälsorisk**

- Om kylapparaten hålls öppen under lång tid finns det risk att man får en betydande ökning av temperaturen i apparatens fack.
- Rengör med jämna mellanrum ytor som kan komma i kontakt med livsmedel och åtkomliga avloppssystem.

**OBSERVERA! Risk för skada**

- Jämför spänningsuppgifterna i den här manualen med elförsörjningen på plats.
- Anslut kylapparaten till växelspänning med hjälp av en växelströmskabel.

- Dra aldrig ut stickkontakten ur uttaget genom att dra i kabeln.
- Använd inte tillbehör som inte rekommenderas av tillverkaren. Det kan leda till personskador eller skador på apparaten.
- Placera inga elektriska apparater inuti apparaten.
- Luta dig inte mot apparaten.
- Klättra inte upp på apparaten.
- Luta inte på apparaten, i synnerhet inte när den är full.

# Avsedd användning

Enheten för drinkförvaring (även kallad drinkvagnen) är endast avsedd för förvaring och temperaturreglering av drycker. Den är avsedd att användas som en mobil drinkvagn för utomhusbruk.

Drinkvagnen är inte avsedd att användas som en inbyggd enhet.

Drinkvagnen är avsedd för förvaring av drycker.

- Endast tillåtet att förvara stängda och oöppnade flaskor i enheten.
- Drinkvagnen är inte avsedd för förvaring av läkemedel eller djupfrysta livsmedel.

Drinkvagnen lämpar sig endast för avsedd användning i enlighet med denna bruksanvisning.

Den här manualen informerar om vad som krävs för att installera och/eller använda drinkvagnen på rätt sätt. Felaktig installation och/eller användning eller felaktigt underhåll kommer leda till att produkten inte fungerar optimalt och riskerar gå sönder.

Tillverkaren åtar sig inget ansvar för personskador eller materiella skador på produkten som uppstår till följd av:

- Felaktig montering eller anslutning, inklusive för hög spänning
- Felaktigt underhåll eller användning av reservdelar som inte är originaldelar från tillverkaren
- Ändringar som utförts utan uttryckligt medgivande från tillverkaren
- Användning för andra ändamål än de som beskrivs i denna bruksanvisning

Dometic förbehåller sig rätten att ändra produktens utseende och specifikationer.

# Användning

Översikt över MoBar 300S: bild **1**

Översikt över MoBar 500S: bild **2**

- Montera handduksstången: bild **3**
- Montera eller ta bort flaskhyllan: bild **4**
- Montera eller ta bort sidobordet (tillbehör för MoBar 550S): bild **5**
- Använda den rotationsformade isbehållaren: bild **6**
- Tömma den rotationsformade isbehållaren: bild **7**
- Ansluta till strömförsörjningen: bild **8**
- Slå på/stänga av dryckeskylen: bild **9**
- Slå på/stänga av ljuset: bild **10**
- Ändra temperaturenhet(°C/°F): bild **11**
- Ändra temperaturen: bild **12**
- Ange den inställda temperaturen: bild **13**
- Förvara flaskor: bild **14**

# Garanti

Den lagstadgade garantitiden gäller. Om produkten är defekt: kontakta tillverkarens kontor i ditt land (se dometic.com/dealer) eller återförsäljaren.

Vid reparations- resp. garantiärenden ska följande skickas med:

- en kopia på fakturan med inköpsdatum,
- en reklamationsbeskrivning/felbeskrivning.

# Avfallshantering

➤Lämna om möjligt förpackningsmaterialet till återvinning.

När produkten slutgiltigt tas ur bruk: informera dig om gällande bestämmelser hos närmaste återvinningscentral eller hos återförsäljaren.

## NO

Vennligst les disse instruksjonene nøye og følg alle instruksjoner, retningslinjer og advarsler som er inkludert i denne produktveiledningen for å sikre at du installerer, bruker og vedlikeholder produktet ordentlig til enhver tid. Disse instruksjonene MÅ følge med dette produktet.

Ved å bruke dette produktet bekrefter du at du har lest alle instruksjoner, retningslinjer og advarsler nøye, og at du forstår og aksepterer å overholde betingelsene og vilkårene slik de er presentert her. Du godtar å bruke dette produktet kun til tiltenkt formål og anvendelse, og i samsvar med instruksjonene, retningslinjene og advarslene slik de er presentert i denne produktveiledningen, så vel som i samsvar med alle gjeldende lovbestemmelser og forskrifter. Hvis instruksjonene og advarslene som er presentert her, ikke blir lest og fulgt, kan dette resultere i personskader hos deg selv eller andre, skade på produktet eller skade på annen eiendom i nærheten. Denne produktveiledningen, inkludert instruksjonene, retningslinjene og advarslene, samt relatert dokumentasjon, kan være underlagt endringer og oppdateringer. For oppdatert produktinformasjon, se www.dometic.com.

Finn den fullstendige brukerhåndboken på nettet:

documents.dometic.com/?object_id=71074

# Sikkerhetsanvisninger

**ADVARSEL! Manglende overholdelse av disse advarslene kan resultere i alvorlige personskader, eventuelt med døden til følge.**

**Fare for elektrisk støt**

- Apparatet må ikke tas i bruk hvis det har synlige skader.
- Hvis tilkoblingskabelen til dette kjøleapparatet er skadet, må den for å unngå farer byttes av produsenten eller dennes kundeservice eller en tilsvarende utdannet person for å forhindre at sikkerheten settes i fare.
- Reparasjoner på dette kjøleapparatet må kun utføres av kvalifiserte fagfolk. Utilstrekkelige reparasjoner kan medføre betydelige farer.

**Brannfare**

- Ved posisjonering av apparatet må det sørges for at tilførselsledningen ikke sitter fast eller skades.
- Ikke plasser flere mobile strømkontakter eller mobile strømforsyninger bak på apparatet.
- Bruk ikke noen mekaniske gjenstander eller andre midler for å framskynde tineprosessen, unntatt når de er anbefalt for dette av produsenten.
- Unngå å skade kuldekretsløpet.
  Ved eventuelle skader:
  – Koble apparatet fra strømforsyningen.
  – Unngå åpen ild og alt som kan skape gnister.

**Helsefare**

- Dette apparatet kan brukes av barn fra 8 år og oppover og personer med reduserte fysiske, sensoriske eller mentale evner eller som mangler erfaring og kunnskap, hvis de er under oppsyn eller har fått veiledning i hvordan apparatet brukes på en forsvarlig måte og forstår hvilke farer det innebærer.
- Barn må ikke leke med apparatet.
- Rengjøring og vedlikehold skal ikke utføres av barn uten at de er under oppsyn.
- Barn i alderen 3–8 år får lov til å laste og losse kjøleapparater.

**Eksplosjonsfare**

- Ikke lagre eksplosjonsfarlige stoffer som f.eks. spraybokser med antennelig drivgass i kjøleapparatet.

**FORSIKTIG! Manglende overholdelse av disse forsiktighetsvarslene kan resultere i mindre til moderate personskader.**

**Fare for elektrisk støt**

- Før du starter kjøleapparatet, se til at strømforsyningslinjen og pluggen er tørre.
- Koble kjøleapparatet fra strømforsyningen.
  – Før rengjøring og vedlikehold
  – Etter hver bruk

**Helsefare**

- Det å åpne kjøleapparater for en lengre periode kan føre til en vesentlig økning av temperaturen i enhetens rom.
- Overflater som kan komme i kontakt med matvarer og tilgjengelige deler av dreneringssystemet må rengjøres regelmessig.

**PASS PÅ! Fare for skader**

- Kontroller at spenningsspesifikasjonene i denne anvisningen tilsvarer de for den tilgjengelige strømtilførselen.
- Koble kjøleapparatet til vekselspenningen ved hjelp av en vekselstrømstilkoblingskabel.
- Trekk aldri ut støpselet fra stikkontakten etter kabelen.

- Ikke bruk tilbehør som ikke er anbefalt av produsenten. Dette kan føre til personskader og materielle skader.
- Ikke plasser elektriske apparater inne i apparatet.
- Ikke len deg mot apparatet.
- Ikke klatre på apparatet.
- Ikke bikk på apparatet, særlig ikke når det er fullastet.

# Tiltenkt bruk

oppbevaringsapparatet for drikkevarer (også kalt drikkevareskap) er ment å brukes eksklusivt for oppbevaring og temperaturstyring av drikkevarer. Det er egnet som mobilt drikkevareskap utendørs.

Dette drikkevareskapet er ikke ment brukt som innebygd apparat.

Drikkevareskapet er ment for lagring av drikkevarer.

- Kun flasker som fortsatt er lukket og forseglet, kan lagres i enheten.
- Drikkevareskapet er ikke egnet for oppbevaring av medikamenter eller nedfrysing av matvarer.

Dette drikkevareskapet er kun egnet for det tiltenkte formålet og anvendelsen i samsvar med disse instruksjonene.

Denne håndboken gir informasjon som er nødvendig for en ordentlig installasjon og/eller drift av drikkevareskapet. Dårlig installasjon og/eller upassende drift eller vedlikehold vil resultere i en utilfredsstillende ytelse og en mulig svikt.

Produsenten påtar seg intet ansvar for personskader eller materielle skader på produktet som følge av:

- Ikke korrekt montering eller tilkobling, inkludert for høy spenning
- Ikke korrekt vedlikehold eller bruk av reservedeler foruten de originale reservedelene som leveres av produsenten
- Endringer på produktet uten at det er gitt uttrykkelig godkjenning av produsenten
- Bruk til andre formål enn det som er beskrevet i denne håndboken

Dometic forbeholder seg rettigheten til å endre produktet ytre og produktspesifikasjoner.

# Betjening

Oversikt MoBar 300S: fig. **1**

Oversikt MoBar 500S: fig. **2**

- Montere håndklestangen: fig. **3**
- Montere eller ta av hurtigskinne: fig. **4**
- Montere eller ta av sidehylle (tilbehør for MoBar 550S): fig. **5**
- Bruke den rotasjonsstøpte iskurven: fig. **6**
- Tømme den rotasjonsstøpte iskurven: fig. **7**
- Koble til spenningsforsyningen: fig. **8**
- Slå på/av drikkevareskapet: fig. **9**
- Slå på/av lyset: fig. **10**
- Endre temperaturenhet (°C / °F): fig. **11**
- Endre temperatur: fig. **12**
- Indikere den innstilte temperaturen: fig. **13**
- Oppbevare drikkeflasker: fig. **14**

# Garanti

Lovmessig garantitid gjelder. Hvis produktet skulle være defekt, kontakter du produsentens filial i ditt land (se dometic.com/dealer) eller til din faghandler.

Ved henvendelser vedrørende reparasjon eller garanti, må du sende med følgende dokumentasjon:

- kopi av kvitteringen med kjøpsdato,
- årsak til reklamasjonen eller beskrivelse av feilen.

# Avfallsbehandling

➤ Lever emballasje til resirkulering så langt det er mulig.

Når du tar produktet ut av drift for siste gang, må du sørge for å få informasjon om deponeringsforskrifter hos nærmeste resirkuleringsstasjon eller hos din faghandler.

FI

Lue nämä ohjeet huolellisesti ja noudata kaikkia tämän tuotteen käyttöohjeissa annettuja ohjeita, määräyksiä ja varoituksia. Näin varmistat, että tuotteen asennus, käyttö ja huolto sujuu aina oikein. Näiden ohjeiden TÄYTYY jäädä tuotteen yhteyteen.

Käyttämällä tuotetta vahvistat lukeneesi kaikki ohjeet, määräykset ja varoitukset huolellisesti ja että ymmärrät ja hyväksyt tässä annetut ehdot. Sitoudut käyttämään tuotetta ainoastaan sen käyttötarkoitukseen ja ilmoitetuissa käyttökohteissa ja noudattaen tässä tuotteen käyttöohjeessa annettuja ohjeita, määräyksiä ja varoituksia sekä voimassa olevia lakeja ja määräyksiä. Tässä annettujen ohjeiden ja varoitusten lukematta ja noudattamatta jättäminen voi johtaa omaan tai muiden loukkaantumiseen, tuotteen vaurioitumiseen tai muiden, ympärillä olevien esineiden vaurioitumiseen. Tähän tuotteen käyttöohjeeseen, ohjeisiin, määräyksiin ja varoituksiin sekä oheisdokumentteihin voidaan tehdä muutoksia ja niitä voidaan päivittää. Katso ajantasaiset tuotetiedot osoitteesta www.dometic.com.

Yksityiskohtainen käyttöohje on löytyy osoitteesta

documents.dometic.com/?object_id=71074

# Turvallisuusohjeet

**VAROITUS! Näiden varoitusten noudattamatta jättäminen voi johtaa kuolemaan tai vakavaan vammaan.**

**Sähköiskun vaara**

- Laitetta ei saa ottaa käyttöön, jos laitteessa on näkyviä vaurioita.
- Jos tämän kylmälaitteen liitäntäjohto on vaurioitunut, valmistajan, asiakaspalvelun tai vastaavasti koulutetun ammattilaisen tulee vaihtaa se vaaratilanteiden välttämiseksi.
- Ainoastaan pätevät ammattilaiset saavat korjata tätä kylmälaitetta. Väärin tehdyistä korjauksista voi aiheutua vakavia vaaroja.

**Palovaara**

- Varmista, että virtajohto ei juutu kiinni eikä vaurioidu sijoittaessasi laitetta paikalleen.
- Älä sijoita siirrettäviä pistorasialistoja tai siirrettäviä virtalähteitä laitteen taakse.
- Älä käytä mitään mekaanisia esineitä tai muita välineitä sulatusprosessin nopeuttamiseen paitsi, jos valmistaja suosittelee niiden käyttämistä.
- Älä vahingoita kylmäainekiertoa.
  Kaikissa vauriotapauksissa:
  – Irrota laite virtalähteestä.
  – Vältä avotulta ja kaikkea, mikä synnyttää kipinöitä.

**Terveysvaara**

- Tätä laitetta voivat käyttää valvonnan alaisuudessa myös vähintään 8-vuotiaat lapset samoin kuin henkilöt, joiden fyysiset, aistinvaraiset tai henkiset kyvyt ovat rajoittuneet tai joilta puuttuu laitteen käytön vaatima kokemus tai tietämys, mikäli edellä mainittuja henkilöitä on opastettu käyttämään laitetta turvallisesti ja mikäli henkilöt ymmärtävät laitteen käyttöön liittyvät riskit.
- Lapset eivät saa leikkiä laitteella.
- Lapset eivät saa ilman valvontaa puhdistaa laitetta eivätkä ryhtyä käyttäjälle sallittuihin kunnossapitotöihin.
- 3–8-vuotiaat lapset saavat sekä sijoittaa tuotteita kylmälaitteisiin että noutaa tuotteita niistä.

**Räjähdysvaara**

- Älä säilytä kylmälaitteessa mitään räjähdysalttiita aineita kuten suihkepurkkeja, joissa on syttyvää ponneainetta.

**HUOMIO! Näiden varoitusten noudattamatta jättäminen voi johtaa vähäiseen tai kohtalaiseen vammaan.**

**Sähköiskun vaara**

- Varmista ennen kylmälaitteen käyttöönottoa, että johto ja pistoke ovat kuivia.
- Irrota kylmälaite virtalähteestä
  – ennen puhdistusta tai huoltoa
  – aina käytön jälkeen

**Terveysvaara**

- Kylmälaitteen avaaminen pitkiksi ajoiksi voi merkittävästi nostaa lämpötilaa laitteen lokeroissa.
- Puhdista säännöllisesti pinnat, jotka voivat joutua kosketuksiin elintarvikkeiden ja suojaamattomien viemärijärjestelmän osien kanssa.

**HUOMAUTUS! Vahingonvaara**

- Varmista, että tämän käyttöohjeen jännitetiedot vastaavat käytettävissä olevaa energiansyöttöä.
- Yhdistä kylmälaite vaihtovirtajohdolla vaihtovirtalähteeseen.
- Älä koskaan irrota pistoketta pistorasiasta johdosta vetämällä.
- Älä käytä lisävarusteita, joita valmistaja ei suosittele. Tämä voi aiheuttaa loukkaantumisriskin ja materiaalivaurioita.
- Älä laita laitteen sisälle mitään sähkölaitteita.
- Älä nojaa laitetta vasten.

- Älä kiipeä laitteen päälle.
- Älä kallista laitetta varsinkaan, kun se on täynnä.

## Käyttötarkoitus

Juomiensäilytyslaite (josta käytetään myös nimitystä juomakeskus) on tarkoitettu yksinomaan juomien säilyttämiseen ja niiden lämpötilan säätelyyn. Se sopii liikuteltavaksi juomakeskukseksi ulkokäyttöön.

Juomakeskusta ei on tarkoitettu kiinteästi asennettavaksi laitteeksi.

Juomakeskusta on tarkoitus käyttää juomien säilyttämiseen.

- Laiteessa saa säilyttää vain suljettuja ja yhä koskemattomia pulloja.
- Juomakeskus ei sovi lääkeaineiden säilyttämiseen eikä ruokien pakastamiseen.

Tämä juomakeskus sopii ainoastaan näissä ohjeissa ilmoitettuun käyttötarkoitukseen ja käyttökohteeseen.

Näistä ohjeista saat juomakeskuksen asianmukaiseen asennukseen ja/tai käyttöön tarvittavat tiedot. Väärin tehdyn asennuksen ja/tai väärän käyttötavan tai vääränlaisen huollon seurauksena laite ei toimi tyydyttävästi, ja se saattaa mennä epäkuntoon.

Valmistaja ei ota vastuuta tapaturmista tai tuotevaurioista, jotka johtuvat seuraavista:

- Väärin tehty kokoaminen tai sähköliitäntä, ylijännite mukaan lukien
- Väärin tehty huolto tai muiden kuin valmistajalta saatavien alkuperäisten varaosien käyttö
- tuotteeseen ilman valmistajan nimenomaista lupaa tehdyt muutokset
- käyttö muuhun kuin tässä ohjeessa ilmoitettuun tarkoitukseen

Dometic pidättää itsellään oikeuden muutoksiin tuotteen ulkonäössä ja spesifikaatioissa.

## Käyttö

Yleiskatsaus, MoBar 300S: kuva **1**

Yleiskatsaus, MoBar 500S: kuva **2**

- Pyyhekahvan kiinnittäminen: kuva **3**
- Pikakiskon kiinnittäminen tai irrottaminen: kuva **4**
- Sivutason kiinnittäminen tai irrottaminen (MoBar 550S:n lisävaruste): kuva **5**
- Rotaatiovaletun jääkorin käyttäminen: kuva **6**
- Rotaatiovaletun jääkorin tyhjentäminen: kuva **7**
- Jännitteensyötön liittäminen: kuva **8**
- Juomajääkaapin päälle/pois kytkeminen: kuva **9**
- Valon päälle/pois kytkeminen: kuva **10**
- Lämpötilan mittayksikön (°C/°F) vaihtaminen: kuva **11**
- Lämpötilan vaihtaminen: kuva **12**
- Asetetun lämpötilan näyttö: kuva **13**
- Pullojen säilyttäminen: kuva **14**

## Takuu

Laitetta koskee lakisääteinen takuuaika. Jos tuote sattuu olemaan viallinen, käänny maasi valmistajan toimipisteen puoleen (katso dometic.com/dealer) tai ota yhteyttä omaan ammattikauppiaaseesi.

Korjaus- ja takuukäsittelyä varten lähetä mukana seuraavat asiakirjat:

- kopio ostolaskusta, jossa näkyy ostopäivä,
- valitusperuste tai vikakuvaus.

## Hävittäminen

➤ Vie pakkausmateriaali mahdollisuuksien mukaan vastaavan kierrätysjätteen joukkoon.

Jos poistat tuotteen lopullisesti käytöstä, pyydä tietoa sen hävittämistä koskevista määräyksistä lähimmästä kierrätyskeskuksesta tai ammattiliikkeestäsi.

## RU

Пожалуйста, внимательно прочтите и соблюдайте все указания, рекомендации и предупреждения, содержащиеся в этом руководстве по использованию изделия, чтобы гарантировать правильную установку, использование и обслуживание изделия. Эта инструкция ДОЛЖНА оставаться вместе с этим изделием.

Используя изделие, вы тем самым подтверждаете, что внимательно прочитали все указания, рекомендации и предупреждения, а также, что вы понимаете и соглашаетесь соблюдать положения и условия, изложенные в настоящем документе. Вы соглашаетесь использовать это изделие только по прямому назначению и в соответствии с указаниями, рекомендациями и предупреждениями, изложенными в данном руководстве по использованию изделия, а также в соответствии со всеми применимыми законами и правилами. Несоблюдение указаний и предупреждений, изложенных в данном документе может привести к травмам вас и других лиц, повреждению вашего изделия или повреждению другого имущества, находящегося поблизости. Данное руководство по использованию изделия, включая указания, рекомендации и предупреждения, а также сопутствующую документацию, может подвергаться изменениям и обновлениям. Актуальную информацию о продукте можно найти на сайте www.dometic.com.

Подробная инструкция по эксплуатации приведена в Интернете:

documents.dometic.com/?object_id=71074

# Указания по технике безопасности

**ПРЕДУПРЕЖДЕНИЕ! Несоблюдение этих предупреждений может привести к смерти или серьезной травме.**

**Опасность поражения электрическим током**

- Запрещается эксплуатировать устройство, если оно имеет видимые повреждения.
- Во избежание опасных ситуаций в случае повреждения питающего кабеля необходимо заменить холодильник, обратившись к изготовителю, в сервисный центр или к специалисту с аналогичной квалификацией.
- Ремонт данного холодильника разрешается выполнять только квалифицированному персоналу. Ненадлежащий ремонт может привести к значительным опасностям.

**Опасность возникновения пожара**

- При установке устройства шнур питания не должен быть зажат или поврежден.
- Не располагайте позади устройства выносные переходники и удлинители с несколькими розетками.
- Не используйте механические предметы или другие средства, чтобы ускорить процесс оттаивания, за исключением средств, рекомендованных производителем.
- Не допускайте повреждений холодильного контура.
  В любом случае повреждения:
  – Отсоедините прибор от электропитания.
  – Избегайте использования открытого огня и любых источников создания искр.

**Опасность для здоровья**

- Это устройство может использоваться детьми с 8-ми лет и старше, а также лицами с ограниченными физическими, сенсорными и умственными возможностями или при недостатке необходимого опыта и знаний только под присмотром или после прохождения инструктажа по безопасному использованию устройства, если они понимают опасности, которые при этом могут возникнуть.
- Детям запрещается играть с устройством.
- Запрещается выполнять очистку и пользовательское техническое обслуживание детям без присмотра.
- Детям в возрасте от 3 до 8 лет разрешается загружать и разгружать холодильные устройства.

**Опасность взрыва**

- Не храните в холодильнике взрывоопасные вещества, например, аэрозольные баллоны с горючим газами-вытеснителями.

**ОСТОРОЖНО! Несоблюдение этих предостережений может привести к травме легкой или средней степени тяжести.**

**Опасность поражения электрическим током**

- Перед включением холодильника убедитесь, что питающий кабель и штекер сухие.
- Отсоедините холодильник от электропитания:
  – перед каждой очисткой и уходом,
  – после каждого использования.

**Опасность для здоровья**

- Удерживание двери охлаждающего устройства открытой в течение длительного времени может привести к существенному повышению температуры внутри устройства.
- Регулярно очищайте поверхности, которые могут контактировать с пищевыми продуктами и доступными сливными системами.

**ВНИМАНИЕ! Риск повреждения**

- Сравните значения напряжения, указанные в этой инструкции, с характеристиками имеющегося источника питания.
- Присоедините охлаждающее устройство кабелем переменного тока к источнику переменного напряжения.
- Не вытаскивайте вилку из розетки за кабель.
- Не используйте принадлежности, не рекомендованные изготовителем. Это может приводить к травмам и повреждениям.
- Запрещается использовать какие-либо электрические приборы внутри устройства.
- Не облокачивайтесь на устройство.
- Не взбирайтесь на устройство.
- Не наклоняйте устройство, особенно когда оно полностью загружено.

# Использование по назначению

Устройство для хранения напитков (также называемое шкафом для напитков) предназначено исключительно для хранения и контроля температуры напитков. Оно служит мобильным шкафом для напитков, предназначенным для использования вне помещений.

Этот шкаф для напитков не предназначен для использования в качестве встраиваемого устройства.

Шкаф для напитков предназначен для хранения напитков.

- Только закрытые и все еще запечатанные бутылки могут храниться в устройстве.
- Шкаф для напитков не пригоден для хранения лекарств или для замораживания продуктов.

Данный шкаф для напитков подходит только для использования по назначению и применения в соответствии с данной инструкцией.

В данной инструкции содержится информация, необходимая для правильного монтажа и/или эксплуатации шкафа для напитков. Неправильный монтаж и/или ненадлежащая эксплуатация или техническое обслуживание приводят к неудовлетворительной работе и возможному отказу.

Изготовитель не несет ответственности за какие-либо травмы или повреждение продукта в результате следующих причин:

- Неправильная сборка или подключение, включая повышенное напряжение
- Неправильное техническое обслуживание или использование запасных частей, отличных от оригинальных запасных частей, предоставленных изготовителем
- Изменения в продукте, выполненные без однозначного разрешения изготовителя
- Использование в целях, отличных от указанных в данной инструкции

Компания Dometic оставляет за собой право изменять внешний вид и технические характеристики продукта.

# Эксплуатация

Общий вид MoBar 300S: рис. **1**

Общий вид MoBar 500S: рис. **2**

- Монтаж ручки для полотенец: рис. **3**
- Монтаж или демонтаж полки для бутылок: рис. **4**
- Монтаж или демонтаж столика (аксессуар для MoBar 550S): рис. **5**
- Использование корзины для льда: рис. **6**
- Опорожнение корзины для льда: рис. **7**
- Подключение к электропитанию: рис. **8**
- Включение/выключение холодильника: рис. **9**
- Включение/выключение освещения: рис. **10**
- Изменение единицы измерения температуры (°C/°F): рис. **11**
- Изменение температуры: рис. **12**
- Индикация настроенной температуры: рис. **13**

- Хранение бутылок: рис. 14

# Гарантия

Действителен установленный законом срок гарантии. Если продукт неисправен, обратитесь в представительство изготовителя в Вашей стране (см. dometic.com/dealer) или в торговую организацию.

В целях проведения ремонта или гарантийного обслуживания Вы должны также послать следующие документы:

- копию счета с датой покупки,
- причину рекламации или описание неисправности.

# Утилизация

➤ По возможности, выкидывайте упаковочный материал в мусор, подлежащий вторичной переработке.

Если Вы окончательно выводите продукт из эксплуатации, то получите информацию в ближайшем центре по вторичной переработке или в торговой сети о соответствующих предписаниях по утилизации.

## PL

Prosimy o uważne przeczytanie niniejszej instrukcji i przestrzeganie wszystkich instrukcji, wskazówek i ostrzeżeń zawartych w niniejszej instrukcji produktu. Pozwoli to przez cały czas zapewnić prawidłową instalację, zastosowanie oraz konserwację produktu. Niniejsza instrukcja MUSI przez cały czas pozostawać przy produkcie.

Korzystając z produktu, użytkownik potwierdza uważne przeczytanie wszelkich instrukcji, wskazówek i ostrzeżeń, ich zrozumienie oraz zobowiązuje się przestrzegać zawartych w nich warunków. Użytkownik zobowiązuje się wykorzystywać niniejszy produkt wyłącznie zgodnie z jego przeznaczeniem i zamierzonym zastosowaniem oraz z instrukcjami, wskazówkami i ostrzeżeniami wyszczególnionymi w niniejszej instrukcji produktu, jak również ze wszystkimi mającymi zastosowanie przepisami i regulacjami prawnymi. Nieprzestrzeganie zawartych tu instrukcji i ostrzeżeń może skutkować obrażeniami u użytkownika oraz osób trzecich, uszkodzeniem produktu lub też uszkodzeniem mienia w sąsiedztwie produktu. Zastrzega się możliwość wprowadzania zmian i aktualizacji niniejszej instrukcji produktu, wraz z instrukcjami, wskazówkami i ostrzeżeniami oraz powiązaną dokumentacją. Aktualne informacje dotyczące produktu można zawsze znaleźć na stronie www.dometic.com.

Pełną instrukcję obsługi można znaleźć w internecie:

documents.dometic.com/?object_id=71074

# Wskazówki bezpieczeństwa

**OSTRZEŻENIE! Nieprzestrzeganie tych ostrzeżeń może prowadzić do śmierci lub ciężkich obrażeń.**

### Ryzyko porażenia prądem

- Nie używać urządzenia, jeśli ma ono widoczne uszkodzenia.
- Jeśli przewód urządzenia chłodniczego ulegnie uszkodzeniu, aby uniknąć zagrożenia musi zostać on wymieniony przez producenta, jego serwis lub odpowiednio wykwalifikowaną osobę.
- Napraw urządzenia chłodniczego mogą dokonywać tylko odpowiednio wykwalifikowane osoby. Nieodpowiednio wykonane naprawy mogą być przyczyną znacznych zagrożeń.

### Ryzyko pożaru

- Podczas ustawiania urządzenia należy uważać, aby nie przygnieść ani nie uszkodzić przewodu zasilającego.
- Nie umieszczać z tyłu urządzenia rozgałęziaczy ani zasilaczy.
- Do przyspieszania procesu odszraniania nie używać żadnych innych mechanicznych przedmiotów oprócz tych, które zaleca producent.
- Nie uszkodzić obiegu chłodniczego. W razie jakichkolwiek uszkodzeń:
  - Urządzenie należy odłączyć od zasilania.
  - Unikać otwartych płomieni i wszystkiego, co może powodować powstawanie iskier.

### Zagrożenie zdrowia

- Dzieci od 8 lat i osoby o ograniczonych możliwościach fizycznych, sensorycznych lub intelektualnych oraz osoby niedysponujące stosowną wiedzą i doświadczeniem mogą używać tego urządzenia jedynie pod nadzorem innej osoby bądź pod warunkiem uzyskania informacji dotyczących bezpiecznego użytkowania urządzenia i zrozumienia wynikających z tego zagrożeń.
- Dzieci nie mogą bawić się urządzeniem.
- Dzieci nie mogą czyścić i konserwować urządzenia bez nadzoru.
- Dzieci od 3 do 8 lat mogą umieszczać produkty w urządzeniach chłodniczych i wyjmować je z nich.

### Ryzyko wybuchu

- W urządzeniu chłodniczym nie wolno przechowywać substancji wybuchowych, np. sprayów z palnym gazem wytłaczającym.

**OSTROŻNIE! Nieprzestrzeganie tych uwag może prowadzić do lekkich lub umiarkowanych obrażeń.**

### Ryzyko porażenia prądem

- Przed uruchomieniem urządzenia chłodniczego należy sprawdzić, czy przewód zasilający i wtyczka są suche.
- Urządzenie chłodnicze należy odłączać od zasilania:
  - za każdym razem przed czyszczeniem i konserwacją,
  - po każdym użyciu.

### Zagrożenie zdrowia

- Pozostawianie drzwi urządzenia chłodniczego otwartych przez dłuższy czas może spowodować znaczny wzrost temperatury w jego komorach.
- Regularnie czyścić powierzchnie, które mogą mieć kontakt z żywnością i dostępnymi układami odprowadzania wody.

**UWAGA! Ryzyko uszkodzenia**

- Upewnić się, że specyfikacja napięcia zawarta w niniejszej instrukcji jest zgodna z dostępnym źródłem zasilania.
- Podłączyć kabel przyłączeniowy prądu przemiennego urządzenia chłodniczego do sieci prądu przemiennego.
- Wtyczki nie wolno nigdy wyciągać z gniazda, ciągnąc za kabel.
- Nie używać osprzętu niezalecanego przez producenta. Może to spowodować obrażenia ciała i szkody materialne.
- Nie umieszczać urządzeń elektrycznych w urządzeniu.
- Nie opierać się na urządzeniu.
- Nie wchodzić na urządzenie.
- Nie przechylać urządzenia, zwłaszcza gdy jest ono całkowicie załadowane.

# Użytkowanie zgodne z przeznaczeniem

Urządzenie do przechowywania napojów (nazywane również centrum barowym) przeznaczone jest wyłącznie do przechowywania i utrzymywania odpowiedniej temperatury napojów. Można wykorzystywać je jako mobilne centrum barowe na zewnątrz pomieszczeń.

Centrum barowe nie jest przeznaczone do zabudowy.

Centrum barowe przeznaczone jest do przechowywania napojów.

- W urządzeniu przechowywać można wyłącznie zamknięte i zapieczętowane butelki.
- Centrum barowe nie nadaje się do przechowywania lekarstw ani zamrażania żywności.

Centrum barowe jest przystosowane wyłącznie do wykorzystywania zgodnie z jego przeznaczeniem oraz zamierzonym zastosowaniem według niniejszej instrukcji.

Niniejsza instrukcja zawiera informacje, które są niezbędne do prawidłowego montażu i/lub obsługi centrum barowego. Nieprawidłowy montaż i/lub niewłaściwa obsługa lub konserwacja powodują niezadowalające rezultaty i mogą prowadzić do uszkodzeń.

Producent nie ponosi żadnej odpowiedzialności za ewentualne obrażenia lub uszkodzenia produktu wynikłe z następujących przyczyn:

- Nieprawidłowy montaż lub podłączenie, w tym zbyt wysokie napięcie
- Niewłaściwa konserwacja lub użycie innych części zamiennych niż oryginalne części zamienne dostarczone przez producenta
- Wprowadzanie zmian w produkcie bez wyraźnej zgody producenta
- Użytkowanie w celach innych niż opisane w niniejszej instrukcji obsługi

Firma Dometic zastrzega sobie prawo do zmiany wyglądu i specyfikacji produktu.

# Eksploatacja

Przegląd urządzenia MoBar 300S: rys. **1**

Przegląd urządzenia MoBar 500S: rys. **2**

- Przyłączanie uchwytu do transportowania i na ścierki: rys. **3**
- Przyłączanie lub odłączanie półki podręcznej: rys. **4**
- Przyłączanie lub odłączanie bocznego stolika (opcjonalne wyposażenie dla MoBar 550S): rys. **5**
- Korzystanie z formowanego rotacyjnie pojemnika na lód: rys. **6**
- Opróżnianie formowanego rotacyjnie pojemnika na lód: rys. **7**
- Podłączanie do zasilania elektrycznego: rys. **8**
- Włączanie/wyłączanie lodówki na napoje: rys. **9**
- Włączanie/wyłączanie światła: rys. **10**
- Zmiana jednostki temperatury (°C/°F): rys. **11**
- Zmiana temperatury: rys. **12**
- Wyświetlanie ustawionej temperatury: rys. **13**

- Przechowywanie butelek: rys. 14

# Gwarancja

Obowiązuje ustawowy okres gwarancji. Jeśli produkt jest uszkodzony, należy zgłosić się do partnera serwisowego w danym kraju (patrz dometic.com/dealer).

W celu naprawy lub rozpatrzenia gwarancji konieczne jest przesłanie:

- kopii rachunku z datą zakupu,
- informacji o przyczynie reklamacji lub opisu wady.

# Utylizacja

➤Opakowanie należy wyrzucić do odpowiedniego pojemnika na śmieci do recyklingu.

Jeżeli produkt nie będzie dłużej eksploatowany, koniecznie dowiedz się w najbliższym zakładzie recyklingu lub w specjalistycznym sklepie, jakie są aktualnie obowiązujące przepisy dotyczące utylizacji.

## SK

Dôkladne si prečítajte tento návod a dodržiavajte všetky pokyny, usmernenia a varovania uvedené v tomto návode k výrobku, aby bolo zaručené, že výrobok bude vždy správne nainštalovaný, používaný a udržiavaný. Tento návod MUSÍ zostať priložený k výrobku.

Používaním tohto výrobku týmto potvrdzujete, že ste si dôkladne prečítali všetky pokyny, usmernenia a varovania a že rozumiete a súhlasíte s dodržiavaním všetkých uvedených podmienok. Súhlasíte, že tento výrobok budete používať iba v súlade s určeným použitím a v súlade s pokynmi, usmerneniami a varovania uvedenými v tomto návode k výrobku, ako aj v súlade so všetkými platnými zákonmi a nariadeniami. V prípade, že si neprečítate a nebudete sa riadiť pokynmi a varovaniami uvedenými v tomto návode, môže mať za následok vaše poranenie alebo poranenie iných osôb, poškodenie vášho výrobku alebo poškodenie majetku v jeho blízkosti. Tento návod na obsluhu výrobku vrátane pokynov, usmernení a varovaní, a súvisiaca dokumentácia môže podliehať zmenám a aktualizáciám. Najaktuálnejšie informácie o výrobku nájdete na adrese www.dometic.com.

Podrobný návod na obsluhu nájdete online na adrese

documents.dometic.com/?object_id=71074

# Bezpečnostné pokyny

**VÝSTRAHA! Nedodržanie týchto varovaní môže mať za následok smrť alebo vážne poranenie.**

**Nebezpečenstvo úrazu elektrickým prúdom**

- Keď zariadenie vykazuje viditeľné poškodenia, nesmiete ho uvádzať do prevádzky.
- Ak je pripájací kábel tohto chladiaceho zariadenia poškodený, musí jeho výmenu vykonať výrobca alebo jeho služby zákazníkom alebo podobne spôsobilá osoba, aby sa zabránilo bezpečnostným rizikám.
- Opravy tohto chladiaceho zariadenia smie vykonávať len kvalifikovaný personál. Nesprávne opravy môžu zapríčiniť vážne riziká.

**Nebezpečenstvo požiaru**

- Pri umiestňovaní zariadenia sa ubezpečte, že napájací kábel nie je zachytený alebo poškodený.
- Neumiestňuje žiadne viacnásobné prenosné zásuvky alebo prenosné napájacie adaptéry na zadnú stranu zariadenia.
- Nepoužívajte žiadne mechanické predmety alebo iné prostriedky na urýchlenie procesu rozmrazovania, okrem prípadu, keď ich výrobca odporúča na tento proces.
- Nepoškoďte chladiaci okruh.
  V akomkoľvek prípade poškodenia:
  – Zariadenie odpojte od zdroja napätia.
  – Vyhnite sa otvorenému plameňu a všetkému, čo vytvára iskry.

**Nebezpečenstvo ohrozenia zdravia**

- Toto zariadenie smú používať deti od 8 rokov a osoby so zníženými psychickými, zmyslovými alebo mentálnymi schopnosťami a vedomosťami, keď sú pod dozorom alebo keď boli poučené o bezpečnom používaní zariadenia a chápu, aké riziká z toho vyplývajú.
- Deti sa nesmú hrať so zariadením.
- Čistenie a bežnú údržbu nesmú vykonávať deti bez dozoru.
- Deti vo veku od 3 do 8 rokov smú vkladať potraviny do chladiacich zariadení a tiež ich z nich vyberať.

**Nebezpečenstvo výbuchu**

- V chladiacom zariadení neskladujte látky, u ktorých hrozí nebezpečenstvo výbuchu napr. sprejové nádoby s horľavým hnacím plynom.

**UPOZORNENIE! Nedodržanie týchto upozornení môže mať za následok drobné alebo stredne ťažké poranenie.**

**Nebezpečenstvo úrazu elektrickým prúdom**

- Pred uvedením chladiaceho zariadenia do prevádzky dbajte na to, aby boli prívod a zástrčka suché.
- Chladiace zariadenie odpojte od zdroja napätia
  – pred každým čistením a údržbou,
  – po každom použití.

**Nebezpečenstvo ohrozenia zdravia**

- Otvorenie chladiaceho zariadenia na dlhšiu dobu môže spôsobiť výrazné zvýšenie teploty v priehradkách zariadenia.
- Pravidelne čisťte povrchy, ktoré môžu prísť do kontaktu s potravinami a prístupnými systémami na odvádzanie kondenzátu.

**POZOR! Nebezpečenstvo poškodenia**

- Skontrolujte, či sa údaje o napätí v tomto návode zhodujú s údajmi zdroja napätia.
- Pripojte chladiace zariadenie s pripájacím káblom pre striedavé napätie na sieť so striedavým napätím.
- Konektor nikdy nevyťahujte zo zásuvky za kábel.

- Nepoužívajte príslušenstvo, ktoré nie je odporúčané výrobcom. Môže to viesť k poraneniam a materiálnym škodám.
- Do zariadenia nevkladajte žiadne elektrické zariadenia.
- Neopierajte sa o zariadenie.
- Nelezte na zariadenie.
- Nenakláňajte zariadenie, najmä keď je plne naložené.

## Používanie v súlade s určením

Spotrebič na skladovanie nápojov (tiež sa nazýva nápojové centrum) je určený výlučne na skladovanie nápojov a reguláciu teploty nápojov. Je vhodný ako mobilné exteriérové nápojové centrum.

Toto nápojové centrum nie je určené na použitie ako spotrebič na zabudovanie.

Nápojové centrum je určené výlučne na skladovanie nápojov.

- V zariadení sa smú skladovať len zatvorené a zapečatené fľaše.
- Nápojové centrum nie je vhodné na skladovanie liekov alebo mrazenie potravín.

Toto nápojové centrum je vhodné iba na použitie na určený účel a použitie v súlade s týmto návodom.

Tento návod obsahuje informácie, ktoré sú nevyhnutné pre správnu inštaláciu a/alebo obsluhu nápojového centra. Chybná inštalácia a/alebo nesprávna obsluha či údržba bude mať za následok neuspokojivý výkon a možnú poruchu.

Výrobca nenesie žiadnu zodpovednosť za akékoľvek poranenia či škody na výrobku spôsobené:

- nesprávnou montážou alebo pripojením vrátane nadmerného napätia
- nesprávnou údržbou alebo použitím iných ako originálnych náhradných dielov poskytnutých výrobcom
- Zmeny produktu bez výslovného povolenia výrobcu
- Použitie na iné účely než na účely opísané v návode

Firma Dometic si vyhradzuje právo na zmenu vzhľadu a technických parametrov výrobku.

# Obsluha

Prehľad MoBar 300S: obr. **1**

Prehľad MoBar 500S: obr. **2**

- Montáž držiaka na utierky: obr. **3**
- Montáž alebo demontáž zásobníka na fľaše: obr. **4**
- Montáž alebo demontáž bočného stola (príslušenstvo pre MoBar 550S): obr. **5**
- Použitie chladiča na ľad: obr. **6**
- Vyprázdnenie chladiča na ľad: obr. **7**
- Pripojenie zdroja napájania: obr. **8**
- Zapnutie/vypnutie chladničky na nápoje: obr. **9**
- Zapnutie/vypnutie osvetlenia: obr. **10**
- Zmena jednotky teploty (°C/°F): obr. **11**
- Zmena teploty: obr. **12**
- Signalizovanie nastavenej teploty: obr. **13**
- Skladovanie fliaš: obr. **14**

# Záruka

Platí zákonom stanovená záručná lehota. Ak by bol výrobok chybný, obráťte sa na pobočku vo vašej krajine (pozri dometic.com/dealer) alebo na vášho špecializovaného predajcu.

Ak žiadate o vybavenie opravy alebo nárokov vyplývajúcich zo záruky, musíte priložiť nasledovné podklady:

- kópiu faktúry s dátumom kúpy,
- dôvod reklamácie alebo opis chyby.

# Likvidácia

➤Obalový materiál podľa možnosti odovzdajte do príslušného odpadu na recykláciu.

Keď výrobok definitívne vyradíte z prevádzky, informujte sa v najbližšom recyklačnom stredisku alebo u vášho špecializovaného predajcu o príslušných predpisoch týkajúcich sa likvidácie.

## CS

Pečlivě si prosím přečtěte a dodržujte všechny pokyny, směrnice a varování obsažené v tomto návodu k výrobku, abyste měli jistotu, že výrobek budete vždy správně instalovat, používat a udržovat. Tyto pokyny MUSÍ být uchovávány v blízkosti výrobku.

Používáním výrobku tímto potvrzujete, že jste si pečlivě přečetli všechny pokyny, směrnice a varování a že rozumíte podmínkám uvedeným v tomto dokumentu a souhlasíte s nimi. Souhlasíte s používáním tohoto výrobku pouze k určenému účelu a použití a v souladu s pokyny, směrnicemi a varováními uvedenými v tomto návodu k výrobku a v souladu se všemi příslušnými zákony a předpisy. Pokud si nepřečtete a nebudete dodržovat zde uvedené pokyny a varování, může to vést ke zranění vás i ostatních, poškození vašeho výrobku nebo poškození jiného majetku v okolí. Tento návod k výrobku, včetně pokynů, směrnic a varování a související dokumentace může být předmětem změn a aktualizací. Aktuální informace o výrobku naleznete na stránkách www.dometic.com.

Podrobný provozní návod najdete online na

documents.dometic.com/?object_id=71074

# Bezpečnostní pokyny

**VÝSTRAHA! Nedodržení těchto varování by mohlo mít za následek smrt nebo vážné zranění.**

**Nebezpečí usmrcení elektrickým proudem**

- V případě, že je přístroj viditelně poškozen, nesmíte ho používat.
- Pokud je přívodní kabel tohoto chladicího přístroje poškozen, musí být vyměněn výrobcem, zákaznickým servisem nebo odborníkem s podobnou kvalifikací tak, aby nevzniklo nebezpečí.
- Opravy tohoto chladicího přístroje smějí provádět pouze kvalifikovaní pracovníci. Nesprávné opravy mohou způsobit značné nebezpečí.

**Nebezpečí požáru**

- Při umístění přístroje se ujistěte, že není zachycen nebo poškozen přívodní kabel.
- Přenosné vícenásobné zásuvky nebo přenosné napájecí zdroje neumisťujte v zadní části přístroje.
- K urychlení procesu rozmrazování nepoužívejte žádné mechanické předměty ani jiné prostředky s výjimkou těch, které k tomu byly doporučeny výrobcem.
- Okruh chladiva se nesmí poškodit. V případě poškození:
  - Odpojte přístroj od elektrického napájení.
  - Zabraňte otevřeným plamenům a všem zdrojům jisker.

**Nebezpečí ohrožení zdraví**

- Tento přístroj mohou používat děti od 8 let a osoby se sníženými fyzickými, smyslovými nebo duševními schopnostmi nebo s nedostatečnými zkušenostmi a znalostmi, pokud jsou pod dohledem nebo obdržely pokyny týkající se používání přístroje bezpečným způsobem a porozuměly souvisejícím nebezpečím.
- Děti si s přístrojem nesmí hrát.
- Čištění a běžnou údržbu nesmějí provádět děti bez dozoru.
- Děti ve věku 3 až 8 let smí chladicí přístroj plnit a vyprazdňovat.

**Nebezpečí výbuchu**

- Neskladujte v chladicím přístroji výbušné látky, jako např. spreje s hořlavým hnacím plynem.

**UPOZORNĚNÍ! Nedodržení těchto upozornění by mohlo mít za následek lehké nebo střední zranění.**

**Nebezpečí usmrcení elektrickým proudem**

- Před uvedením chladicího přístroje do provozu zkontrolujte, zda jsou přívodní vedení a zástrčka suché.
- Odpojte chladicí přístroj od elektrického napájení
  - před každým čištěním a údržbou,
  - po každém použití.

**Nebezpečí ohrožení zdraví**

- Otevření chladicího přístroje na delší dobu může způsobit značné zvýšení teploty v přihrádkách přístroje.
- Pravidelně čistěte povrchy, které se mohou dostat do kontaktu s potravinami a přístupnými odtokovými systémy.

**POZOR! Nebezpečí poškození**

- Zkontrolujte, zda údaj o napětí v tomto návodu odpovídá údaji pro zdroje napájení.
- Připojte chladicí přístroj přívodním kabelem na střídavý proud k přípojce na střídavý proud.

- Nikdy nevytahujte zástrčku ze zásuvky tahem za kabel.
- Nepoužívejte příslušenství, které nebylo doporučeno výrobcem. Může dojít k úrazům a poškození materiálu.
- Uvnitř přístroje nepoužívejte žádné elektrické přístroje.
- Nenaklánějte se nad přístroj.
- Nelezte na přístroj.
- Nenaklápějte přístroj, zejména je-li plně naložen.

# Použití v souladu s účelem

Toto zařízení k uchovávání nápojů (dále také nápojové centrum) je určeno výhradně k uchovávání a udržování teploty nápojů. Je vhodné jako mobilní nápojové centrum do exteriéru.

Toto nápojové centrum není určeno k použití jako vestavný spotřebič.

Toto nápojové centrum je určeno k uchovávání nápojů.

- V zařízení mohou být uchovávány pouze uzavřené a stále utěsněné láhve.
- Nápojové centrum není vhodné k uchovávání léků nebo mražených potravin.

Toto nápojové centrum je vhodné pouze k určenému účelu a použití v souladu s tímto návodem.

Tento návod poskytuje informace, které jsou nezbytné pro řádnou instalaci a/nebo provoz nápojového centra. Nedostatečná instalace a/nebo nesprávný provoz či údržba povedou k neuspokojivému výkonu a možné závadě.

Výrobce nepřejímá žádnou odpovědnost za jakékoli zranění nebo poškození výrobku vyplývající z následujícího:

- Nesprávné sestavení nebo připojení včetně nadměrného napětí
- Nesprávná údržba nebo použití jiných náhradních dílů než původních dílů dodaných výrobcem
- Změna výrobku bez výslovného souhlasu výrobce
- Použití k jiným účelům, než jsou popsány v tomto návodu

Společnost Dometic si vyhrazuje právo změnit vzhled a specifikace výrobku.

# Obsluha

Přehled MoBar 300S: obr. **1**

Přehled Mobar 550S: obr. **2**

- Montáž rukojeti tyče na ručníky: obr. **3**
- Montáž nebo oddělení příruční přihrádky: obr. **4**
- Montáž nebo oddělení postranního stolku (příslušenství pro MoBar 550S): obr. **5**
- Používání rotačně lisovaného zásobníku na led: obr. **6**
- Vyprázdnění rotačně lisovaného zásobníku na led: obr. **7**
- Připojení k napájení: obr. **8**
- Zapnutí/vypnutí chladničky na nápoje: obr. **9**
- Zapnutí/vypnutí osvětlení: obr. **10**
- Přepínání jednotky teploty (°C/°F): obr. **11**
- Změna teploty: obr. **12**
- Zobrazení nastavené teploty: obr. **13**
- Uchovávání láhví: obr. **14**

# Odpovědnost za vady

Na výrobek je poskytována záruka v souladu s platnými zákony. Zjistíte-li, že je výrobek vadný, zašlete jej do pobočky výrobce ve vaší zemi (viz dometic.com/dealer) nebo do specializovanému prodejci.

K vyřízení opravy nebo záruky nezapomeňte odeslat následující dokumenty:

- Kopii účtenky s datem zakoupení,
- Uvedení důvodu reklamace nebo popis vady.

# Likvidace

➤Obalový materiál likvidujte v odpadu určeném k recyklaci.

Jakmile výrobek zcela vyřadíte z provozu, informujte se v příslušných recyklačních centrech nebo u specializovaného prodejce o příslušných předpisech o likvidaci odpadu.

## HU

A termék mindenkori szakszerű telepítése, használata és karbantartása érdekében kérjük figyelmesen olvassa el az ebben a termék kézikönyvben található utasításokat, irányelveket és figyelmeztetéseket, valamint mindig tartsa be ezeket. Ezt az útmutatót a termék közelében KELL tartani.

A termék használatba vételével Ön kijelenti hogy figyelmesen elolvasta az összes utasítást, irányelvet és figyelmeztetést, valamint megértette és elfogadja az itt leírt szerződési feltételeket. Ön elfogadja, hogy kizárólag a rendeltetésének megfelelő célra és a jelen termék kézikönyvben leírt útmutatásoknak, irányelveknek és figyelmeztetéseknek, valamint a hatályos törvényeknek és szabályozásoknak megfelelően használja ezt a terméket. Az itt leírt utasítások és figyelmeztetések elolvasásának és betartásának elmulasztása saját és mások sérüléséhez, a termék vagy a közelben található más anyagi javak károsodásához vezethet. Ez a termék kézikönyv és a benne található utastások, irányelvek és figyelmeztetések, valamint a kapcsolódó dokumentációk módosulhatnak és frissülhetnek. Naprakész termékinformációk érdekében kérjük látogasson el a következő honlapra:www.dometic.com.

Az online kezelési útmutatót a következő címen találhatja meg:

documents.dometic.com/?object_id=71074

# Biztonsági útmutatások

**FIGYELMEZTETÉS! Ezeknek a figyelmeztetéseknek a figyelmen kívül hagyása súlyos sérüléshez vagy halálhoz vezethet.**

**Áramütés miatti veszély**

- Ha a készüléken látható sérülések vannak, akkor a készüléket nem szabad üzembe helyezni.
- Ha a hűtőkészülék csatlakozókábele megsérült, akkor a veszélyek elkerülése érdekében a gyártóval, a vevőszolgálattal vagy egy hasonlóan képzett szakemberrel kell kicseréltetni ezt.
- Ezen a hűtőkészüléken csak szakember végezhet javításokat. A helytelen javítások jelentős veszélyeket okozhatnak.

**Tűzveszély**

- A készülék elhelyezésekor ügyeljen arra, hogy ne csípje be és ne károsítsa a tápkábelt.
- Ne helyezzen el több hordozható aljzatot, vagy hordozható tápegységet a készülék hátsó részénél.
- A leolvasztási művelet felgyorsítására ne használjon mechanikus eszközöket, vagy más anyagokat, kivéve, ha a gyártó ezt javasolja.
- Ne tegyen kárt a hűtőkörben.
  Károsodás esetén:
  – Válassza le a készüléket az áramellátásról.
  – Kerülje a nyílt lángot és minden szikraforrást.

**Egészségkárosodás veszélye**

- A készüléket 8 év feletti gyermekek, valamint korlátozott fizikai, érzékelési és mentális képességű, illetve megfelelő tapasztalattal és tudással nem rendelkező személyek csak felügyelet mellett, illetve a készülék biztonságos használatát és az abból eredő veszélyeket megértve használhatják.
- A készülékkel gyerekek nem játszhatnak.
- A tisztítást és a felhasználói karbantartást felügyelet nélküli gyermekek nem végezhetik.
- A 3 és 8 év közötti gyermekek már kivehetnek és berakhatnak élelmiszereket a hűtőkészülékekbe.

**Robbanásveszély**

- Tilos a hűtőkészülékben robbanékony anyagokat, például gyúlékony hajtógázt tartalmazó permetpalackokat tárolni.

**VIGYÁZAT! Ezeknek a felhívásoknak a figyelmen kívül hagyása könnyű vagy mérsékelt sérüléshez vezethet.**

**Áramütés miatti veszély**

- A hűtőkészülék üzembe helyezése előtt ügyeljen arra, hogy a vezeték és a dugasz száraz legyen.
- Válassza le a hűtőkészüléket az áramellátásról
  – minden tisztítás és ápolás előtt
  – minden használat után

**Egészségkárosodás veszélye**

- Ha hosszabb időszakokra kinyitja a hűtőkészüléket, azzal jelentősen megnövekedhet a hőmérséklet a készülék rekeszeiben.
- Tisztítsa meg rendszeresen az élelmiszerrel érintkező felületeket és a hozzáférhető lefolyórendszereket.

**FIGYELEM! Károsodás veszélye**

- Ellenőrizze, hogy az ebben a kézikönyvben feltüntetett feszültségadatok egyeznek-e a rendelkezésre álló energiaellátással.
- A váltakozó áramú kábellel csatlakoztassa a hűtőkészüléket a váltakozó áramú tápellátáshoz.
- Soha ne húzza ki a csatlakozódugót a kábelnél fogva az aljzatból.
- Ne használjon a gyártó által nem javasolt tartozékot. Az ilyen tartozék sérüléseket és anyagi károkat okozhat.

- A készülék belsejében nem szabad elektromos készülékeket használni.
- Ne támaszkodjon a készülékre.
- Ne másszon fel a készülékre.
- De döntse meg a készüléket, különösen, ha az teljesen fel van töltve.

# Rendeltetésszerű használat

Az italtároló készülék (másnéven italközpont) kizárólag italok tárolására és megfelelő hőmérsékleten tartására alkalmazható. Mobil kültéri italközpontként használható.

Az italközpont nem alkalmas beépített készülékként történő használatra.

Az italközpont kizárólag italok tárolására használható.

- A készülékben csak lezárt és még felbontatlan palackokat szabad tárolni.
- Az italközpont gyógyszerek tárolására, vagy élelmiszerek fagyasztására nem alkalmas.

Ez az italközpont az itt leírt utasításoknak megfelelő rendeltetésszerű használatra alkalmas.

Ez a kézikönyv olyan információkat nyújt, amelyek az italközpont szakszerű telepítéséhez és/vagy üzemeltetéséhez szükségesek. A hibás telepítés és/vagy a szakszerűtlen üzemeltetés vagy karbantartás elégtelen teljesítményhez és potenciálisan meghibásodáshoz vezethet.

A gyártó nem vállal felelősséget a termék olyan károsodásáért, vagy sérülésekért, amelyek a következőkre vezethetők vissza:

- Hibás összeszerelés vagy csatlakoztatás, ideértve a túlfeszültséget is
- Helytelen karbantartás, vagy a gyártó által szállított eredeti cserealkatrészektől eltérő cserealkatrészek használata
- a termék kifejezett gyártói engedély nélküli módosítása
- Az útmutatóban leírt céloktól eltérő felhasználás

A Dometic fenntartja a termék megjelenésének és specifikációjának módosítására vonatkozó jogát.

# Üzemeltetés

MoBar 300S áttekintése: **1**. ábra

MoBar 500S áttekintése: **2**. ábra

- A törlőkendő-tartó felszerelése: **3**. ábra
- A sín felszerelése és leszerelése: **4**. ábra
- A tárolópult felszerelése és leszerelése (A MoBar 550S modell kiegészítője): **5**. ábra
- A jégkockatároló rekesz használata: **6**. ábra
- A jégkockatároló rekesz kiürítése: **7**. ábra
- Csatlakoztatás az áramellátáshoz: **8**. ábra
- Az italhűtőszekrény be/ki-kapcsolása: **9**. ábra
- A világítás be/ki-kapcsolása: **10**. ábra
- A hőmérséklet mértékegységének (°C / °F) módosítása: **11**. ábra
- Hőmérséklet módosítása: **12**. ábra
- A beállított hőmérséklet kijelzése: **13**. ábra
- Palackok tárolása: **14**. ábra

# Garancia

A termékre a törvény szerinti szavatossági időszak érvényes. A termék meghibásodása esetén forduljon a gyártói lerakathoz (lásd dometic.com/dealer), il-letve az illetékes szakkereskedőhöz.

A javításhoz, illetve a szavatossági adminisztrációhoz a következő dokumentumokat kell mellékelnie:

- a számla vásárlási dátummal rendelkező másolatát,
- a reklamáció okát vagy a hibát tartalmazó leírást.

# Ártalmatlanítás

➤A csomagolóanyagot lehetőleg a megfelelő újrahasznosítható hulladék közé tegye.

Ha a terméket véglegesen kivonja a forgalomból, kérjük, tájékozódjon a legközelebbi hulladékártalmatlanító központnál vagy a szakkereskedőjénél az idevonatkozó ártalmatlanítási előírásokkal kapcsolatosan.

Mobile living made easy.

DOMETIC

**dometic.com**

**YOUR LOCAL DEALER**

**dometic.com/dealer**

**YOUR LOCAL SUPPORT**

**dometic.com/contact**

**YOUR LOCAL SALES OFFICE**

**dometic.com/sales-offices**

4445103198 54-697-MAW01C 04/01/2021

A complete list of Dometic companies, which comprise the Dometic Group, can be found in the public filings of:
**DOMETIC GROUP AB** Hemvärnsgatan 15 SE-17154 Solna Sweden