Serie | 4, Underbyggd diskmaskin, 45 cm, vit
SPU4EKW28S

Bättre torkegenskaper för smarta diskmaskiner med fjärrstyrning via Home Connect.

- **EfficientDry:** förbättrat torkresultat genom automatisk dörröppning.
- **SilencePlus:** fantastiskt tyst, endast 44dB.
- **Home Connect:** Trådlös fjärrstyrning av hushållets apparater via smartphone eller surfplatta.
- **Din favoritfunktion:** din personligen inställda fuktion med bara en knapptryckning.
- **7-SegmentDisplay:** visar återstående tid och standard info.

Tekniska data

Energieffektivitetsklass (EU 2017/1369):	D
Energiförbrukningen för 100 cykler med ekoprogrammet (EU 2017/1369):	63
Max. antal platsinställningar (EU 2017/1369):	9
Ekoprogrammets vattenförbrukning i liter per cykel (EU 2017/1369):	8,5
Programmets tidslängd (EU 2017/1369):	3:40
Luftburet akustiskt bullerutsläpp (EU 2017/1369):	44
Luftburet akustiskt bullerutsläpp klass (EU 2017/1369):	B
Konstruktion:	Inbyggd
Höjd med toppskiva (mm):	0
Mått (mm):	815 x 448 x 573
Nischmått i mm (H x B x D):	x 450 x 550
Djup med dörren öppen i 90° (mm):	1155
Justerbara fötter:	Yes - all from front
Max höjdjustering (mm):	60
Justerbar sockelplåt:	Saknas
Nettovikt (kg):	31,648
Bruttovikt (kg):	33,3
Anslutningseffekt (W):	2400
Säkring (A):	10
Spänning (V):	220-240
Frekvens (Hz):	50; 60
Anslutningskabelns längd (cm):	175
Elkontakt:	jordad stickkontakt
Längd, tilloppsslang (cm):	165
Längd, avloppsslang (cm):	205
EAN kod:	4242005229444
Installationstyp:	För underbyggnad

Extra tillbehör

SGZ1010 : AquaStop förlängning
SMZ5000 : Tillbehör diskmaskin
SMZ5006 : Rostfria sidolister, 81 cm
SMZ5300 : GlasSecure vinglashållare för glas

4 242005 229444

Serie | 4, Underbyggd diskmaskin, 45 cm, vit SPU4EKW28S

Bättre torkegenskaper för smarta diskmaskiner med fjärrstyrning via Home Connect.

Förbrukning och prestanda

- Ljudnivå (Quick L): 41 dB(A) re 1 pW
- EfficientDry : luckan öppnas automatisk i slutet av programmet (endast i Eco program)
- Energiklass[1]: D
- Energi[2] / Vatten[3]: 63 kWh / 8.5 liter
- Kapacitet: 9 standardkuvert
- Ljudnivå: 44 dB(A) re 1 pW

Program och specialfunktioner

- 6 programmer: Eco, Auto, Intensiv, Express 65°, Silence, Favourite
- 4 specialfunktioner: Home Connect, Efficient Dry, IntensiveZone, SpeedPerfectPlus
- Försköljning
- Machine Care
- Silence on demand (via app)
- Startfördröjning: 1 - 24 timmar
- Home Connect för trådlös stryrning via Home Connect-appen på din smartphone eller surfplatta

Design och komfort

- VarioFlex korgsystem
- Variabel bestickkorg i underkorgen
- Stopp som förhindrar att den nedesta korgen spårar ur
- 3-stegs RackMatic®: höjdjusterbar överkorg
- Extra glasstöd i underkorgen
- DoseringsAssistent
- Auto All-in-1: automatisk anpassning till diskmedeltyp
- Innerbehållare i rostfritt stål

Teknik

- Sensorer: AquaSensor och LoadSensor - känner av smutsighetsgrad och mängd och justerar automatiskt vattenförbrukningen därefter.
- EcoSilence Drive: energisnål och tyst motorteknologi
- AquaMix
- Självrengörande filtersystem i 3-steg med vågformat microfilter

Säkerhet

- Elektronisk resttidsvisning, tillopp
- AquaStop säkerhetssystem, minimerar vattenskador i kök
- Ångskydd ingår

[1]Energiklass på en skala från A till G
[2] Energikonsumtion i kWh per 100 cykler (program Eco 50 °C)
[3] Vattenkonsumtion i liter per cykel (program Eco 50 °C)

Serie | 4, Underbyggd diskmaskin, 45 cm, vit
SPU4EKW28S

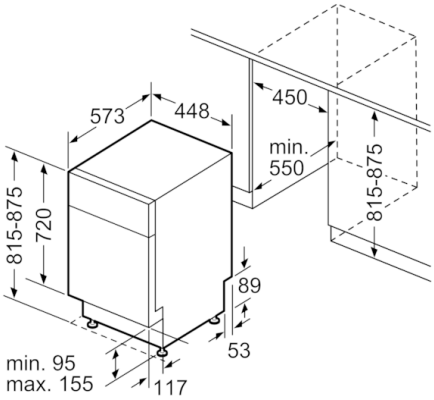

Mått i mm

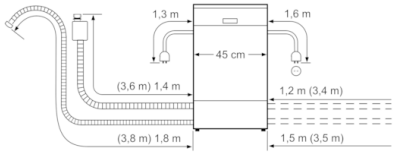

Anslutningsmått
för alla diskmaskiner 45 cm
( ) mått med förlängningssats SZ 72010