CANVAC

Q AIR

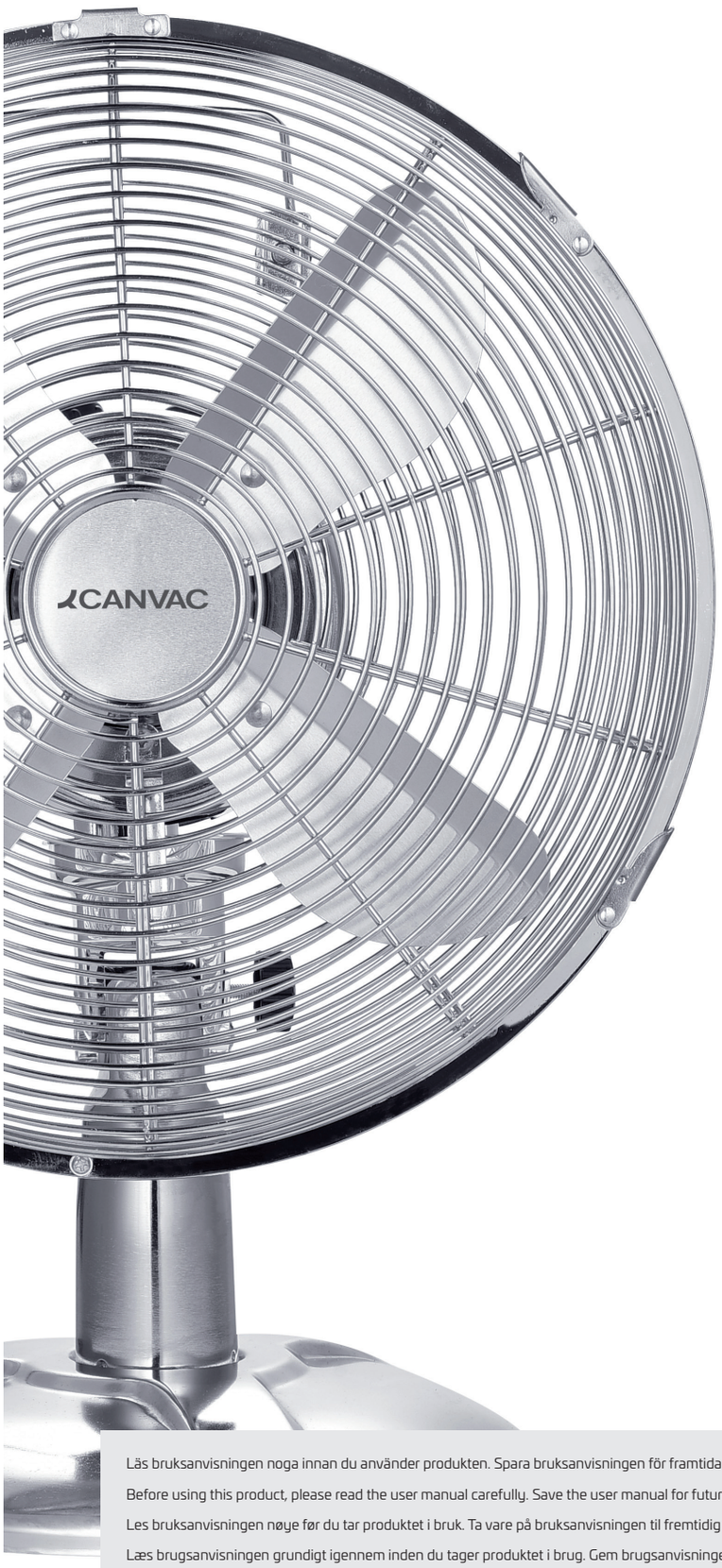

CBF5300X

Användning och anvisningar
Bordsfläkt

Use & Instructions
Desk fan

Bruk og anvisninger
Bordvifte

Brug og instruktioner
Bordventilator

Käyttöohje
Pöytätuuletin

Notkun og leiðbeiningar
Borðvifta

Läs bruksanvisningen noga innan du använder produkten. Spara bruksanvisningen för framtida bruk.

Before using this product, please read the user manual carefully. Save the user manual for future reference.

Les bruksanvisningen nøye før du tar produktet i bruk. Ta vare på bruksanvisningen til fremtidig bruk.

Læs brugsanvisningen grundigt igennem inden du tager produktet i brug. Gem brugsanvisningen til fremtidig brug.

Lue käyttöohje huolellisesti ennen tuotteen käyttöä. Pane käyttöohje talteen vastaisen varalle.

Lestu notkunarleiðbeiningarnar vandlega áður en varan er tekin í notkun. Geymdu notkunarleiðbeiningarnar til uppflettinga síðar.

Tack

för ditt förtroende och för köpet av vår produkt. Denna snabbstartsguide medföljer för att hjälpa dig att börja använda produkten.

Kontrollera att produkten du har tagit emot är oskadad. Om du upptäcker en transportskada, var vänlig kontakta återförsäljaren som du köpte produkten av, eller den lokala butiken som levererade den.

Thank you

for your trust and the purchase of our product. This quick start quide is supplied to help you get started using this product.

Make sure you have received an undamaged product. If you do find transport damage, please contact the seller from which you purchased the product, or the regional warehouse from which it was supplied.

Takk

for at du valgte ett av våre produkter. Formålet med denne brukerveiledningen er å hjelpe deg å komme i gang med produktet.

Forsikre deg om at produktet du har mottatt, er uskadet. Hvis du oppdager en transportskade, kontakter du selgeren du kjøpte produktet av eller lageret som produktet ble levert fra.

Tak

fordi du har valgt at købe denne maskine. Formålet med denne hurtigvejledning er at hjælpe dig i gang med at bruge maskinen.

Kontrollér, at maskinen ikke er beskadiget ved modtagelsen. Hvis du opdager en transportskade, skal du kontakte salgsstedet eller det lager, som maskinen er afsendt fra.

Kiitos

luottamuksestasi ja tuotteemme ostamisesta. Tämä pikaopas on tarkoitettu auttamaan laitteen käytössä alkuun pääsemisessä.

Tarkista, ettei tuotteessa ole vaurioita. Jos havaitset kuljetusvaurioita, ota yhteyttä tuotteen myyjään tai paikalliseen myymälään, josta se toimitettiin.

Þakka þér fyrir

fyrir traust þitt og kaup á vöru okkar. Þessar flýtileiðbeiningar eru útvegaðar til að hjálpa þér að byrja að nota tækið.

Gakktu úr skugga um að þú hafir fengið óskemmda vöru. Ef skemmdir vegna flutninga finnast skaltu hafa samband við söluaðilann sem þú keyptir vöruna af, eða vöruhúsið á svæðinu þaðan sem því var dreift.

CANVAC

Language: en-GB, sv-SE, nb-NO, da-DK, fi-FI, is-IS, Publication date: 2021-03-26

This document and its content, including written material and images, are the property of Elon Group AB. You may not copy, reproduce, modify, republish or distribute this document or any of its content without express written permission from Elon Group AB. © 2021, Elon Group AB. All rights reserved.

Innehåll/Contents/Innhold/Indhold/ Sisällysluettelo/Efnisyfirlit

Svenska	4
English	10
Norsk	16
Dansk	22
Suomi	28
Íslenska	34

SE

INNEHÅLL

Säkerhetsföreskrifter 4
Beskrivning av delar 7
Monteringsinstruktioner 7
Instruktioner för fot och rör 7
Användning av fläkten 8
Underhåll och förvaring 8
Materialåtervinning 9
Garanti 42

Läs noga igenom instruktionerna innan du använder eller utför underhållsarbeten på fläkten.
Följ alla säkerhetsinstruktioner. Om du inte följer instruktionerna finns risk för olycksfall och/eller egendomsskador.
Förvara dessa instruktioner på en säker plats för framtida behov.

SÄKERHETSFÖRESKRIFTER

Förhindra person- eller egendomsskador genom att följa dessa instruktioner.

VARNING!

- Använd fläkten endast enligt beskrivningen i den här bruksanvisningen. All användning som inte rekommenderas av tillverkaren kan leda till brand, elchock eller personskador.
- Kontrollera att nätspänningen överensstämmer med spänningen som anges på fläktens märkskylt (220–240 V~/50 Hz).
- Denna fläkt får användas av barn från 8 år och uppåt samt av personer med nedsatt fysisk förmåga, nedsatt hörsel/syn, nedsatt mental förmåga eller av personer som saknar erfarenhet endast under överinseende av behörig person eller om de ges anvisningar om hur fläkten används på ett säkert sätt och förstår alla risker som föreligger.

© 2021, Elon Group AB. All rights reserved.

- Barn får aldrig leka med fläkten.
- Rengöring och underhåll av fläkten får inte utföras av barn utan uppsikt.
- Denna produkt är inte en leksak. Försäkra dig om att barn inte leker med fläkten.
- Skilj fläkten från spänningsnätet när den inte används och före rengöring.
- Täck inte för luftinloppet och skyddsgallren.
- Lägg inga föremål på fläkten och använd den inte för att torka kläder.
- Undvik att föra in fingrar eller främmande föremål i luftinloppet eller skyddsgallren. Följden kan bli elchock, brand eller skador på fläkten.
- Undvik brandrisk genom att inte blockera skyddsgallren eller göra något slags ingrepp på dem medan fläkten är i drift.
- Använd inte fläkten om nätsladden eller stickkontakten har skadats. Om nätsladden har skadats måste den bytas av tillverkaren, återförsäljaren eller annan person med motsvarande kvalifikationer för att undvika säkerhetsrisker. Använd inte fläkten om den har tappats eller skadats på något sätt. Låt en kvalificerad tekniker undersöka fläkten eller reparera dess elektriska eller mekaniska delar.
- Stäng av fläkten genom att ställa strömbrytaren på OFF och dra ut stickkontakten ur eluttaget. Dra endast i själva stickkontakten. Stäng inte av fläkten genom att dra ut nätsladden.
- Lägg inga föremål på nätsladden och undvik att vecka den.
- Förlängningssladdar bör inte användas. De kan överhettas och utgöra en brandrisk. Använd inte en och samma förlängningssladd för flera apparater.
- Sänk inte ned nätsladden, stickkontakten eller andra delar av fläkten i vatten eller andra vätskor.

© 2021, Elon Group AB. All rights reserved.

SE

- Vidrör inte stickkontakten med våta händer.
- Placera inte fläkten ovanför eller nära värmekällor.
- Lägg inte nätsladden under mattor. Täck inte nätsladden med filtar, mattor eller liknande material. Lägg nätsladden på säkert avstånd från platser med mycket rörelse eller där nätsladden oavsiktligt kan dras ut ur eluttaget.
- Placera inte fläkten under ett eluttag.
- Använd inte fläkten utomhus.
- Ställ inte fläkten på mjuka underlag som exempelvis sängar där luftflödet till fläkten kan blockeras. Låt alltid fläkten stå på en stabil, plan och vågrät yta när den används så att den inte kan välta. Placera nätsladden så att varken fläkten eller andra föremål vilar på den.
- Dra alltid ut stickkontakten ur eluttaget när fläkten inte ska användas.
- Förebygg olycksfall genom att stänga av fläkten innan den lämnas utan uppsikt.
- Stäng av fläkten omedelbart om det uppstår störningar (onormalt buller eller främmande lukt). Försök inte reparera fläkten själv, utan lämna den till en serviceverkstad.

© 2021, Elon Group AB. All rights reserved.

BESKRIVNING AV DELAR

1. Oscillationsknapp
2. Strömbrytare
3. Motor
4. Nätsladd
5. Inställningsvred
6. Fot
7. Fästskruv för fot
8. Bakre skyddsgaller
9. Fästskruv
10. Fläkthjul
11. Mutter
12. Skruv
13. Främre skyddsgaller

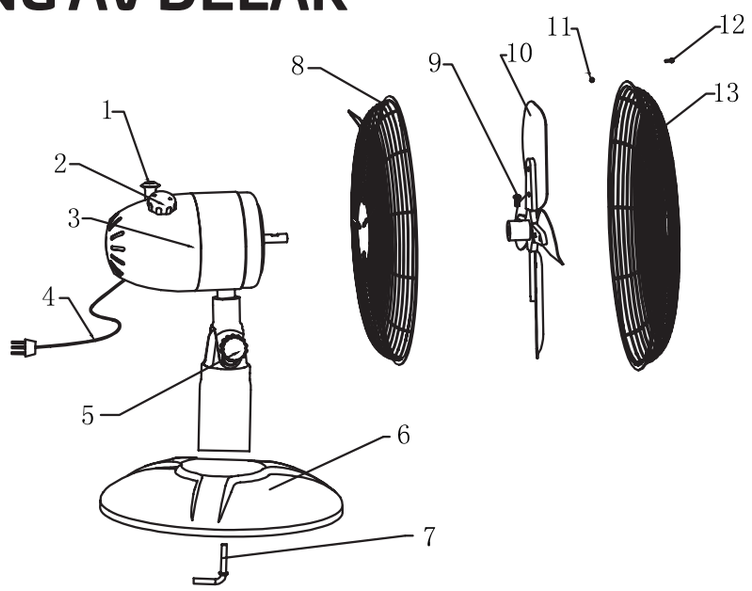

MONTERINGSINSTRUKTIONER

1. Ta ut alla delar ur kartongen och ta sedan fram motorenheten. Lossa det främre och bakre skyddsgallret från varandra, om de är hopsatta.
2. Rikta in det bakre skyddsgallret till motorenheten. Skyddsgallret kan bara monteras på ett sätt, med handtaget uppåt. Sätt in de fyra fästskruvarna och dra åt dem så att det bakre skyddsgallret förankras på motorenheten.
3. Skruva fast plastmuttern för montering av skyddet.
4. Lossa fästskruven på fläkthjulet, skjut upp fläkthjulet på motoraxeln, dra åt fästskruven på axelns platta del för att förankra fläkthjulet.
5. Montera det främre skyddsgallret på det bakre skyddsgallret. Dra åt anslutningsskruven och muttern och spänn fast fästklämmorna.
6. Ta bort fästskruven från stativet, rikta in foten med hålet i stativet, sätt in fästskruven i foten och dra åt den.

INSTRUKTIONER FÖR FOT OCH RÖR

Fläkten behöver inte monteras.

Sätt fast röret på foten med skruvarna.

Ställ fläkten på ett bord.

© 2021, Elon Group AB. All rights reserved.

SE

ANVÄNDNING AV FLÄKTEN

- Anslut nätsladden till ett lämpligt eluttag (220–240 V~).
- Fläkten har tre hastigheter: låg, medium och hög.
- Den här fläkten har ett roterande huvud som ger en mjuk, oscillerande rörelse med låga ljudnivåer och låg elförbrukning. Den är tillförlitlig och säker och ger ett effektivt luftflöde.
- Strömbrytaren är integrerad i vredet på motorhuset som används för inställning av fläkthastigheten:
  0: Fläkten är avstängd
  1: Fläkten arbetar med låg hastighet
  2: Fläkten arbetar med medelhög hastighet
  3: Fläkten arbetar med hög hastighet
- Fläkten kan arbeta i oscillerande eller stillastående läge. Starta fläkthuvudets oscillation genom att trycka ned oscillationsknappen. Stäng av fläkthuvudets oscillation genom att dra upp oscillationsknappen.
- Motorn är försedd med en termobrytare. Om motorn överhettas av någon anledning stänger termobrytaren automatiskt av fläkten av säkerhetsskäl. Om termobrytaren löst ut måste felet som orsakade överhettningen repareras och termobrytaren därefter bytas.

UNDERHÅLL OCH FÖRVARING

DRA ALLTID UT STICKKONTAKTEN FÖRE RENGÖRING ELLER UNDERHÅLL. VIKTIGT: SÄNK INTE NED FLÄKTEN I VATTEN.

Rengöring av fläktens utvändiga ytor

- Stäng av strömbrytaren och dra ut stickkontakten ur eluttaget innan fläkten underhålls eller flyttas. Avlägsna damm från fläkten med en mjuk trasa.
- Om fläkten är mycket smutsig, använd en mjuk trasa som fuktats med vatten och ett milt rengöringsmedel som inte är varmare än 50 °C. Låt fläkten torka helt innan den används igen.
- Använd inte skarpa rengöringsmedel eller lösningsmedel som exempelvis bensin.
- Tvätta inte fläkten med vatten. Använd inte olja, kemikalier eller andra rengöringsmedel som kan skada ytan.
- Använd en dammsugare för att avlägsna damm från luftinlopp och skyddsgaller.

Förvaring

Dra ut nätsladden ur eluttaget om fläkten inte ska användas under en längre tid. Förvara fläkten på en sval och torr plats i originalförpackningen tillsammans med denna bruksanvisning.

© 2021, Elon Group AB. All rights reserved.

MATERIALÅTERVINNING

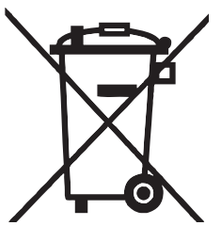

Information om korrekt avfallshantering av produkten i enlighet med EU-direktivet 2012/19/EU

När fläkten tjänat ut får den inte slängas i hushållsavfallet. Tänk på att du som konsument spelar en viktig roll vid återanvändning, återvinning och annan hantering av sådant avfall. Avfallshantera fläkten genom att lämna den på en återvinningscentral. Du kan även återlämna fläkten till återförsäljaren (utan kostnad) i samband med att du köper en ny produkt av samma typ. Återvinning av elektrisk och elektronisk utrustning förhindrar negativa följder för människors hälsa och miljön på grund felaktig avfallshantering. Samtidigt kan materialet som utrustningen består av återvinnas och återanvändas. Detta ger stora energi- och resursbesparingar. Dekalen med den överkorsade soptunnan på fläkten visar att produkten måste lämnas för återvinning.

© 2021, Elon Group AB. All rights reserved.

GB

CONTENTS

Safety precautions 10
Description of parts 13
Assembly instructions 13
Base and tube instructions 13
How to use the appliance 14
Maintenance and storage 14
Materials recycling 15
Warranty 42

Read the instructions carefully before operating the appliance or carrying out maintenance.
Observe all the safety instructions; failure to observe the instructions may lead to accidents and/or damage.
Keep these instructions in a safe place for future reference.

SAFETY PRECAUTIONS

The following instructions must be followed in order to prevent injury or damage.

WARNING!

- Use this fan only as outlined in this manual. Any other use not recommended by the manufacturer may cause fire, electric shock or injury to people.
- Ensure that the supply voltage matches the voltage specified on the fan's rating plate (220-240V~/50Hz).
- This appliance can be used by children aged from 8 years and above and people with reduced physical, sensory or mental capabilities or lack of experience and knowledge, if they are supervised or instructed in how to use the appliance in a safe way and understand the hazards involved.

© 2021, Elon Group AB. All rights reserved.

- Children must not be allowed to play with the appliance.
- Cleaning and user maintenance must not be carried out by children without supervision.
- This product is not a toy. Children should be adequately supervised to ensure that they do not play with the appliance.
- Disconnect the appliance from the power supply when it is not in use or before cleaning.
- Do not cover the air inlet and outlet guards.
- Do not place anything on the appliance or use the appliance to dry clothing.
- Avoid placing fingers or foreign objects in the air inlet/outlet guards, as this may lead to electric shock or fire and may damage the appliance.
- To avoid the risk of fire, do not block the guards or tamper with them in any way while the fan is in use.
- Do not use the appliance if the power cord or plug are damaged. If the power cord is damaged it must be replaced by the manufacturer, dealer or a similarly qualified person to avoid any safety risks. Do not operate the appliance if it has been dropped or has suffered damage in any way. Contact qualified technical personnel to examine the appliance or perform any electrical or mechanical repairs.
- To disconnect the fan, push the switch to OFF and remove the plug from the socket. Pull on the plug only. Avoid pulling on the power cord when disconnecting the fan.
- Do not place any objects on the cord and do not bend it.
- It is not advisable to use extension cords, as these may overheat and cause the risk of fire. Do not use a single extension cord to operate multiple appliances.

© 2021, Elon Group AB. All rights reserved.

GB

- Do not immerse the power cord, plug or any other element of the appliance in water or other liquids.
- Do not touch the plug with wet hands.
- Do not place the fan above or near another heat source.
- Do not run the cord under carpets. Do not cover the power cord with blankets, carpets or similar materials. Place the power cord far away from busy areas or where it cannot be accidentally pulled out.
- Do not position the fan below a power socket.
- Do not operate the appliance outdoors.
- Do not place the fan on soft surfaces, such as a bed, where the flow of air to the fan may become blocked. Always place the fan on a stable, flat, level surface when operating, to avoid the chance of it tipping over. Position the power cord so that the fan or other objects do not rest on it.
- Always unplug the fan when not in use.
- To avoid accidents, turn the fan off if unattended.
- In the event of any problems (abnormal noise or a strange smell) switch off the appliance immediately, do not attempt to repair it and take it to your local service centre.

© 2021, Elon Group AB. All rights reserved.

DESCRIPTION OF PARTS

1. Oscillation knob
2. Switch knob
3. Motor
4. Power cord
5. Adjusting knob
6. Base
7. Base set screw
8. Rear guard
9. Set screw
10. Blade
11. Nut
12. Screw
13. Front guard

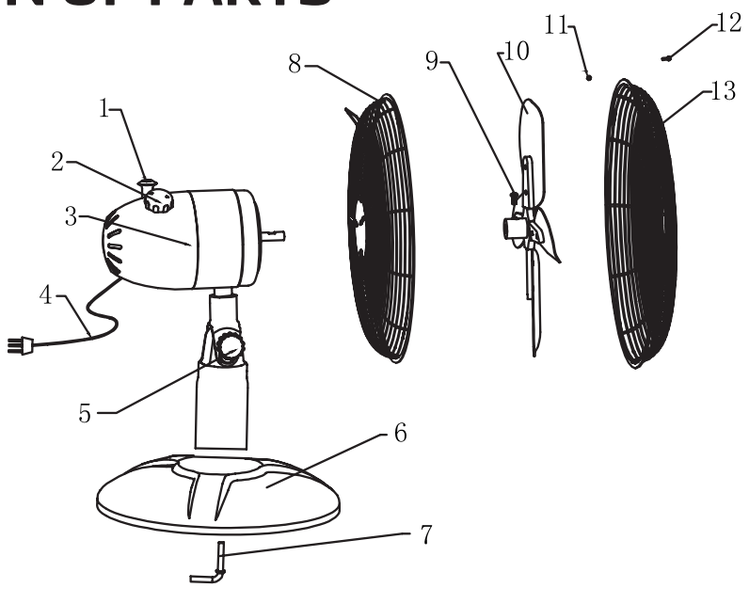

ASSEMBLY INSTRUCTIONS

1. After removing everything from the carton, locate the motor unit and separate the front guard and rear guard if they are connected.
2. Locate the rear guard and align with the motor unit; the safety grille will only fit one way: with the handle facing up. Insert the four locking screws and tighten to secure the rear guard to the motor unit.
3. Screw on the plastic nut tightly to attach the guard.
4. Loosen the set screw on the blade, slide the blade onto the shaft of the motor, tighten the set screw onto the flat section of the shaft to secure the blade.
5. Assemble the front guard to the rear guard. Tighten the connecting screw and nut, and secure the retaining clips.
6. Remove the set screw from the stand, offer up and align the base with the hole in the stand, insert the set screw in the base and tighten.

BASE AND TUBE INSTRUCTIONS

The appliance does not need to be installed.

Fix the tube on the base plate using the screws.

Position the unit on a table.

© 2021, Elon Group AB. All rights reserved.

GB

HOW TO USE THE APPLIANCE

- Connect the power cord to a suitable power socket (220-240 V~).
- The fan has three speed settings: low, medium and high.
- This fan has a swivel action head giving a smooth oscillation action along with low noise levels, low electricity consumption, reliability and safety, while still providing efficient air flow.
- The ON/OFF switch is incorporated in the rotary switch on the motor housing that permits selection of the fan speed:
  0- Fan is switched Off
  1- Fan operates at low speed
  2- Fan operates at medium speed
  3- Fan operates at high speed
- The fan can operate in oscillation or static mode. To make the fan head oscillate, push down the oscillation knob. To stop the fan head from oscillating, pull up the oscillation knob.
- A thermal cut-out device is fitted to the motor. If the motor overheats for any reason, this device will turn off the fan automatically to ensure safety. If this cut-out is triggered, the fault that caused overheating must be repaired and the thermal cut-out must be replaced.

MAINTENANCE AND STORAGE

ALWAYS UNPLUG THE APPLIANCE BEFORE CLEANING OR MAINTENANCE. IMPORTANT: DO NOT SUBMERGE THE FAN IN WATER.

Cleaning the outside surface of the appliance

- Turn the switch off and unplug the fan before carrying out any maintenance work or moving the appliance. Use a soft cloth to remove any dust from the fan.
- If the fan is excessively dirty, use a soft cloth moistened with water and a mild detergent at a temperature lower than 50°C. Let the fan dry completely before use.
- Do not use corrosive detergents or solvents such as petrol.
- Do not wash the appliance with water. Do not use oils, chemical substances or other cleaning agents that may damage the surface.
- Use a vacuum cleaner to remove dust from the air inlet/outlet guards.

Storage

If the appliance is not used for prolonged periods, disconnect the power cord and store the appliance with this manual in its original packaging, in a cool and dry place.

© 2021, Elon Group AB. All rights reserved.

MATERIALS RECYCLING

Information for the correct disposal of the product in accordance with European directive 2012/19/EU

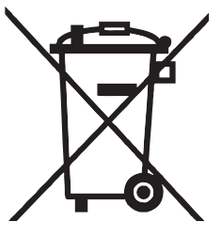

This appliance must not be disposed of with domestic waste at the end of its life cycle. We call your attention to the crucial role played by the consumer in the re-use, recycling and other forms of recovering such waste. The appliance must be disposed of at a waste disposal and recycling centre or by returning it to the retailer (no charge is levied for this service), when you purchase a new equivalent appliance. The recycling of electric and electronic equipment prevents the negative effects on the environment and human health resulting from improper disposal, and also allows the materials from which it is made to be recovered and recycled, with significant savings in terms of energy and resources. The recycling disposal requirement is indicated by the crossed waste bin label affixed to the appliance.

© 2021, Elon Group AB. All rights reserved.

NO

INNHOLD

Sikkerhetsforskrifter 16
Beskrivelse av deler 19
Monteringsanvisning 19
Anvisninger for fot og rør 19
Bruke viften 20
Vedlikehold og oppbevaring 20
Materialgjenvinning 21
Garanti 42

Les nøye gjennom bruksanvisningen før du bruker eller utfører vedlikeholdsarbeid på viften.
Følg alle sikkerhetsanvisninger. Hvis du ikke følger anvisningene, er det risiko for ulykke og/eller skade på eiendom.
Oppbevar disse anvisningene på et sikkert sted til fremtidig bruk.

SIKKERHETSFORSKRIFTER

Unngå skade på person eller eiendom ved å følge disse anvisningene.

ADVARSEL!

- Bruk viften kun iht. beskrivelsen i denne bruksanvisningen. All bruk som ikke anbefales av produsenten kan føre til brann, elektrisk støt eller personskade.
- Kontroller at nettspenningen stemmer overens med spenningen som angis på viftens merkeskilt (220–240 V~/50 Hz).
- Denne viften kan brukes av barn fra 8 år og eldre samt av personer med nedsatte fysiske evner, nedsatt hørsel/syn, nedsatt mental kapasitet eller av personer som mangler erfaring kun under tilsyn av behørig person eller hvis de gis anvisninger om hvordan viften

© 2021, Elon Group AB. All rights reserved.

brukes på en sikker måte og de forstår alle risikoer som foreligger.

- Barn må aldri leke med viften.
- Rengjøring og vedlikehold av viften må ikke utføres av barn uten tilsyn.
- Dette produktet er ingen leke. Forviss deg om at barn ikke leker med viften.
- Trekk støpselet ut av stikkontakten når viften ikke brukes og før rengjøring.
- Ikke dekk til luftinntaket og beskyttelsesristene.
- Ikke legg gjenstander på viften og ikke bruk den til å tørke klær med.
- Unngå å stikke fingre eller fremmedlegemer inn i luftinntaket eller beskyttelsesristene. Det kan føre til elektrisk støt, brann eller skade på viften.
- Unngå brannrisiko ved å ikke blokkere beskyttelsesristene eller utføre noen form for inngrep i dem når viften er i gang.
- Ikke bruk viften dersom ledningen eller støpselet er skadd. Hvis ledningen er skadd, må den skiftes av fabrikanten, forhandleren eller annen person med tilsvarende kvalifikasjoner for å unngå sikkerhetsrisiko. Ikke bruk viften hvis den har falt i bakken eller er skadd på noen måte. La en kvalifisert tekniker undersøke viften eller reparere dens elektriske eller mekaniske deler.
- Slå av viften ved å stille strømbryteren på OFF og trekk støpselet ut av stikkontakten. Dra kun i selv stikkontakten. Ikke slå av viften ved å trekke ut ledningen.
- Ikke legg gjenstander på ledningen, og ikke lag knekk på den.
- Skjøteledninger bør ikke brukes. De kan overopphetes og utgjøre en brannfare. Ikke bruk samme skjøteledninger til flere apparater samtidig.

© 2021, Elon Group AB. All rights reserved.

NO

- Ikke senk ledningen, støpselet eller andre deler av viften ned i vann eller andre væsker.
- Ikke berør i støpselet med våte hender.
- Ikke plasser viften over eller nær varmekilder.
- Ikke legg ledningen under tepper. Ikke tildekk ledningen med tepper, matter eller liknende. Legg ledningen på sikker avstand til steder med mye bevegelse eller der ledningen kan bli trukket ut av stikkontakten i vanvare.
- Ikke plasser viften under en stikkontakt.
- Ikke bruk viften utendørs.
- Ikke sett viften på mykt underlag som eksempelvis senger der luftstrømmen til viften kan blokkeres. La alltid viften stå på en stabil, plan og vannrett flate når den brukes, slik at den ikke kan velte. Plasser ledningen slik at verken viften eller andre gjenstander hviler på den.
- Trekk alltid støpselet ut av stikkontakten når viften ikke skal brukes.
- Forebygg ulykker ved å slå av viften før den forlates uten tilsyn.
- Slå av viften umiddelbart hvis det oppstår forstyrrelser (unormal støy eller fremmed lukt). Ikke forsøk å reparere viften selv, men lever den til et serviceverksted.

© 2021, Elon Group AB. All rights reserved.

BESKRIVELSE AV DELER

1. Oscillasjonsknapp
2. Strømbryter
3. Motor
4. Nettledning
5. Innstillingsknapp
6. Fot
7. Festeskrue for fot
8. Bakre beskyttelsesrist
9. Festeskrue
10. Viftehjul
11. Mutter
12. Skrue
13. Fremre beskyttelsesrist

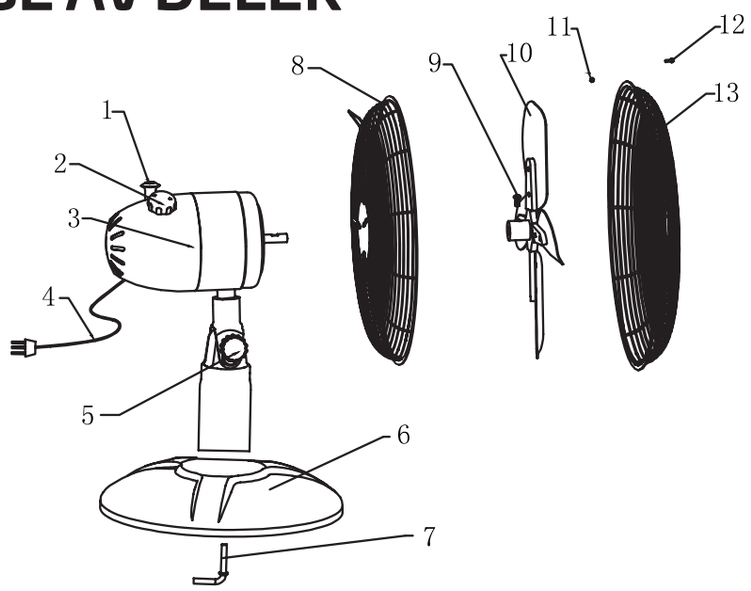

MONTERINGSANVISNINGER

1. Ta alle deler ut av esken og ta deretter fram motorenheten. Løsne den fremre og bakre beskyttelsesristen fra hverandre hvis de er satt sammen.
2. Rett inn den bakre beskyttelsesristen etter motorenheten. Beskyttelsesristen kan bare brukes på én måte, med håndtaket opp. Sett inn de fire festeskruene og trekk dem til slik at den bakre beskyttelsesristen forankres i motorenheten.
3. Skru fast plastmutteren til montering av beskyttelsen.
4. Løsne festeskruen på viftehjulet, skyv viftehjulet opp på motorakselen, trekk til festeskruen på akselens flate del for å forankre viftehjulet.
5. Monter den fremre beskyttelsesristen på den bakre beskyttelsesristen. Trekk til skruen og mutteren og spenn fast festeklemmene.
6. Ta ut festeskruen av stativet, rett inn foten etter huller i stativet, sett inn festeskruen i foten og trekk den til.

ANVISNINGER FOR FOT OG RØR

Det er ikke nødvendig å montere viften.

Sett fast røret på foten med skruene.

Sett viften på et bord.

© 2021, Elon Group AB. All rights reserved.

NO

BRUKE VIFTEN

- Sett støpselet i en egnet stikkontakt (220–240 V~).
- Viften har tre hastigheter: lav, middels og høy.
- Denne viften har et roterende hode som gir en myk, oscillerende bevegelse med lave lydnivåer og lavt strømforbruk. Den er pålitelig og sikker og gir en effektiv luftstrøm.
- Strømbryteren er integrert i vrideren på motorhuset som brukes til innstilling av viftehastigheten:
  0: Viften er slått av
  1: Viften arbeider med lav hastighet
  2: Viften arbeider med middels høy hastighet
  3: Viften arbeider med høy hastighet
- Viften kan arbeide oscillerende eller stillestående. Start viftehodets oscillasjon ved å trykke ned oscillasjonsknappen. Slå av viftehodets oscillasjon ved å trekke opp oscillasjonsknappen.
- Motoren er utstyrt med en termobryter. Hvis motoren overopphetes av en eller annen grunn, slår termobryteren av viften automatisk av sikkerhetsgrunner. Hvis termobryteren har løst ut, må feilen som forårsaket overopphetingen repareres og termobryteren deretter skiftes ut.

VEDLIKEHOLD OG OPPBEVARING

TREKK ALLTID UT STØPSELET FØR RENGJØRING ELLER VEDLIKEHOLD. VIKTIG: IKKE SENK VIFTEN NED I VANN.

Rengjøring av viftens utvendige flater

- Slå av viften og trekk støpselet ut av stikkontakten før viften vedlikeholdes eller flyttes. Fjern støv fra viften med en myk klut.
- Hvis viften er svært skitten, bruk en myk klut som er fuktet med vann og et mildt rengjøringsmiddel som ikke er varmere enn 50 °C. La viften tørke helt før den brukes igjen.
- Ikke bruk skurende rengjøringsmidler eller løsemidler som eksempelvis bensin.
- Ikke vask viften med vann. Ikke bruk olje, kjemikalier eller andre rengjøringsmidler som kan skade overflaten.
- Bruk støvsuger til å fjerne støv fra luftinntak og beskyttelsesrist.

Oppbevaring

Trekk støpselet ut av stikkontakten dersom viften ikke skal brukes på lengre tid. Oppbevar viften på et svalt og tørt sted i originalemballasjen sammen med denne bruksanvisningen.

© 2021, Elon Group AB. All rights reserved.

MATERIALGJENVINNING

Informasjon om korrekt avfallshåndtering av produktet iht.
EU-direktiv 2012/19/EU

Når viften er uttjent skal den ikke kastes i restavfallet. Husk at du som forbruker spiller en viktig rolle ved gjenbruk, gjenvinning og annen håndtering av slikt avfall. Avfallshåndter viften ved å levere den til et gjenvinningsanlegg. Du kan også levere viften tilbake til forhandleren (uten kostnad) i forbindelse med at du kjøper et nytt produkt av samme type. Gjenvinning av elektrisk og elektronisk utstyr hindrer negative følger for menneskers helse og miljøet på grunn av feilaktig avfallshåndtering. Samtidig kan materialet utstyret består av gjenvinnes og gjenbrukes. Dette gir store energi- og ressursbesparelser. Klistremerket med søppelkasse med kryss over på viften viser at produktet skal leveres inn til gjenvinning.

© 2021, Elon Group AB. All rights reserved.

DK

INDHOLD

Sikkerhedsforskrifter 22
Beskrivelse af dele 25
Monteringsinstruktioner 25
Instruktioner til fod og rør 25
Brug af ventilatoren 26
Vedligeholdelse og opbevaring 26
Materialegenbrug 27
Garanti 42

Læs instruktionerne omhyggeligt, før du bruger eller udfører vedligeholdelse på ventilatoren.
Følg alle sikkerhedsforskrifter. Hvis du ikke følger instruktionerne, er der risiko for ulykker og/eller tingsskade.
Opbevar disse instruktioner på et sikkert sted til eventuel senere brug.

SIKKERHEDSFORSKRIFTER

Undgå personskade eller tingsskade ved at følge disse instruktioner.

ADVARSEL!

- Brug kun ventilatoren som beskrevet i denne brugsanvisning. Al brug, som ikke anbefales af producenten, kan medføre brand, elektrisk stød eller personskade.
- Kontroller, at netspændingen svarer til den spænding, der er angivet på ventilatorens mærkeplade (220-240 V~/50 Hz).
- Denne ventilator må kun bruges af børn fra 8-årsalderen samt personer med nedsatte fysiske evner, nedsat hørelse/syn, nedsatte mentale evner, eller af personer, som mangler erfaring, under opsyn af en autoriseret person, eller hvis de instrueres i at bruge enheden på en sikker måde og forstår alle de risici, der er

© 2021, Elon Group AB. All rights reserved.

forbundet hermed.

- Børn må aldrig lege med ventilatoren.
- Rengøring og vedligeholdelse af ventilatoren må ikke udføres af børn, som ikke er under opsyn.
- Dette produkt er ikke legetøj. Du skal sikre dig, at børn ikke leger med ventilatoren.
- Tag ventilatoren ud af stikkontakten, når den ikke er i brug og inden rengøring.
- Undgå at dække luftindtaget og beskyttelsesgitteret.
- Læg ikke genstande på ventilatoren, og brug den ikke til at tørre tøj.
- Undgå at føre fingre eller fremmedlegemer ind i luftindtaget eller beskyttelsesgitteret. Det kan resultere i elektrisk stød, brand eller skade på ventilatoren.
- Undgå brandrisiko ved ikke at blokere beskyttelsesgitteret eller foretage indgreb på dem, mens ventilatoren er i drift.
- Brug ikke ventilatoren, hvis strømledningen eller stikkontakten er beskadiget. Hvis strømledningen er blevet beskadiget, skal den udskiftes af producenten, forhandleren eller anden person med tilsvarende kvalifikationer for at undgå sikkerhedsrisici.
- Brug ikke ventilatoren, hvis den er blevet tabt eller beskadiget på nogen måde. Lad en kvalificeret tekniker undersøge ventilatoren eller reparere dens elektriske eller mekaniske dele.
- Sluk ventilatoren ved at sætte strømafbryderen på OFF og tage stikket ud af stikkontakten eller eludtaget. Træk kun i selv stikket. Sluk ikke ventilatoren ved at trække stikket ud af stikkontakten.
- Anbring ikke genstande på strømledningen, og undgå at bøje den.
- Der bør ikke anvendes forlængerledninger. De kan overophedes og udgøre en brandfare. Brug ikke den samme forlængerledning

© 2021, Elon Group AB. All rights reserved.

DK

til flere enheder.

- Nedsænk ikke strømledningen, stikket eller andre dele af ventilatoren i vand eller andre væsker.
- Rør ikke stikket med våde hænder.
- Placer ikke ventilatoren over eller nær varmekilder.
- Læg ikke ledningen under gulvtæppet. Tildæk ikke ledningen med tæpper, måtter eller lignende materialer. Læg strømledningen i sikker afstand fra steder med meget bevægelse, eller hvor strømledningen utilsigtet kan blive trukket ud af stikkontakten.
- Placer ikke ventilatoren under en stikkontakt.
- Brug ikke ventilatoren udendørs.
- Opstil ikke ventilatoren på bløde underlag som f.eks. senge, hvor luftstrømmen til blæseren kan blive blokeret. Lad altid ventilatoren stå på en stabil, plan og vandret flade, når den bruges, så den ikke kan vælte. Placer ledningen, så hverken ventilatoren eller andre genstande hviler på den.
- Tag altid stikket ud af stikkontakten, når ventilatoren ikke er i brug.
- Forebyg ulykker ved at slukke for ventilatoren, før den efterlades uden opsyn.
- Sluk omgående blæseren, hvis der opstår uregelmæssigheder (unormal støj eller fremmed lugt). Forsøg ikke at reparere ventilatoren selv, men overlad den til et serviceværksted.

© 2021, Elon Group AB. All rights reserved.

BESKRIVELSE AF DELE

1. Oscillationsknap
2. Kontakt
3. Motor
4. Strømkabel
5. Indstillingsgreb
6. Fod
7. Fastgørelsesskrue til fod
8. Bageste beskyttelsesgitter
9. Fastgørelsesskrue
10. Ventilatorhjul
11. Møtrik
12. Skrue
13. Forreste beskyttelsesgitter

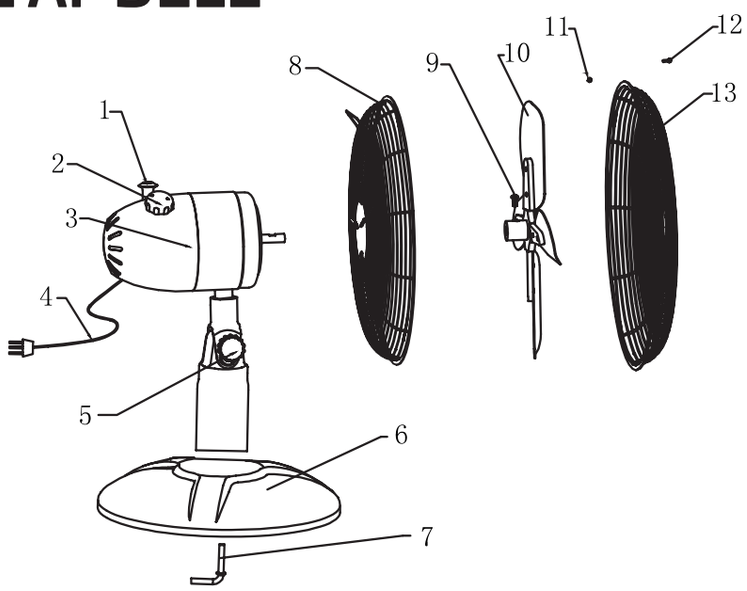

MONTERINGSINSTRUKTIONER

1. Tag alle dele ud af æsken, og tag derefter motorenheden frem. Tag front- og baggitteret fra hinanden, hvis de sidder sammen.
2. Juster det bageste gitter ind efter motorenheden. Beskyttelsesgitteret kan kun monteres på én måde, med håndtaget opad. Isæt de fire fastgørelsesskruer, og skru dem fast, så det bageste beskyttelsesgitter fæstnes til motorenheden.
3. Skru plastmøtrikken til montering af beskyttelsesdækslet fast.
4. Løsn fastgørelsesskruen på ventilatorhjulet, skub ventilatorhjulet op på motorakslen, spænd fastgørelsesskruen på akslens flade del for at forankre ventilatorhjulet.
5. Monter det forreste beskyttelsesgitter på det bageste beskyttelsesgitter. Tilspænd forbindelsesskruen og møtrikken, og stram fastgørelsesklemmerne.
6. Fjern fastgørelsesskruen fra stativet, juster foden efter hullet i stativet, sæt fastgørelsesskruen i foden, og stram den.

INSTRUKTIONER TIL FOD OG RØR

Ventilatoren behøver ikke at blive monteret.

Fastgør røret til foden med skruerne.

Placer ventilatoren på et bord.

© 2021, Elon Group AB. All rights reserved.

DK

BRUG AF VENTILATOREN

- Tilslut strømledningen til en egnet stikkontakt (220-240 V ~).
- Ventilatoren har tre hastigheder: lav, mellem og høj.
- Denne ventilator har et roterende hoved, der giver en blød, oscillerende bevægelse med lavt lydniveau og lavt strømforbrug. Den er pålidelig og sikker og giver en effektiv luftstrøm.
- Strømafbryderen er integreret i knappen på motorhuset, der bruges til at indstille blæserhastigheden:0: Ventilatoren er slukket

  1: Ventilatoren arbejder ved lav hastighed

  2: Ventilatoren arbejder ved mellemhastighed

  3: Ventilatoren arbejder ved høj hastighed
- Ventilatoren kan arbejde i oscillerende eller stationær tilstand. Start ventilatorhovedets oscillation ved at trykke oscillationsknappen ned. Sluk for ventilatorhovedets oscillation ved at trække op i oscillationsknappen.
- Motoren er udstyret med en termoafbryder. Hvis motoren af en grund overophedes, slukker termoafbryderen automatisk for ventilatoren af sikkerhedsgrunde. Hvis termoafbryderen er blevet udløst, skal fejlen, der forårsagede overophedningen, udbedres og termoafbryderen derefter udskiftes.

VEDLIGEHOLDELSE OG OPBEVARING

TAG ALTID STIKKET UD AF STIKKONTAKTEN FØR RENGØRING ELLER VEDLIGEHOLDELSE. VIGTIGT! NEDSÆNK IKKE VENTILATOREN I VAND.

Rengøring af ventilatorens udvendige sider

- Slå strømafbryderen fra, og tag stikket ud af stikkontakten, inden du servicerer eller flytter ventilatoren. Fjern støv fra ventilatoren med en blød klud.
- Hvis ventilatoren er meget snavset, bruges en blød klud fugtet med vand og et mildt rengøringsmiddel, der ikke er varmere end 50 °C. Lad ventilatoren tørre helt, før den tages i brug igen.
- Brug ikke skarpe rengøringsmidler eller opløsningsmidler som f.eks. benzin.
- Vask ikke ventilatoren med vand. Brug ikke olie, kemikalier eller andre rengøringsmidler, der kan beskadige overfladen.
- Brug en støvsuger til at fjerne støv fra luftindtag og beskyttelsesgitter.

Opbevaring

Træk stikket ud af stikkontakten, hvis ventilatoren ikke skal bruges i lang tid. Opbevar ventilatoren på et køligt og tørt sted i originalemballagen sammen med denne brugsanvisning.

© 2021, Elon Group AB. All rights reserved.

MATERIALEGENVINDING

Information om korrekt affaldshåndtering af produktet i overensstemmelse med EU-direktiv 2012/19/EU

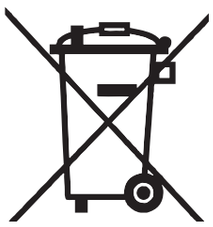

Når ventilatoren er udtjent, må den ikke bortskaffes i husholdningsaffaldet. Husk, at du som forbruger spiller en vigtig rolle i forbindelse med genanvendelse, genvinding og anden håndtering af sådant affald. Bortskaf ventilatoren på en genbrugsstation. Du kan også returnere ventilatoren til forhandleren (gratis), når du køber et nyt produkt af samme type. Genbrug af elektrisk og elektronisk udstyr forhindrer skadelige virkninger på menneskers sundhed og miljøet som følge af ukorrekt affaldshåndtering. Samtidig kan det materiale, som udstyret består af, genindvindes og genanvendes. Dette giver store energi- og ressourcebesparelser. Mærkatet med den overkrydsede skraldespand på ventilatoren viser, at produktet skal indleveres til genanvendelse.

© 2021, Elon Group AB. All rights reserved.

FI

SISÄLLYSLUETTELO

Turvamääräykset 28
Osien kuvaus 31
Kokoamisohjeet 31
Jalan ja putken asennusohjeet 31
Tuulettimen käyttö 32
Kunnossapito ja säilytys 32
Materiaalien kierrätys 33
Takuu 42

Lue ohjeet huolellisesti läpi, ennen kuin käytät tuuletinta tai teet sille kunnossapitotöitä. Noudata kaikkia turvaohjeita. Jos et noudata ohjeita, voi seurauksena olla onnettomuus ja/tai omaisuusvahinkoja.
Säilytä nämä ohjeet varmassa tallessa vastaisen varalle.

TURVAMÄÄRÄYKSET

Estä henkilö- ja omaisuusvahingot noudattamalla näitä ohjeita.

VAROITUS!

- Käytä tuuletinta ainoastaan tämän käyttöohjeen kuvauksen mukaisesti. Kaikki muu kuin valmistajan suosittelema käyttö voi aiheuttaa tulipalon, sähköiskun tai henkilövahinkoja.
- Tarkista, että verkkojännite vastaa tuulettimen arvokilvessä ilmoitettua jännitettä (220–240 V~/50 Hz).
- 8-vuotiaat ja sitä vanhemmat lapset sekä henkilöt, joiden fyysinen toimintakyky, kuulo tai näkö tai henkinen toimintakyky on alentunut, tai henkilöt, joilla ei ole tuulettimen käyttökokemusta, saavat käyttää tätä tuuletinta vain, jos se tapahtuu vastuullisen henkilön valvonnassa tai, jos heitä opastetaan käyttämään tuuletinta turvallisella tavalla ja he ymmärtävät kaikki käyttöön

© 2021, Elon Group AB. All rights reserved.

liittyvät vaarat.

- Lapset eivät saa koskaan leikkiä tuulettimella.
- Lapset eivät saa suorittaa tuulettimen puhdistus- ja ylläpitotöitä ilman valvontaa.
- Tämä tuote ei ole leikkikalu. Varmista, etteivät lapset leiki laitteella.
- Irrota tuuletin sähköverkosta, kun sitä ei käytetä, ja ennen puhdistusta.
- Älä peitä tuloilma-aukkoa ja suojaritilöitä.
- Älä pane mitään esineitä tuulettimen päälle äläkä käytä sitä vaatteiden kuivaamiseen.
- Älä työnnä sormia tai mitään esineitä tuloilma-aukkoon tai suojaritilöihin. Seurauksena voi olla sähköisku, tulipalo tai tuulettimen vioittuminen.
- Välttääksesi tulipalon vaaran pidä suojaritilät esteettöminä äläkä käsittele niitä millään tavalla tuulettimen käydessä.
- Älä käytä tuuletinta, jos verkkojohto tai pistoke on vioittunut. Jos verkkojohto on vioittunut, sen saa turvallisuussyistä vaihtaa vain valmistaja, jälleenmyyjä tai vastaavan pätevyyden omaava muu henkilö. Älä käytä tuuletinta, jos se on pudonnut tai vioittunut jollakin tavalla. Anna pätevän teknikon tutkia tuuletin tai korjata sen sähkö- tai mekaaniset osat.
- Pysäytä tuuletin asettamalla virtakatkaisin OFF-asentoon ja irrottamalla pistoke pistorasiasta. Vedä vain pistokkeesta. Älä pysäytä tuuletinta vetämällä verkkojohdosta.
- Älä aseta mitään esineitä verkkojohdon päälle äläkä taita sitä.
- Jatkojohtoja ei tule käyttää. Ne voivat ylikuumentua ja aiheuttaa tulipalon vaaran. Älä käytä samaa jatkojohtoa useille laitteille.
- Älä upota verkkojohtoa, pistoketta tai muita tuulettimen osia veteen tai muihin nesteisiin.

© 2021, Elon Group AB. All rights reserved.

FI

- Älä koske pistokkeeseen märillä käsillä.
- Älä sijoita tuuletinta lämmönlähteiden yläpuolelle tai lähelle.
- Älä aseta verkkojohtoa mattojen alle. Älä peitä verkkojohtoa huovilla, matoilla tai vastaavilla materiaaleilla. Aseta verkkojohto turvalliselle etäisyydelle paikoista, joissa kuljetaan paljon tai joissa verkkojohto voidaan vahingossa vetää pistorasiasta.
- Älä sijoita tuuletinta pistorasian alle.
- Älä käytä tuuletinta ulkona.
- Älä aseta tuuletinta esimerkiksi sängylle tai muille pehmeille alustoille, joissa tuulettimeen tuloilmavirta voi estyä. Pidä tuuletin käytön aikana aina tukevalla, tasaisella ja vaakasuoralla pinnalla, jossa se ei pääse kaatumaan. Sijoita verkkojohto niin, ettei tuuletin tai mikään muu esine ole sen päällä.
- Irrota pistoke aina pistorasiasta, kun tuuletinta ei ole tarkoitus käyttää.
- Ehkäise onnettomuudet sulkemalla tuuletin, ennen kuin jätät sen ilman valvontaa.
- Pysäytä tuuletin välittömästi, jos sen käytössä ilmenee häiriöitä (epänormaalia melua tai outoa hajua). Älä yritä korjata tuuletinta itse, vaan toimita se huoltoliikkeeseen.

© 2021, Elon Group AB. All rights reserved.

OSIEN KUVAUS

1. Oskillointipainike
2. Virtakatkaisin
3. Moottori
4. Virtajohto
5. Säädin
6. Jalka
7. Jalan kiinnitysruuvi
8. Takimmainen suojaritilä
9. Kiinnitysruuvi
10. Siipipyörä
11. Mutteri
12. Ruuvi
13. Etummainen suojaritilä

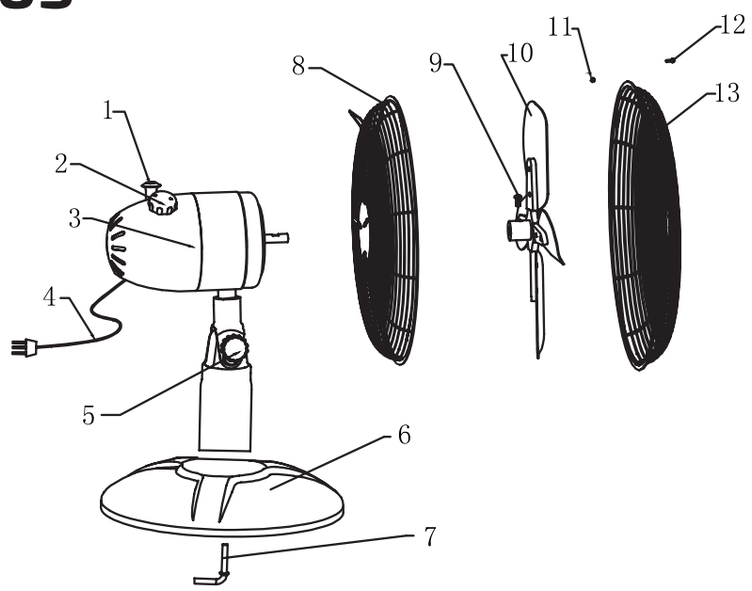

KOKOAMISOHJEET

1. Poista kaikki osat laatikosta ja ota sen jälkeen moottoriyksikkö esille. Irrota etummainen ja takimmainen suojaritilä toisistaan, jos ne on yhdistetty.
2. Kohdista takimmainen suojaritilä moottoriyksikköön. Suojaritilä voidaan asentaa vain yhdellä tavalla, kahva ylöspäin. Aseta kaikki neljä kiinnitysruuvia paikalleen ja kiristä ne niin, että takimmainen suojaritilä kiinnittyy paikalleen moottoriyksikköön.
3. Kierrä suojan muovinen asennusmutteri kiinni.
4. Avaa siipipyörän kiinnitysruuvi, aseta siipipyörä moottoriakselille, kiristä kiinnitysruuvi akselin litteään osaan siipipyörän kiinnittämiseksi paikalleen.
5. Asenna etummainen suojaritilä takimmaiseen suojaritilään. Kiristä kiinnitysruuvi ja mutteri ja kiinnitä pidikkeet.
6. Irrota kiinnitysruuvi jalustasta, kohdista jalka jalustan reikään, pane kiinnitysruuvi jalkaan ja kiristä se.

JALAN JA PUTKEN ASENNUSOHJEET

Tuuletinta ei tarvitse asentaa.

Kiinnitä putki jalkaan ruuveilla.

Aseta tuuletin pöydälle.

© 2021, Elon Group AB. All rights reserved.

FI

TUULETTIMEN KÄYTTÖ

- Liitä verkkojohto sopivaan pistorasiaan (220–240 V~).
- Tuulettimessa on kolme puhallusnopeutta: pieni, keskisuuri ja suuri.
- Tässä tuulettimessa on pyörivä puhallinosa, joka tuottaa pehmeän oskilloivan liikkeen, pitää äänitasot matalina ja kuluttaa vähän energiaa. Se on luotettava, turvallinen ja tehokkaasti tuulettava.
- Virtakatkaisin on integroitu moottorikotelossa olevaan säätimeen, jolla säädetään tuulettimen nopeutta:
  0: Tuuletin on kytketty pois päältä
  1: Tuuletin toimii pienellä nopeudella
  2: Tuuletin toimii keskisuurella nopeudella
  3: Tuuletin toimii suurella nopeudella
- Tuuletinta voidaan käyttää oskilloivana tai kiinteässä asennossa. Käynnistä oskillointi painamalla oskillointipainike alas. Pysäytä oskillointi nostamalla oskillointipainike ylös.
- Moottori on varustettu lämpökytkimellä. Jos moottori jostakin syystä ylikuumenee, lämpökytkin pysäyttää turvallisuussyistä tuulettimen automaattisesti. Jos lämpökytkin on lauennut, on ylikuumenemisen aiheuttanut vika korjattava ja lämpökytkin sen jälkeen vaihdettava.

KUNNOSSAPITO JA SÄILYTYS

IRROTA AINA PISTOKE ENNEN PUHDISTUSTA TAI KUNNOSSAPITOA. TÄRKEÄÄ: ÄLÄ UPOTA TUULETINTA VETEEN.

Tuulettimen ulkopintojen puhdistus

- Pysäytä tuuletin virtakatkaisimella ja irrota pistoke pistorasiasta ennen tuulettimen kunnossapitoa tai siirtämistä. Poista pöly tuulettimesta pehmeällä rievulla.
- Jos tuuletin on erittäin likainen, käytä pehmeää riepua, joka on kostutettu veden ja miedon puhdistusaineen seoksessa, jonka lämpötila on korkeintaan 50 °C. Anna tuulettimen kuivua täysin kuivaksi, ennen kuin sitä käytetään uudelleen.
- Älä käytä teräviä puhdistusvälineitä tai liuotteita kuten esimerkiksi bensiiniä.
- Älä pese tuuletinta vedellä. Älä käytä öljyä, kemikaaleja tai muita puhdistusaineita, jotka voivat vahingoittaa pintaa.
- Poista pöly ilmanotosta ja suojaritilöistä pölynimurilla.

Säilytys

Irrota pistoke pistorasiasta, jos tuuletinta ei ole tarkoitus käyttää pitkään aikaan. Säilytä tuuletinta viileässä ja kuivassa paikassa alkuperäispakkauksessa yhdessä tämän käyttöohjeen kanssa.

© 2021, Elon Group AB. All rights reserved.

MATERIAALIEN KIERRÄTYS

Tiedot tuotteen oikeasta jätteenkäsittelystä EU-direktiivin 2012/19/EU mukaisesti

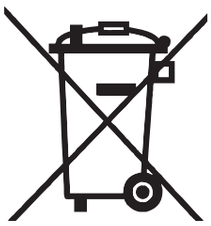

Kun tuuletin on poistettu käytöstä, sitä ei saa hävittää sekajätteenä. Muista, että sinä kuluttajana vaikutat merkittävällä tavalla jätteiden uudelleenkäyttöön, kierrätykseen ja muuhun käsittelyyn. Toimita käytöstä poistettu tuuletin kierrätyskeskukseen. Voit toimittaa tuulettimen myös jälleenmyyjälle (ilmaiseksi) ostaessasi jälleenmyyjältä uuden samantyyppisen tuotteen. Sähkö- ja elektroniikkalaitteiden kierrätys estää virheellisestä jätteenkäsittelystä ihmisten terveydelle ja ympäristölle aiheutuvat haitalliset seuraukset. Samalla laitteen valmistusmateriaali voidaan kierrättää ja käyttää uudelleen. Tämä säästää huomattavan paljon energiaa ja resursseja. Tuulettimessa oleva rastitettua jätetynnyriä kuvaava tarra osoittaa, että tuote on toimitettava kierrätettäväksi.

© 2021, Elon Group AB. All rights reserved.

IS

EFNISYFIRLIT

Öryggisreglur 34
Lýsing á hlutum 37
Leiðbeiningar um uppsetningu 37
Leiðbeiningar um fót og rör 37
Að nota viftuna 38
Viðhald og geymsla 38
Endurvinnsla efnis 39
Ábyrgð 16 42

Lestu þessar leiðbeiningar vandlega áður en viftan er tekin í notkun eða henni haldið við.
Farðu eftir öryggisreglum. Sé leiðbeiningunum ekki fylgt er hætta á slysum og/eða eignaskemmdum.
Geymdu notkunarleiðbeiningarnar á öruggum stað til uppflettinga síðar.

ÖRYGGISREGLUR

Komdu í veg fyrir slys á fólki og eignatjón með því að fara eftir leiðbeiningunum.

VIÐVÖRUN!

- Notaðu viftuna eingöngu í samræmi við það sem lýst er í þessum leiðbeiningum um notkun. Öll önnur notkun en sú sem framleiðandinn mælir með getur orsakað eldsvoða, rafhögg eða meiðsl á fólki.
- Gakktu úr skugga um að netspenna sé í samræmi við tilgreinda spennu á merkiplötu viftunnar (220–240 V~/50 Hz).
- Börn frá 8 ára aldri og eldri og fólk með skerta líkamlega getu, skerta heyrn/sjón, skerta andlega getu eða án reynslu mega aðeins nota viftuna undir eftirliti til þess bærs einstaklings eða sé þeim leiðbeint um örugga notkun viftunnar og að viðkomandi átti sig á öllum hættum sem fylgja notkuninni.

© 2021, Elon Group AB. All rights reserved.

- Börn mega aldrei leika sér með viftuna.
- Börn mega hvorki þrífa né annast viðhald viftunnar án eftirlits fullorðinna.
- Vara þessi er ekki leikfang. Gakktu úr skugga um að börn leiki sér ekki með viftuna.
- Taktu viftuna úr sambandi við rafmagn þegar hún er ekki í notkun og áður en hún er þrifin.
- Ekki leggja neitt yfir loftinntak eða hlífðargrindur.
- Leggðu ekkert ofan á viftuna og notaðu hana ekki til að þurrka föt.
- Gættu þess að setja ekki fingur eða neina hluti af neinu tagi inn í loftinntakið eða gegnum hlífðargrindina. Það gæti orsakað rafhögg, eldsvoða eða skemmdir á viftunni.
- Forðastu hættu á íkveikju með því að leggja ekkert yfir hlífðargrindurnar eða eiga við viftuna á einhvern hátt á meðan hún gengur.
- Ekki nota viftuna ef rafmagnsleiðslan eða klóin hefur orðið fyrir skemmdum. Hafi rafmagnsleiðslan skemmst skal skipt um hana af framleiðanda, seljanda eða öðrum hæfum einstaklingi til að forðast ógn við öryggi fólks. Ekki nota viftuna ef hún hefur dottið í gólf eða skemmst á einhvern hátt. Láttu löggiltan rafvirkja skoða viftuna og gera við rafmagnstengingar hennar eða vélræna hluti.
- Slökktu á viftunni með því að stilla rofann á OFF og taktu hana svo úr sambandi við rafmagn. Togaðu aðeins í klóna sjálfa. Slökktu ekki á viftunni með því að taka rafmagnsleiðsluna úr sambandi.
- Settu ekkert ofan á rafmagnsleiðsluna og gættu þess að brjóta ekki upp á hana.
- Ekki ætti að nota framlengingarsnúrur. Þær geta ofhitnað og valdið brunahættu. Ekki nota sömu framlengingarsnúru fyrir mörg tæki.

© 2021, Elon Group AB. All rights reserved.

IS

- Ekki dýfa rafmagnsleiðslunni, klónni eða öðrum hlutum viftunnar ofan í vatn eða aðra vökva.
- Komdu ekki við klóna með rökum höndum.
- Komdu ekki viftunni fyrir á eða nálægt hitagjöfum.
- Leggðu ekki rafmagnsleiðsluna undir teppi eða mottur. Ekki hylja rafmagnsleiðsluna með teppum, mottum eða áþekku efni. Settu rafmagnsleiðsluna upp í öruggri fjarlægð frá stöðum þar sem umferð er mikil, hún gæti óvart kippst úr sambandi.
- Settu viftuna ekki upp undir rafmagnsinnstungu.
- Ekki nota viftuna utanhúss.
- Ekki láta viftuna standa á mjúku undirlagi, til dæmis í rúmum þar sem lokast getur fyrir loft að viftunni. Láttu viftuna alltaf standa á stöðugum, sléttum og láréttum fleti við notkun sem hún velti ekki. Komdu rafmagnsleiðslunni þannig fyrir að hvorki viftan né annað standi á henni.
- Taktu rafmagnsleiðsluna alltaf úr sambandi þegar viftan er ekki í notkun.
- Komdu í veg fyrir slys á fólki með því að slökkva á viftunni áður en hún er skilin eftir án eftirlits.
- Slökktu tafarlaust á viftunni en vart verður við truflanir (óeðlileg hljóð eða skrýtna lykt). Reyndu ekki að gera við viftuna, farðu með hana á viðgerðarverkstæði.

© 2021, Elon Group AB. All rights reserved.

LÝSING Á HLUTUM

1. Snúningshnappur
2. Straumrofi
3. Vél
4. Rafmagnsleiðsla
5. Stillihnappur
6. Fótur
7. Festiskrúfa fótar
8. Aftari hlífðargrind
9. Festiskrúfa
10. Viftuspaði
11. Ró
12. Skrúfa
13. Fremri hlífðargrind

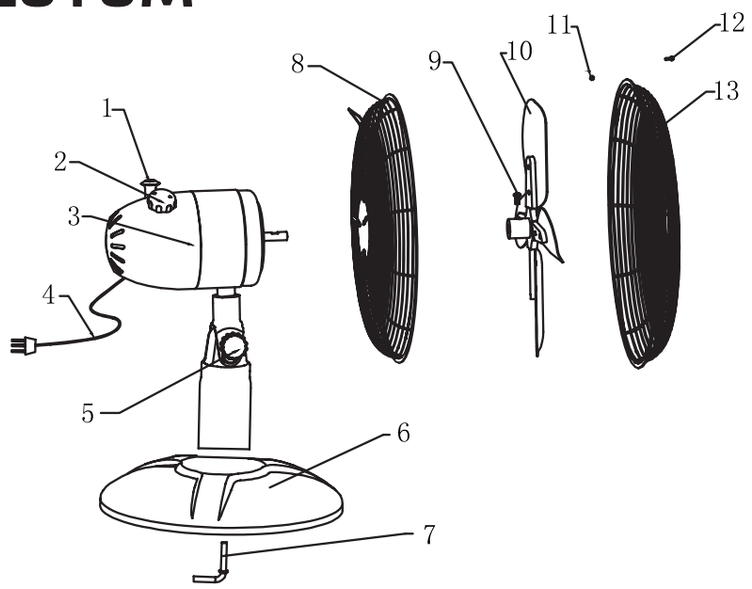

LEIÐBEININGAR UM UPPSETNINGU

1. Taktu alla hluti upp úr kassanum og taktu svo vélareininguna til. Skildu fremri og aftari hlífðargrind að, séu þær samsettar.
2. Komdu aftari hlífðargrindinni fyrir á vélareiningunni. Hlífðargrindina er aðeins hægt að festa á einn veg, með handfangið upp. Komdu festiskrúfunum fjórum fyrir og hertu þær þannig að aftari hlífðargrindin sitji föst á vélareiningunni.
3. Skrúfaðu fasta plastróna til uppsetningar á hlífinni.
4. Losaðu festiskrúfuna á viftuspaðanum, komdu viftuspaðanum fyrir á öxli vélarinnar og hertu festiskrúfuna á flata hluta öxulsins til að festa viftuspaðann.
5. Festu fremri hlífðargrindina við þá aftari. Hertu festiskrúfuna og róna og spenntu festuklemmurnar.
6. Losaðu festiskrúfuna frá statífinu og komdu fætinum fyrir í gati þess, settu festiskrúfuna í fótinn og hertu hana.

LEIÐBEININGAR UM FÓT OG RÖR

Ekki þarf að setja viftuna upp.

Festu rörið við fótinn með skrúfunum.

Stilltu viftunni upp á borði.

© 2021, Elon Group AB. All rights reserved.

IS

AÐ NOTA VIFTUNA

- Tengdu rafmagnsleiðsluna við innstungu í vegg (220–240 V~).
- Viftan hefur þrjár hraðastillingar, lítinn, í meðallagi og mikinn hraða.
- Viftan er búin snúningshaus sem tryggir mjúka sveiflubundna hljóðláta hreyfingu með lítilli rafmagnsnotkun. Viftan er áreiðanleg og örugg og blásturinn er mjög skilvirkur.
- Rafmagnsrofinn er innbyggður í snúningstakkann á vélarhúsinu sem notaður er til að stilla blásturshraðann:
  0: Slökkt er á viftunni
  1: Viftan blæs á litlum hraða
  2: Viftan blæs á hraða í meðallagi
  3: Viftan blæs á miklum hraða
- Viftan getur bæði snúist eða verið kyrr á meðan hún blæs. Settu snúninginn af stað með því að þrýsta á snúningshnappinn. Stöðvaðu snúning viftuhaussins með því að lyfta snúningshnappnum.
- Vélin er búin hitarofa. Ef vélin ofhitnar af einhverjum ástæðum stöðvar hitarofinn viftuna sjálfkrafa í öryggisskyni. Hafi hitarofinn slegið vélinni út þarf að gera við það sem orsakaði ofhitnunina og síðan að skipta um hitarofa.

VIÐHALD OG GEYMSLA

TAKKTU VIFTUNA ALLTAF ÚR SAMBANDI VIÐ RAFMAGN ÁÐUR EN HÚN ER ÞRIFIN EÐA VIÐHALDSVINNA FRAMKVÆMD. MIKILVÆGT: EKKI DÝFA VIFTUNNI OFAN Í VATN.

Þrif á ytra byrði viftunnar

- Slökktu á vifturofanum og taktu hana úr sambandi við rafmagn áður en viðhaldsvinna fer fram á viftunni eða hún er flutt úr stað. Fjarlægðu ryk af viftunni með mjúkri tusku.
- Sé viftan mjög óhrein skaltu nota mjúka tusku vætta í blöndu af vatni og mildu þvottaefni sem ekki er heitari en 50°C. Láttu viftuna þorna alveg áður en hún er tekin í notkun á ný.
- Ekki nota sterk hreingerningaefni eða leysiefni á borð við t.d. bensín.
- Ekki þvo viftuna með vatni. Ekki nota olíu, kemísk efni eða önnur hreingerningaefni sem skemmt geta ytra byrðið.
- Notaðu ryksugu til að fjarlægja ryk úr loftinntaki og af hlífðargrindum.

Geymsla

Taktu rafmagnsleiðsluna úr sambandi ef ekki á að nota viftuna um lengri tíma. Geymdu viftuna á köldum og þurrum stað í upprunalegum umbúðum ásamt þessum notkunarleiðbeiningum.

© 2021, Elon Group AB. All rights reserved.

ENDURVINNSLA EFNIS

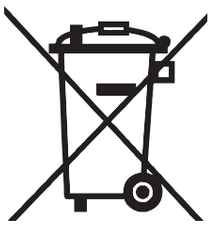

Upplýsingar um rétta meðferð við förgun vörunnar eru í samræmi við ESB-tilskipun 2012/19/EU

Ekki má farga viftunni með heimilissorpi þegar líftíma hennar lýkur. Hafðu í huga að þú sem neytandi gegnir mikilvægu hlutverki við endurnotkun, endurnýtingu og aðra meðferð sorps af þessu tagi. Flokkaðu viftuna rétt sem sorp með skilum á endurvinnslustöð. Það er líka hægt að skila viftunni til upprunalegs seljanda (þér að kostnaðarlausu) í tengslum við kaup á nýju tæki sömu gerðar. Endurvinnsla rafmagns- og rafeindabúnaðar kemur í veg fyrir neikvæð áhrif á heilbrigði fólks og umhverfi af völdum rangrar förgunar sorps. Þá er jafnframt hægt að endurnýta og endurvinna efnið í tækjabúnaðinum. Það sparar mikla orku og auðlindir jarðar. Táknið á viftunni með sorptunnu sem strikað er yfir sýnir að vörunni skal skilað inn til endurvinnslu.

© 2021, Elon Group AB. All rights reserved.

Informationen kan komma att ändras. Oavsiktliga fel i informationen kan förekomma. /
The information may be subject to changes. Inadvertent errors in information may occur. / Informasjonen kan endres. Det kan forekomme utilsiktede feil i informasjonen. / Oplysningerne er med forbehold for ændringer. Der kan forekomme utilsigtede fejl i oplysningerne. / Tietoihin voi tulla muutoksia. Tiedoissa voi olla tahattomia virheitä. / Upplýsingarnar gætu verið háðar breytingum. Óviljandi villur gætu hafa slæðst inn í upplýsingarnar.

CANVAC

Q AIR

Canvac kvalitetsgaranti gäller för konsument (omfattar ej förbrukningsdelar). Läs mer på www.canvac.se/garantier

Canvac's guarantee of quality for the consumer (does not include wear parts). Read more at www.canvac.se/garantier.

Canvac kvalitetsgaranti gjelder for forbruker (omfatter ikke forbruksdeler). Les mer på www.canvac.se/garantier

Canvacs kvalitetsgaranti gælder for forbrugere (omfatter ikke forbrugsdele). Læs mere på www.canvac.se/garantier

Canvac-laatutakuu koskee kuluttajia (takuu ei kata kuluvia osia). Lisätietoja saa osoitteesta www.canvac.se/takuut

Canvac-gæðaábyrgð fyrir neytendur (á ekki við um slit á íhlutum). Lestu meira á www.canvac.se/ábyrgðir

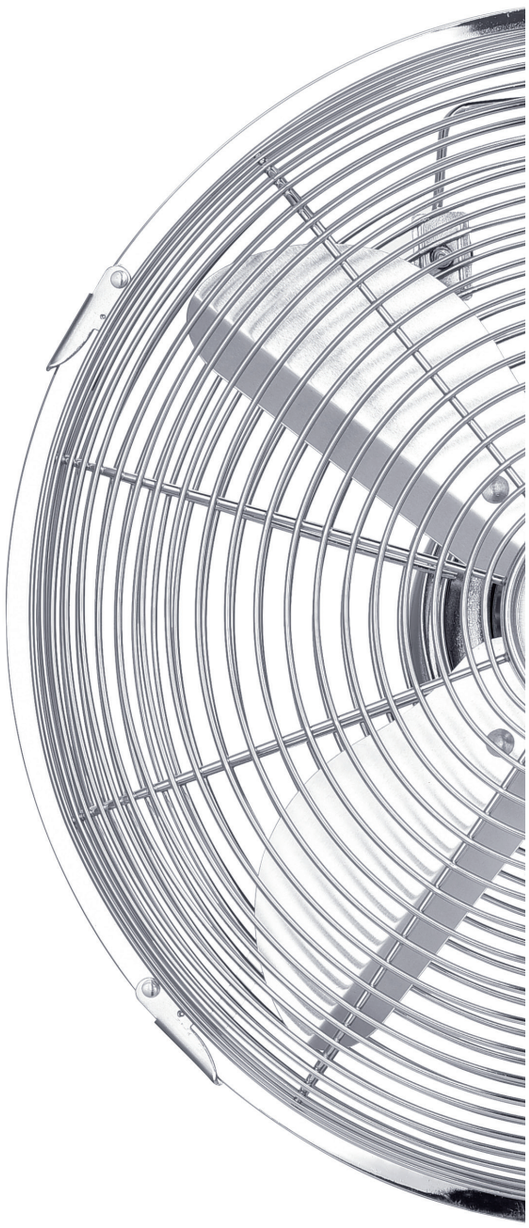

Elon Group

Canvac products are distributed and marketed by Elon Group AB.
Elon Group AB Bäcklundavägen 1 | 702 03 Örebro Sweden
Elon Group | +46(0)10-220 40 00 | elongroup.se
Support and service: canvac.se