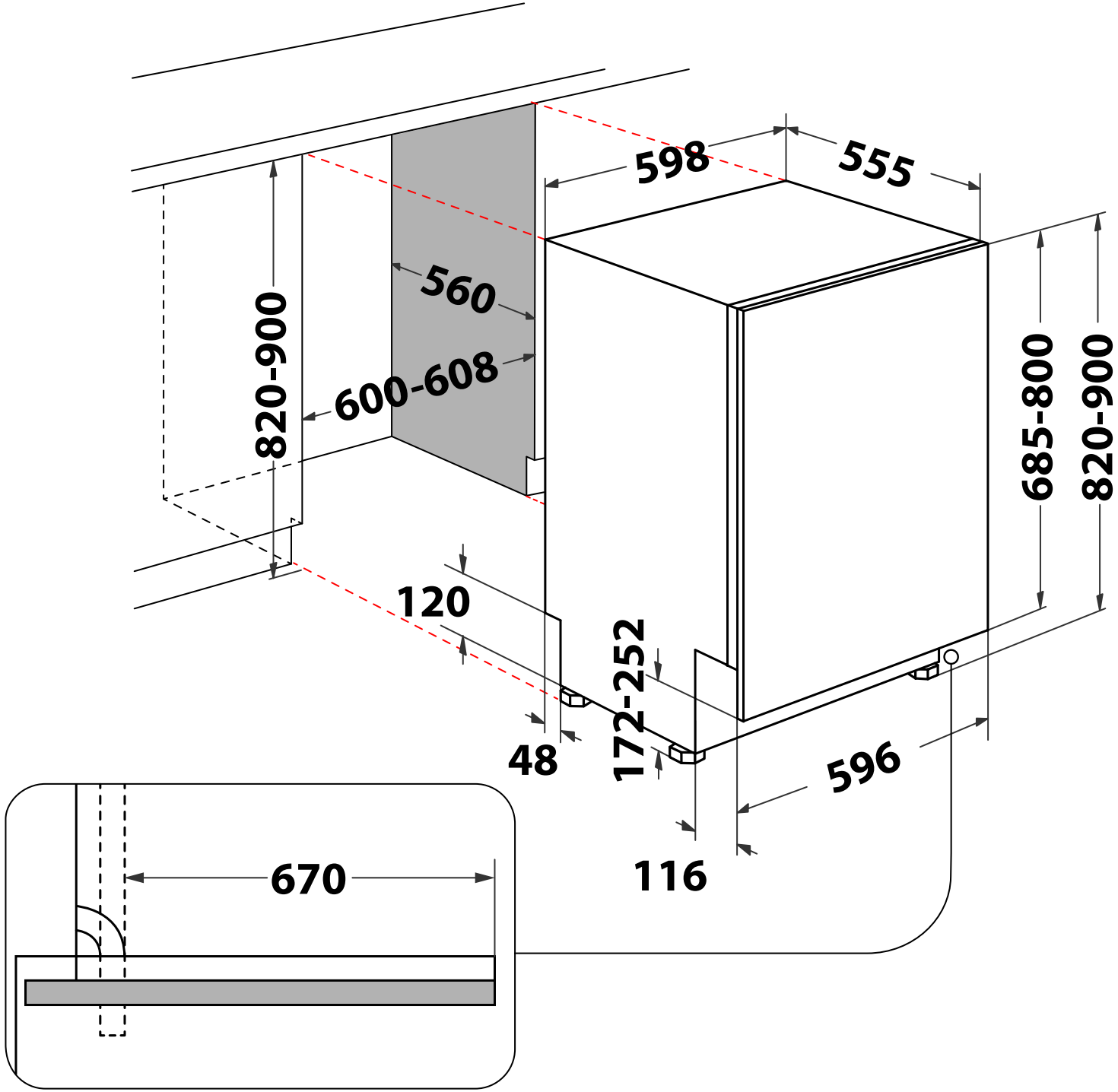
598
555
560
600-608
820-900
685-800
820-900
120
172-252
48
596
116
670