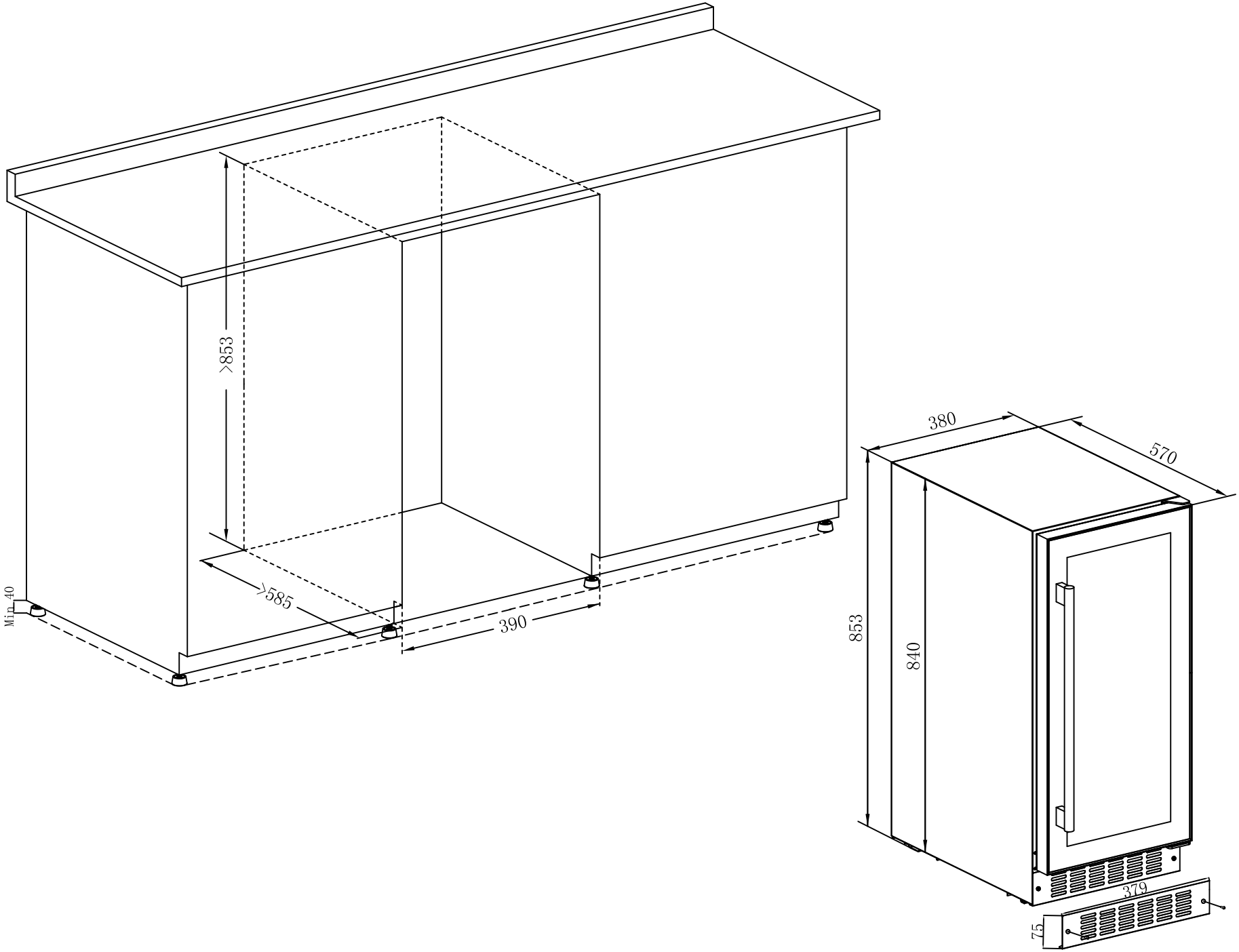
>853
>585
390
Min.40
380
570
853
840
379
75