iQ700, Kompaktugn med mikro, 60 x 45 cm, Rostfritt stål
CM633GBS1S

Medföljande tillbehör

1 x Grillgaller
1 x Långpanna

Extra tillbehör

HZ915003 : Glaspanna 5,4l med lock , HZ66X650 : Dekorlist , HZ66X600 : Dekorlist, svart , HZ664000 : Ugnsgaller (ångugn) , HZ636000 : Diskmaskinbar långpanna i glas , HZ634080 : Ugnsgaller (mikrovågsugn) , HZ632070 : Långpanna, emaljerad, tål pyrolys , HZ631070 : Ugnsplåt, emaljerad, tål pyrolys , HZ617000 : Pizzaform, 35 cm , HZ532010 : Extra djup långpanna , HZ531010 : Bakplåt, nonstick-beläggning , HZ327000 : Pizzasten med träspade

Korta av din matlagningstid tack vare funktioner som varioSpeed och snabb förvärmning.

- ✓ varioSpeed – gör klart utsökta rätter på halva tiden.
- ✓ Med fastPreheat nås önskad temperatur fortare.
- ✓ cookControl14: 14 automatiska program garanterar bra resultat.
- ✓ TFT Display: Lätt att läsa av från alla vinklar.
- ✓ 4D hotAir – jämn värmefördelning som ger utmärkta resultat på alla nivåer i ugnen.

Beskrivning

Tekniska data

Typ av ugn : Kombination av mikro och ugn
Typ av reglage : Elektronisk
Färg / Material, front : Rostfritt stål
Produktmått (H x B x D) : 455 x 594 x 548 mm
Ugnens invändiga mått (H x B x D) : 237.0 x 480 x 392.0 mm
Anslutningskabelns längd : 150 cm
Nettovikt : 36,0 kg
Bruttovikt : 38,3 kg
EAN kod : 4242003707418
Maximal effekt : 900 W
Anslutningseffekt : 3600 W
Säkring : 16 A
Spänning : 220-240 V
Frekvens : 50; 60 Hz
Elkontakt : Jordad stickkontakt
Ugnens invändiga mått (H x B x D) : 237.0 x 480 x 392.0 mm
Ingående tillbehör : 1 x Grillgaller, 1 x Långpanna

4 242003 707418

iQ700, Kompaktugn med mikro, 60 x 45 cm, Rostfritt stål
CM633GBS1S

Beskrivning

Ugnstyp / Ugnsfunktioner
- Volym: 45 l
- 6 ugnsfunktioner: 4D-varmluft, varmluft eco, varmluftgrill, stor variogrill, liten grill, förvärmning
- Uppvärmningsmetoder med mikro: mikrovågor, varmluft i kombination med mikro
- Temperaturintervall 30 °C - 275 °C
- 5 effektlägen: 90 W, 180 W, 360 W, 600 W, 900 W
- cookControl Plus - välj din maträtt och få optimala ugnsinställningar automatiskt:
- bak- och matlagningsprogram
- Intelligent inverterteknik: maximal utgångseffekt regleras till 600 W när den används vid längre drift

Design
- 2,8"-TFT-färgdisplay med klartext och touchControl
- Ugnens insida i antracit-färgad emalj
- Digitalur
- ugnsbelysningen kan stängas av, LED-belysning

Komfort
- Snabbstart, med automatisk återgång
- Mjukt att både öppna och stänga luckan, softMove
-
- Inbyggd kylfläkt

Miljö och Säkerhet
- Övriga säkerhetsfunktioner: barnspärr för ugnsfunktioner, restvärmeindikation, säkerhetsavstängning för ugn, start- / stopptangent, luckströmbrytare, mekanisk luckspärr
- Värmeskyddad ugnslucka 40° C, uppmätt vid 180° C över- / undervärme, efter 1 timme, mätpunkt mitt på ugnsluckan

iQ700, Kompaktugn med mikro, 60 x 45 cm, Rostfritt stål
CM633GBS1S

Måttskisser

Inbyggnad med häll.

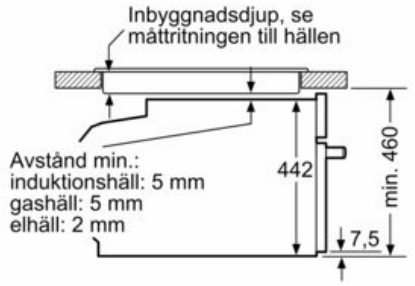

Mått i mm

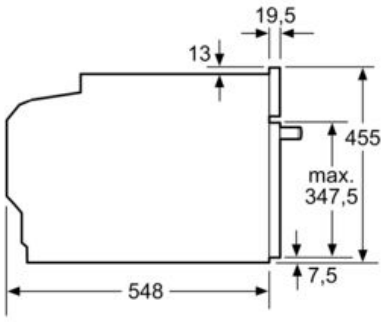

Mått i mm

Inbyggnad av kompaktenhet under häll kräver följande bänkskivstjocklek (ev. inkl. stomme).

Hälltyp	min. bänkskivstjocklek	
	ovanpåliggande	plano
Induktionshäll	42 mm	43 mm
Heltäckande induktionshäll	52 mm	53 mm
Gashäll	32 mm	43 mm
Elhäll	32 mm	35 mm

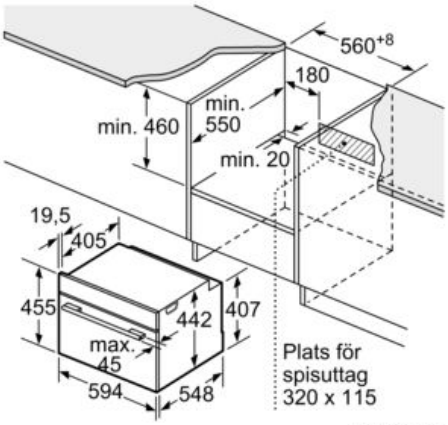

Mått i mm

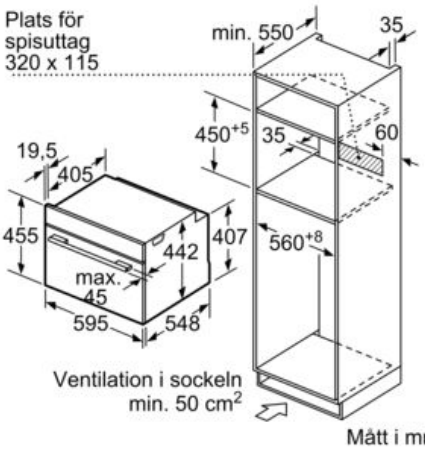

Mått i mm