SIEMENS

iQ300, Inbyggnadsugn, 60 x 60 cm, Rostfritt stål
HB372G0S3

A+

1 x Grillgaller, 1 x Långpanna, 1 x Air Fry bakplåtspapper

HZ327000 Pizzasten med träspade, HZ32WA00 :, HZ531010 Bakplåt, nonstick-beläggning, HZ532010 Extra djup långpanna, HZ538000 varioClip teleskoputdrag, 1 nivå, HZ617000 Pizzaform, 35 cm, HZ629070 Grillplåt, HZ631070 Ugnsplåt, emaljerad, tål pyrolys, HZ632070 Långpanna, emaljerad, tål pyrolys, HZ634000 Ugnsgaller (standard), HZ638000 Teleskopskena 1-nivå, HZ66X650 Dekorlist, HZ915003 Glaspanna 5,4l med lock, HZG0AS00 :

Utmärkt resultat i ditt kök: självrengörande ugn med activeClean/Pyrolys och Air Fry.

- ✓ Air Fry: det hälsosammare sättet att göra snacks
- ✓ activeClean®: det automatiskt självrengörande ugnssystemet.
- ✓ LED-Touchcontrol: Lätt att använda, utan vred.
- ✓ cookControl10: tio automatiska program garanterar bra resultat.
- ✓ 3D hotAir Plus: jämn värmefördelning på upp till tre nivåer som ger utmärkta resultat.

Inbyggd / fristående: ....Inbyggda
Integrerat ugnsrengöringssystem: .... Pyrolys + Hydrolys
Nischmått (H x B x D): .... 585-595 x 560-568 x 550 mm
Mått: ....595x594x548 mm
Emballagemått (H x B x D): ....675 x 660 x 690 mm
Panelmaterial: .... glas
Material i luckan: .... glas
Nettovikt: ....32.3 kg
Nettovolym ugn: ....71 l
Typ av värmeelement: .... Air fry, Stor grill, Varmluft skonsam, Varmluft, Över-/undervärme, Pizzaläge, Varmluftsgrill
Temperaturreglering: .... Elektronisk
Antal lampor: 1
Anslutningskabelns längd: ....120.0 cm
EAN kod: 4242003955970
Antal hålrum - NY (2010/30/EC): 1
Energiklass: ....A+: effektiv
Energiförbrukning per cykel, konventionell - NY (2010/30/EC): 0.94 kWh/cycle
Energiförbrukning per cykel, forcerad luftkonvektion - NY (2010/30/EC): ....0.69 kWh/cycle
Energieffektivitetsindex (2010/30/EC): ....81.2 %
Anslutningseffekt: ....3600 W
Säkringsskydd: ....16 A
Spänning: ....220-240 V
Frekvens: .... 50; 60 Hz
Elkontakt: ....Jordad stickkontakt
Medföljande tillbehör: .... 1 x Grillgaller, 1 x Långpanna, 1 x Air Fry bakplåtspapper

4 242003 955970

iQ300, Inbyggnadsugn, 60 x 60 cm, Rostfritt stål
HB372G0S3

Ugnstyp / Ugnsfunktioner

- Ugn med 7 Uppvärmingsmetoder: 3D varmluft Plus, över-/undervärme, varmluftgrill, stor variogrill, pizzaläge, skonsam varmluft, Air Fry
- Temperaturintervall 30 °C - 275 °C
- Volym: 71 l

Teleskopskenor

- Antal nivåer: 5 st
- varioClip -teleskopskenor (1 nivå), med stoppfunktion för maximal bekvämlighet

Design

- touchControl
- Ugnens insida i antracit-färgad emalj

Rengöring

- activeClean - pyrolytisk självrengöring
- Hydrolys rengöring
- Innerlucka i helglas

Komfort

- LED-Touchcontrol
- Digitalur
- temperaturförslag
- optisk temperaturkontroll
- temperaturförslag, optisk temperaturkontroll, cookControl, 10 st - Varje rätt blir en succé med förinställda automatiska program.
- Mjukt att både öppna och stänga luckan, softMove
- Slide® handtag
- Stödjande system: cookControl Plus - välj din maträtt och få optimala ugnsinställningar automatiskt:
- bak- och matlagningsprogram
- Snabbuppvärmning: Snabbstart, med automatisk återgång
- ugnsbelysningen kan stängas av, Halogenbelysning
- Inbyggd kylfläkt

Medföljande tillbehör

- Air-Fry plåt, Grillgaller, Långpanna

Miljö och Säkerhet

- Värmeskyddad ugnslucka 30° C, uppmätt vid 180° C över-/undervärme, efter 1 timme, mätpunkt mitt på ugnsluckan
- Temperaturen på luckan förblir låg medan pyrolysprogrammet är igång.
- 4 st: CoolTouch dörr
- Övriga säkerhetsfunktioner: barnspärr för ugnsfunktioner, säkerhetsavstängning för ugn, start- /stopptangent, elektroniskt dörrlås, TUO

Teknisk info

- Sladdlängd: 120 cm
- Anslutningsvärde el totalt: 3.6 kW; Spänning 220-240 V

Mått:

- Mått (HxBxD): 595 mm x 594 mm x 548 mm
- Nisch mått (HxBxD): 585 mm - 595 mm x 560 mm -568 mm x 550 mm
- För mått se måttskiss

SIEMENS
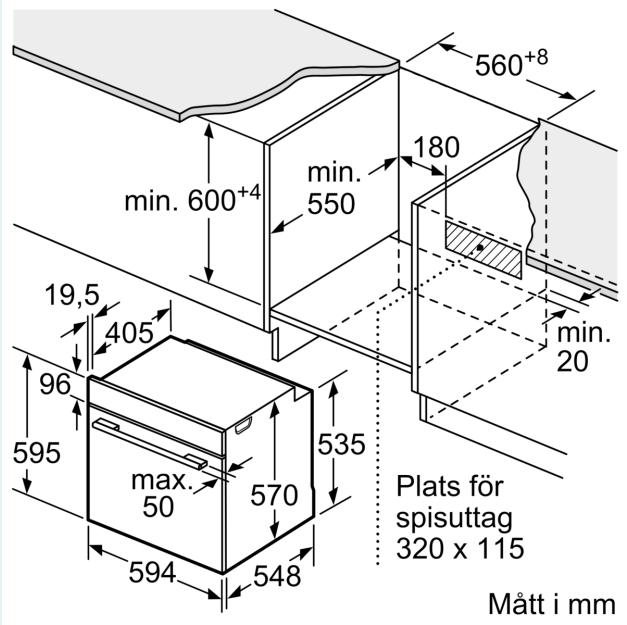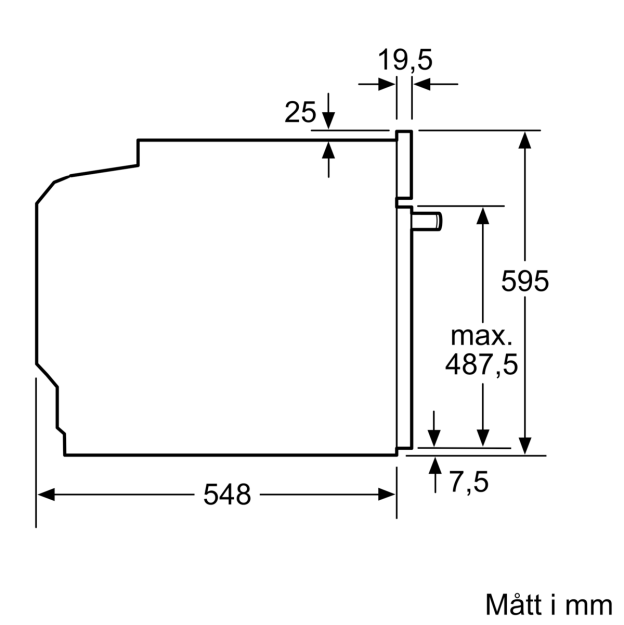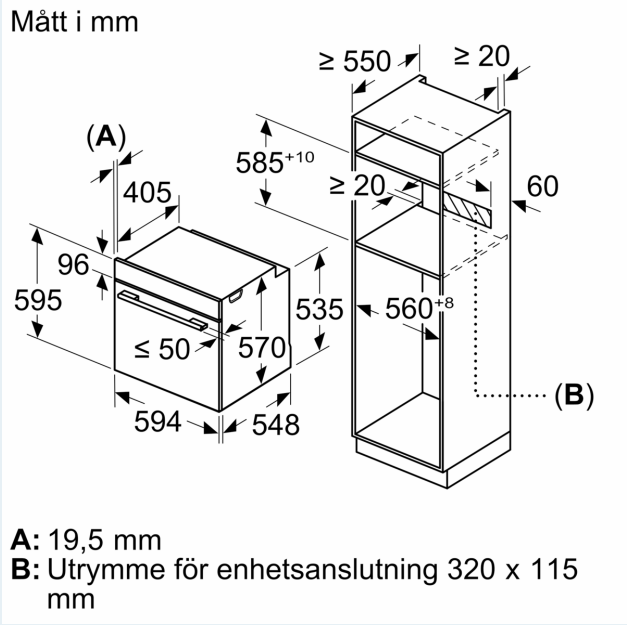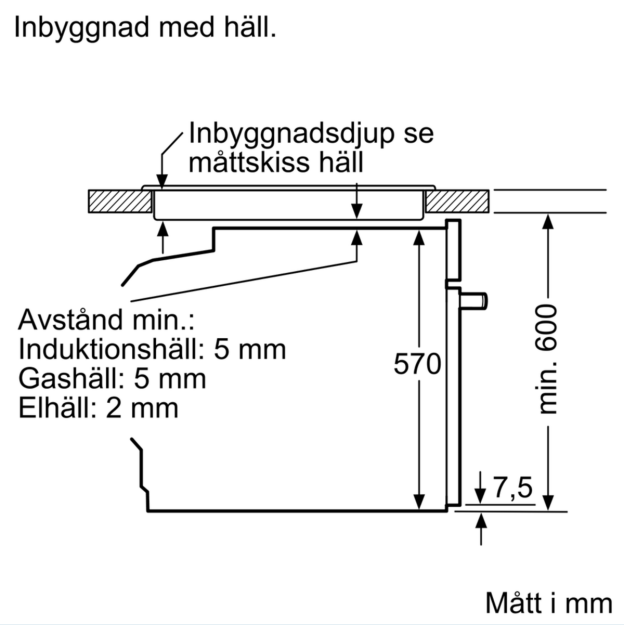
iQ300, Inbyggnadsugn, 60 x 60 cm, Rostfritt stål
HB372G0S3