ELVITA

Med Elvita får du plass til alt du setter pris på. Du får nøye utvalgte produkter med smarte løsninger til en god pris, designet for å gjøre hverdagen lettere.

Cross door | Fleksibelt rom | Automatisk avriming | Super Freeze

CKD6910S
Cross door-kombiskap

- Høyde 1905 mm
- 429 liter kjøleskapkapasitet
- 171 liter fryserkapasitet
- Døralarm
- Energieffektivitetsklasse E

Kombiskapet som har alt

Dette er et moderne kombiskap med stort volum og mange oppbevaringsalternativer. Cross door-designet gir enkel tilgang og organisering i både kjøleskaps- og fryserdelen. Hvis du er opptatt av design, og ønsker maksimal komfort, er dette kombiskapet for deg.

Varierte og justerbare oppbevaringsalternativer

Med dette kombiskapet får du mange oppbevaringsalternativer for matvarer. Dette produktet har firestjerners oppbevaringsrom og håndterer alt fra å holde frukt og grønnsaker friske til å bevare næringsinnholdet og smaken i frossen mat i lang tid. Et sjenerøst oppbevaringsrom på 90 liter kan brukes som fryser- eller kjøleskapsdel, alt etter hva du har behov for.

Praktiske betjeningselementer

Innstillingene endres enkelt med LED-kontrollpanelet foran på kombiskapet. Juster temperaturen eller aktiver en av de ønskede funksjonene, for eksempel hurtigfrysing med Super Freeze, eller strømsparefunksjon med ECO- eller feriemodus. Betjeningslåsen hindrer utilsiktet endring av innstillingene.

Bruker- og miljøvennlig

La kombiskapet gjøre jobben. Den automatiske avrimingen fjerner rim. Produktet er stillegående og energieffektivt, av hensyn til både deg og miljøet.

© 2025, Elon Group AB. All rights reserved.

ELVITA

Elvita-produktene distribueres og markedsføres av Elon Group AB.
Elon Group AB Bäcklundavägen 1 | 702 03 Örebro Sverige
ELON GROUP | +46(0)10-220 40 00 | ELONGROUP.SE

Produktegenskaper

Farge	Svart
Installering	Frittstående, cross door
Automatisk avriming	Ja
Display	Touch
Super freeze	Ja
Døralarm	Ja
LED-lamper	Ja
Dørhengsler	Cross door (venstre/høyre)
Kjøleskapvolum	429 l
Fryservolum	81 l
Volum i fleksibelt rom	90 l
Flaskestativ	Nei
Isbitmaskin	Nei
Stillbare føtter	Foran

Tekniske spesifikasjoner

Nettovekt	92 kg
Høyde	1905 mm
Bredde	910 mm
Dybde	690 mm
Ved strømbrudd er maten trygg i	10 timer
Antall kompressorer	1
Totalt volum	600 l
Strømforbruk	326 kWh/år
Strømtilførsel	220~240 V / 50 Hz
Ledningens lengde	2,6 m
Nominell strøm	1,5 A
Nominell effekt	150 W
Akustisk støyutslipp, luft	39 dBA
Akustisk støyutslippsklasse, luft	C
Klimaklasse	SN/N/ST/T
Energieffektivitetsklasse	E
Modellidentifikasjon	CKD6910S

Du finner mer informasjon om produktets energieffektivitet på https://eprel.ec.europa.eu/. Bruk modellidentifikasjonen til å finne informasjon.

Mål

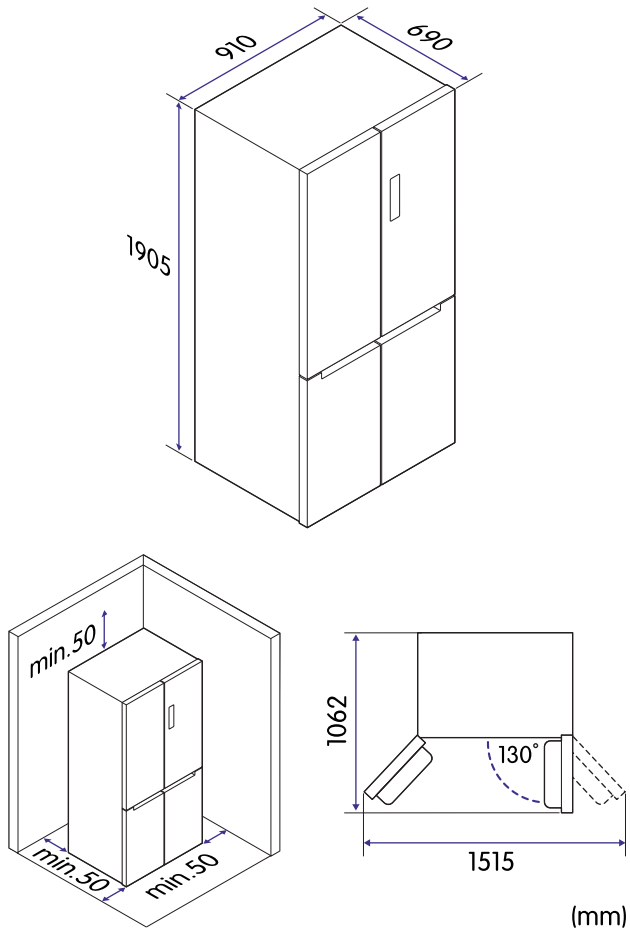

Energimerking

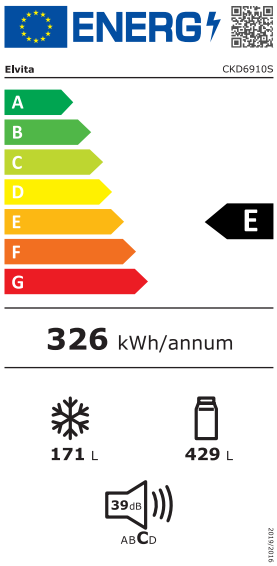

Informasjonen kan endres. Det kan forekomme utilsiktede feil i informasjonen.

© 2025, Elon Group AB. All rights reserved.