W8U HP51X

12NC: 859991731250

EAN-kod: 8003437068058

Whirlpool
SENSING THE DIFFERENCE

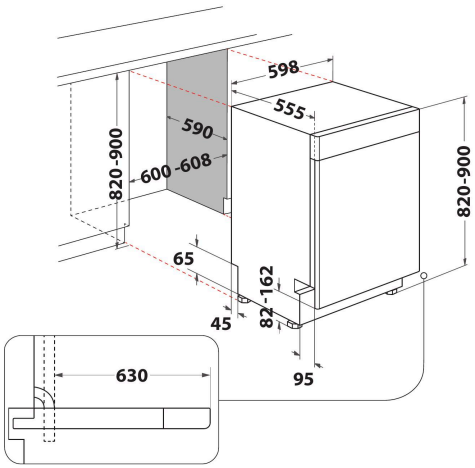

- Installationstyp: Underbyggd
- Energiklass: B
- Kapacitet, standardkuvert: 15
- 6TH SENSE sensorteknik
- Ljudnivå 41 dB(A)
- PowerCleanPRO funktion, jetstrålar rengör den tuffaste disken
- 3:e diskkorg för bestick (toppkorg)
- Startfördröjning 1-24 tim.
- FlexiSpace
- Höj - och sänkbar överkorg
- Halvlast funktion
- Bestickkorg
- Förtvätt
- Anslutning för varmvatten
- Eco 50° program
- Glasprogram 45°

Whirlpool diskmaskin: färg rostfri, 60 cm - W8U HP51X

Denna diskmaskin från Whirlpool är utrustad med: inoxfärg. Display för återstående programtid som informerar dig om när diskprogrammet beräknas vara klart. Mycket tystgående tack vare nyskapande teknik. Utmärkt diskeffekt, för ett perfekt rent resultat. Mycket bra torkprestanda, för ett riktigt bra torkresultat.

EcoFriendly
Enastående besparingar. Whirlpools 6TH SENSE-teknik använder intelligenta sensorer som kontinuerligt övervakar diskcykeln, spårar graden av nedsmutsning och justerar resurserna därefter. Tekniken säkerställer ett optimalt diskresultat och sparar upp till 50% energi, vatten och tid.* (* Jämförelse mellan lägsta och högsta förbrukning i 6th SENSE-programmen).

PowerClean Pro
PowerClean PRO använder kraftfulla jetstrålar som effektivt rengör även den hårdast nedsmutsade disken, utan fördisk eller blötläggning. Diskgods som t.ex. kokkärl eller ugnsformar placeras vertikalt längst bak när du diskar med PowerClean vilket frigör plats i underkorgen – upp till hela 30% extra lastutrymme*. *Procentsats jämfört med lastutrymmet i Whirlpools diskmaskiner utan PowerClean PRO funktion.

Funktion för extra tystgående program
Ännu lite tystare. Utrustad med en tillvalsfunktion som minskar ljudnivån upp till 3dBA utan att kompromissa diskeffektiviteten.

MaxiSpace
Mer plats och större flexibilitet när du lastar i maskinen. MaxiSpace diskmaskiner erbjuder extra stort utrymme inuti och ett flexibelt korgsystem i tre nivåer som ger dig plats för all din disk.

6TH SENSE Technology
Intelligenta sensorer identifierar smutsighetsgraden på disken och anpassar automatiskt diskcykeln för att optimera resursförbrukningen.

Energiklass B
Energieffektiv modell. Maskin i energieffektivetsklass B.

NaturalDry
Whirlpools NaturalDry-funktion öppnar automatiskt diskmaskinens lucka i slutet av programmet. Detta bidrar till högre energieffektivitet och bättre torkresultat.

Startfördröjning
Skräddarsytt för dig. Funktion för startfördröjning gör att du kan programmera diskmaskinen till att starta ett program vid en senare tidpunkt.

W8U HP51X

12NC: 859991731250

EAN-kod: 8003437068058

Whirlpool
SENSING THE DIFFERENCE

PRODUKTEGENSKAPER

Konstruktion	Inbyggd
Installationstyp	Underbyggd
Typ av reglage	Elektronisk
Typ av kontrollinställning och signalenheter	-
Demonterbar toppskiva	Ja
Färg	Rostfri
Anslutningseffekt	1900
Ström	10
Spänning	220-240
Frekvens	50
Nätkabelns längd	130
Elkontakt	Schuko
Längd, tilloppsslang	155
Längd, avloppsslang	150
Justerbara fötter	Ja, enbart i fram
Höjd	850
Bredd	600
Djup	590
Min inbyggnadshöjd i nisch	820
Max inbyggnadshöjd i nisch	900
Min inbyggnadsbredd i nisch	600
Max inbyggnadsbredd i nisch	600
Inbyggnadsdjup i nisch	590
Nettovikt	48.5
Bruttovikt	50.5

TEKNISKA DATA

Automatiska program	Ja
Maxtemperatur inkommande vatten, °C	60
Alternativ för startfördröjning	Steglös
Fördröjd start, max. tid	24
Programförloppsindikering	-
Display, programtid	Ja
Saltindikator	Ja
Sköljmedelsindikator	Ja
Säkerhetsanordning	Ja
Höj- och sänkbar överkorg	Ja
Största tallrik i överkorg	0
Största tallrik i underkorg	0
Maximalt antal kuvert (EU 2017/1369)	15
Pelarmontage	Saknas
Anslutning	Saknas

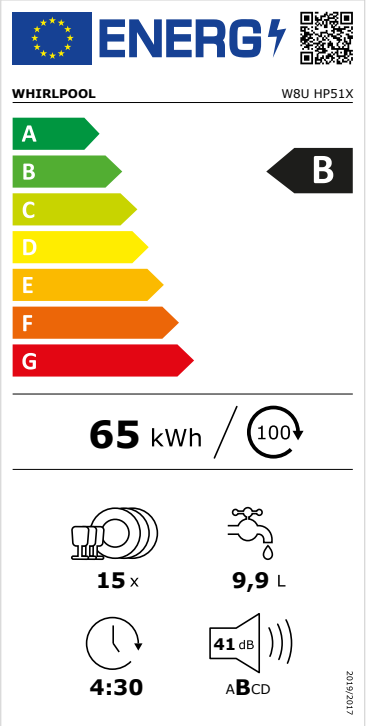

ENERGI & PRESTANDA

Energieffektivitetsklass (EU 2017/1369)	B
Energy Consumption for 100 cycles Eco Programme (EU 2017/1369)	65
Effektförbrukning i standbyläge (EU 2017/1369)	0,50
Effektförbrukning i frånläge (EU 2017/1369)	0,50
Vattenförbrukning för programmet eco 40–60 vid nominell kapacitet (EU 2017/1369)	9,9
Luftschallemissionen (EU 2017/1369)	41
Utsläppsklass för luftburet akustiskt buller (EU 2017/1369)	B
Programmets tidslängd (HMM) (EU 2017/1369)	4:30